CATALOGO PARTI DI RICAMBIO - PARTS CATALOG
CATALOGUE PIECES DE RECHANGE - ERSATZTEILKATALOG
CATALOGO PIEZAS DE REPUESTO

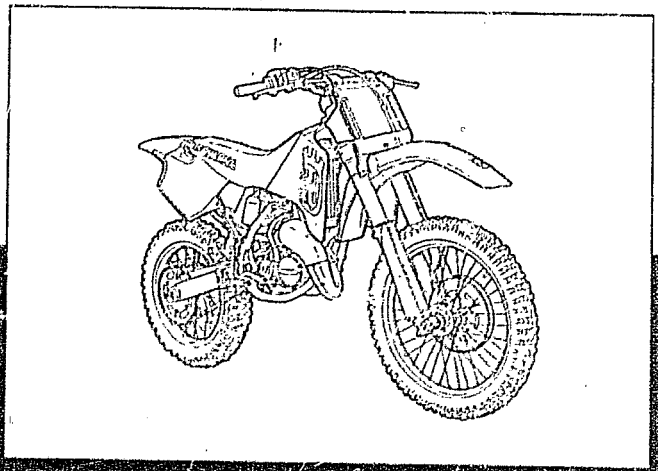

HUSQVARNA CR 250-360/93

Part. N° 8000.78577

INFORMAZIONI GENERALI

Il presente catalogo serve per richiedere con esattezza le parti di ricambio.
Nelle ordinazioni indicare:
1) il numero di codice dei particolari seguito dalla descrizione;
2) il colore per i pezzi verniciati o comunque colorati;
3) il numero di matricola del motociclo, stampigliato sul cannotto di sterzo.
Le indicazioni destra e sinistra si riferiscono ai lati del veicolo rispetto al senso di marcia.

GENERAL INFORMATION

The present spare parts list enables one to order exactly the right spare parts.
When ordering specify:
1) the part's code number followed by its description;
2) indicate colour for painted or coulOured parts;
3) the motorcycle's serial number, stamped on the steering head.
References to right and left apply to the vehicle in terms of its direction of movement.

INFORMATIONS GENERALES

Ca catalogue permet de commander correctement les pièces de rechange.
Les commandes doivent être passées en indiquant:
1) le numéro de code des pièces détachées suivi de leur description;
2) le couleur des pièces peintes ou coulorés;
3) le matricule de la moto, estampillé sur la tige du guidon.
Droite et gauche sont les côtés du véhicule par rapport au sens de la marche.

ALLGEMEINE HINWEISE

Dieser Ersatzteilkatalog dient zur genauen Angabe der Teile bei Ersatzteilbestellungen.
Bei Ersatzbestellung ist folgendes anzugeben:
1) Die Bestellnummer der Ersatzteile mit der entsprechenden Beschreibung;
2) Farbe für lackierte und farbige Teile angeben;
3) Die Sseriennummer des Motorrads, die am Lenkrohr eingeprägt ist.
Die Angaben rechts und links beziehen sich auf das Fahrzeug in Fahrrichtung.

INFORMACIONES GENERALES

El presente catálogo sirve para pedir con exactitud las partes de recambio.
En los pedidos se debe indicar:
1) el número de código de la parte y a continuación la descripción;
2) el color para las piezas barnizadas o coloreadas;
3) el número de matrícula de la motocicleta, estampado en le tubo de dirección.
Las indicaciones derecha e izquierda se refieren a los lados del vehículo respecto del sentido de marcha.

NOTE - LIST - NOTES - NOTE - NOTAS:

F.m. :Fino alla matricola - UntilV.I.N. - Jusqu'au matricule - Bis zu Matrikel - Hasta la matrícula
D.m. : Dalla matricola - From V.I.N. - Du matricule - Vom Matrikel - Desde la matrícula
Z :n° denti, number of teeth, numéro dents, Zähne nummer, número dientes

A	:	Austria, Austria, Autriche, Österreich, Austria
AUS	:	Australia, Australia, Australie, Australien, Australia
B	:	Belgio, Belgium, Belgique, Belgien, Bélgica
BR	:	Brasile, Brazil, Brasile, Brasilien, Brasil
CND	:	Canada, Canada, Canada, Kanada, Canadá
CH	:	Svizzera, Switzerland, Suisse, Schweizer, Suiza
D	:	Germania, Germany, Allemagne, Deutschland, Alemania
E	:	Spagna, Spain, Espagne, Spanien, España
F	:	Francia, France, France, Frankreich, Francia
GB	:	Gran Bretagna, Great Britain, Grand Bretagne, Groos Britan, Gran Bretaña
I	:	Italia, Italy, Italie, Italien, Italia
TA	:	Tahiti, Tahiti, Tahiti, Tahiti, Tahiti
USA	:	Stati Uniti d'America, United States of America, Etats Units d'Amerique, Verenigte Staaten von Amerika, Estados Unidos
SF	:	Finlandia, Finald, Finlande, Finnland, Finlandia

Il n° di matricola iniziale del modello **CR 250/93** è **5A050207**
The initial serial number for the **CR 250/93** model is **5A050207**
Let matricule initial du modèle **CR 250/93** est **5A050207**
Die Seriennummer des Modells **CR 250/93** beginnt mit **5A050207**
El n° de matrícula inicial de la motocicleta **CR 250/93** es **5A050207**

Il n° di matricola iniziale del modello **CR 360/93** è **4A050126**
The initial serial number for the **CR 360/93** model is **4A050126**
Let matricule initial du modèle **CR 360/93** est**4A050126**
Die Seriennummer des Modells **CR 360/93** beginnt mit **4A050126**
El n° de matrícula inicial de la motocicleta **CR 360/93** es **4A050126**

Dati indicativi soggetti a modifiche senza impegno di preavviso.
All data are subject to modification without prior notice.
Données indicatif sujet au modifications sans obligation de préavis.
Anderungen Vorbehalten.
Datos indicativos sujetos a modificaciones sin compromiso de preaviso.

Tavola Drawing Table Bild Tabla	Denominazione	Description	Designation	Bezeichnung	Denominacion	Pag
A4	1 ATTREZZI DI ASSISTENZA	SERVICE TOOLS	OUTILS D'ASSISTANCE	HILFAUSRUSTUNG	HERRAMIENTAS DE ASISTENCIA	5
A6	1A ATTREZZI DI ASS. SOSP. ANT.	FRONT FORK SERVICE TOOLS	OUTILS D'ASSISTANCE SUSP. AVANT	HILFAUSRUSTUNG VORDERTELESKOPGABEL	HERRAMIENTAS DE ASISTANCIA SUSP. DELANT.	7
A8	2 TESTA, CILINDRO, PISTONE, MANOVELLISMO	CYLINDER HEAD, CYLINDER, PISTON, CRANKSHAFT	CULASSE, CYLINDRE, PISTON, VILEBREQUIN	ZYLINDERKOPF, ZYLINDER, KOLBEN, KURBELWELLE	CULATA, CILINDRO, PISTON PALANCAS	9
B1	3 H.T.S.	H.T.S.	H.T.S.	H.T.S.	H.T.S.	17
B5	4 RAFFREDDAMENTO	COOLING	REFROIDISSEMENT	WASSERKUHLUNG	ENFRIAMIENTO	21
B9	5 BASAMENTO	CRANKCASE	CARTER	GEHAUSE	BANCADA	25
B13	6 COPERCHI BASAMENTO	CRANKCASE COVERS	COUVERCLES CARTER	GEHAUSEDECKEL	TAPA BANCADA	29
C1	7 AVVIAMENTO A PEDALE	KICK STARTER	PEDAL DE MISE EN MARCHE	ANLASSER	PUESTA EN MARCHA A PEDAL	31
C5	8 FRIZIONE, TRASM. PRIMARIA	CLUTCH, PRIMARY DRIVE	EMBRAYAGE, TRANSMISS. PRIMARIE	KUPPLUNG, ERSTERANTRIEB	ENBRAGUE, TRANSM. PRIMARIA	35
C9	9 CAMBIO	TRANSMISSION	BOITE DE VITESSE	WECHSELGETRIBE	CAMBIO	39
C13	10 COMANDO CAMBIO	SHIFTER	COMMANDE DE VITESSE	GANGSCHALTUNG	MANDO CAMBIO	43
D1	11 PARTE ELETTRICA	ELECTRIC PART	PARTIE ELECTRIQUES	ELEKTPISCHETEILE	PARTE ELECTR.	47
D3	12 CARBURATORE	CARBURETOR	CARBURATEUR	VERGASER	CARBURADOR	49
D7	13 FILTRO ARIA	AIR FILTER	FILTRE AIRE	AIRFILTER	FILTRO DE AIRE	53
D9	14 TELAIO, PEDANE	FRAME, FOOT RESTS	CADRE, REPOSE PIEDS	RAHMEN, FUSSBRETT	BASTIDOR, REPOSAPIES	55
D13	15 SOSPENSIONE ANTERIORE	FRONT FORK ASSEMBLY	SUSPENSION AVANT	VORDERTELESKOPGABEL	SUSPENSION DELANTERA	59
E1	16 FORCELLONE	SWING ARM	FOURCHE	GABEL	HORQUILLA	63
E5	16A LEVARAGGI SOSPENSIONE POSTERIORE	REAR SUSPENSION LINKAGE	LEVIER SUSPENSION ARRIERE	HEBELWERK HINTERHAUFHANGUNG	PALANCA SUSPENSION TRASERA71	67
E7	16B AMMORTIZZATORE POSTERIORE	REAR SUSPENSION	SUSPENSION ARRIÉRE	HINTERHAUFHANGUNG	SUSPENSION TRASERA	69
E9	17 MANUBRIO E COMANDI	HANDLEBAR AND CONTROLS	GUIDON ET COMMANDES	LENKER UND STEUERORGANE	MANILLAR Y MANDOS	71
E11	18 FRENO IDRAULICO POSTERIORE	REAR HYDRAULIC BRAKE	FREIN HYDRAULIQUE ARRIERE	HINTERBREMSE	FRENO HIDRAULICO TRASERO	73
E15	19 PANNELLI LAT., PARAFANGHI, SELLA	SIDE PANELS, FENDERS, SEAT	PANNEAU, GARDE-BOUES , SIEGE	STREIFEN, KOTFLUGEL, SATTEL	PANELES, GUARDABARROS, SILLIN	77
F1	20 SERBATOIO	GAS TANK	RESERVOIR	KRAFTSTOFFBEHALTER	DEPOSITO	79
F3	21 SCARICO	EXHAUST SYSTEM	TUYAU D'ECHAPPEMENT	AUSPUFFROHR	TUBO DE ESCAPE	81
F5	22 FRENO IDRAULICO ANTERIORE	FRONT HYDRAULIC BRAKE	FREIN HYDRAULIQUE AVANT	VORTERBREMSE	FRENO HIDRAULICO DELANTERA	83
F7	22A RUOTA ANTERIORE	FRONT WHEEL	ROUE AV.	VORTERRAD	RUEDA DELANTERA	85
F11	23 RUOTA POSTERIORE	REAR WHELL	ROUE ARRIERE	HINTERRAD	RUEDA TRASERA	89
F15	24 DECALCOMANIE	TRANSFER	DECALCOMANIE	ABZIEHBILD	CALCOMANIA	93
M1	25 CARATTERISTICHE TECNICHE	TECHNICAL DATA	DONNEES TECHNIQUES	TECHNISCHE DATEN	FICHA TECNICA	94
G1	INDICE NUMERICO PROGRESSIVO					

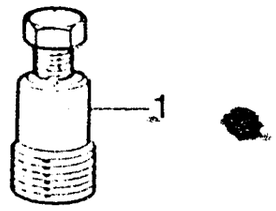
1

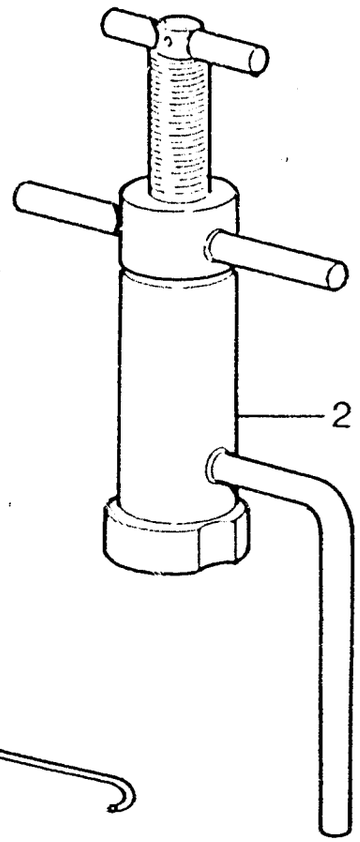
2

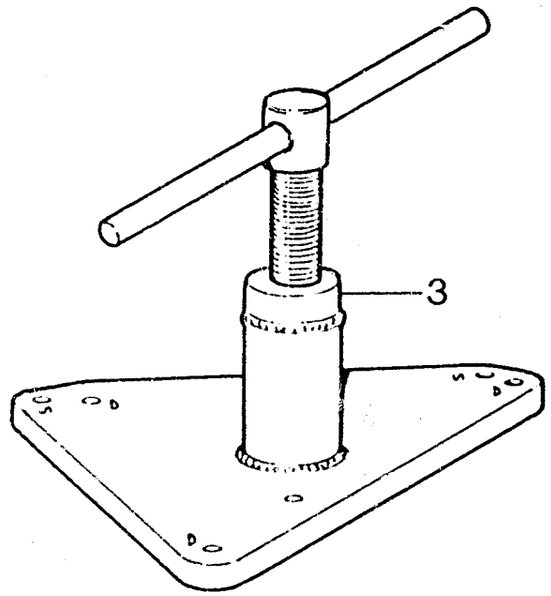
3

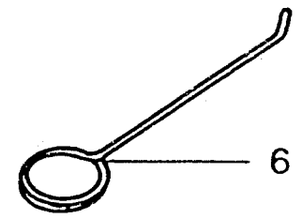
6

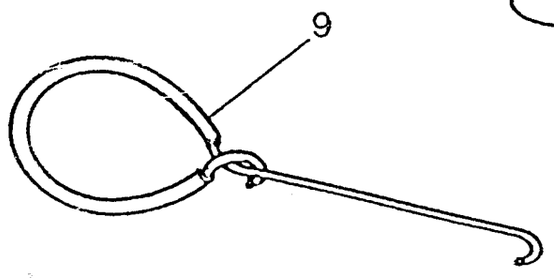
9

8

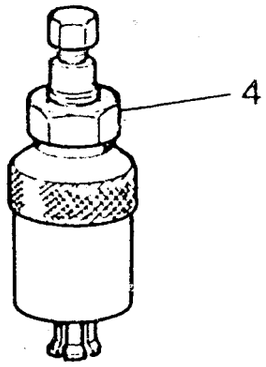
4

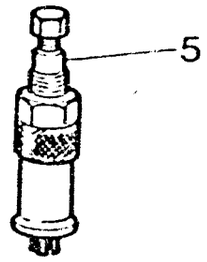
5

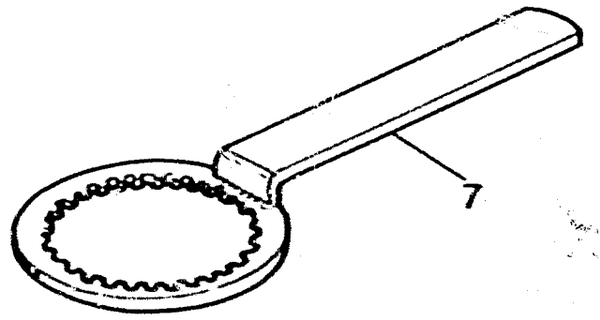
7

ATTREZZI DI ASSISTENZA - SERVICE TOOLS
OUTILS D'ASSISTANCE - HILFAUSRUSTUNG
HERRAMIENTAS DE ASISTENCIA

TAVOLA DRAWING TABLE BILD TABLA **1**

CR 250 - 360 / 93

Note Notes Notes Marke Notas	Pos. No. N. Index Pos.	N. Cod. Code No. Nr. Code Code Nr N. Cod.	DENOMINAZIONE	NAME	DESIGNATION	BESHREIBUNG	DENOMINACION	Q.tà Q.ty Q.te M.ge C.ad	Validità Validity Validité Gultig Validez
	1	8000 46613	Estrattore rotore accensione	Rotor puller	Extracteur pour rotor allumage	Auszieher Rotor zundung	Extractor rotor encendido	1	
	2	8000 58256	Attrezzo mont. alb. motore nel carter sx.	Installing tool. crankshaft left	Outil pour montage vilebrequin dans le demicarter G.	Werkzeug für Mont. Motorwelle im linken Kurbelgehäuse	Herramienta mont. eje motor en el carter izq.	1	
	3	8000 58258	Attrezzo separaz. semicarter	Crankcase splitting tool	Outil dem. demicarter vilebreq.	Werkzeug um Halbgehaeuse	Herramienta semi-carter	1	
	4	8000 43720	Estrattore cuscinetto albero comando cambio	Bearing extractor	Extracteur pour roulement	Auszieher für rollenlayers	Extractor cojinete	1	
	5	8000 43824	Estrattore cuscinetto rinvio com. valvola e pompa acqua	Extracteur for roller bearing valve drive gear and water pump	Ext. pour roulement à aiguilles renvoi com. soup. et pompe eau	Abzie. für Nadellager Vorgelege Ventil wasserpumpelagerung	Extractor cojinete de rulos mando valvula y bomba agua	1	
	6	8000 46412	Attrezzo controllo dist. valvola di scarico e pistone	Control tool valve	Outil controlle soupape	Kontroilwer. Abstand ventil	Herramienta control valvula	1	
	7	8000 39524	Chiave blocc. mozzo frizione	Clutch hub retaining wrench	Cléf d'arret moyeau embrayage	Halterungsschlussel der	Llave bloquear cubo fricción	1	
	8	1519882-01	Chiave fiss. nipples	Wrench for nipples	Clé pour nipples	Nippelschluessel	Llave fijacion niples	1	
	9	1519847-01	Gancio per molle	Hook	Crochet	Haken	Gancho	1	

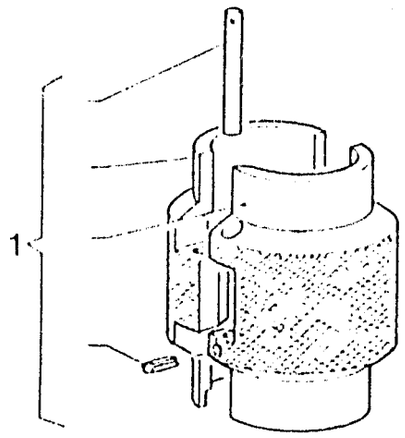
1

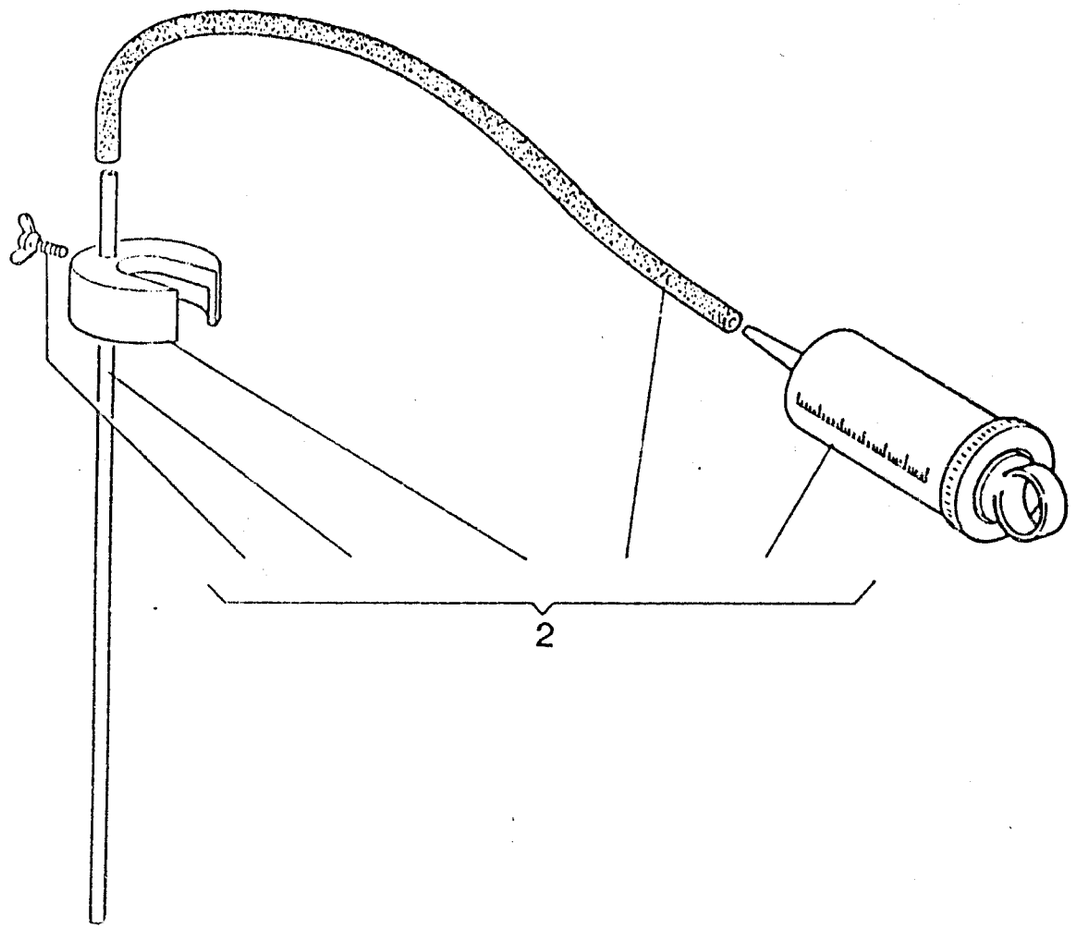
2

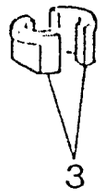
3

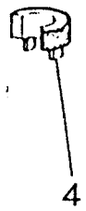
4

ATTREZZI DI ASSISTENZA SOSPENSIONE ANTERIORE- FRONT FORK SERVICE TOOLS
OUTILS D'ASSISTANCE SUSPENSION AVANT - HILFAUSRUSTUNG VORDERTELESKOPGABEL
HERRAMIENTAS DE ASISTENCIA SUSPENSION DELANTERA

TAVOLA DRAWING TABLE BILD TABLA **1A**

CFI 250 - 300 / 93

Note Notes Notes Marke Notas	Pos. No. N. Index Poe.	N. Cod. Code No. Nr. Code Code Nr N. Cod.	DENOMINAZIONE	NAME	DESIGNATION	BESHREIBUNG	DENOMINACION	Q.ta Q.ty Q.te M.ge C.ad	Validità Validity Validité Gültig Validez
	1	8000 72213	Attrezzo mont. paraolio compl.	Oil seal installing tool assy	Outil montage pare-huile compl.	Werkzeug Montage Ölschutz kpl	Herr. mont. para-aceite compl.	1	
	2	8000 72217	Attrezzo livello olio compl.	Oil level tool assy	Outil niveau huile compl.	Werkzeug Niveau Öl	Herramienta nivel aceite	1	
	3	8000 72223	Semiganasce per morsa	Jaw	Mâchoire	Zusatzbacke	Tenaza	1	
	4	8000 72224	Ferma lamelle	Retainer	Arret	Klammer	Broche	1	

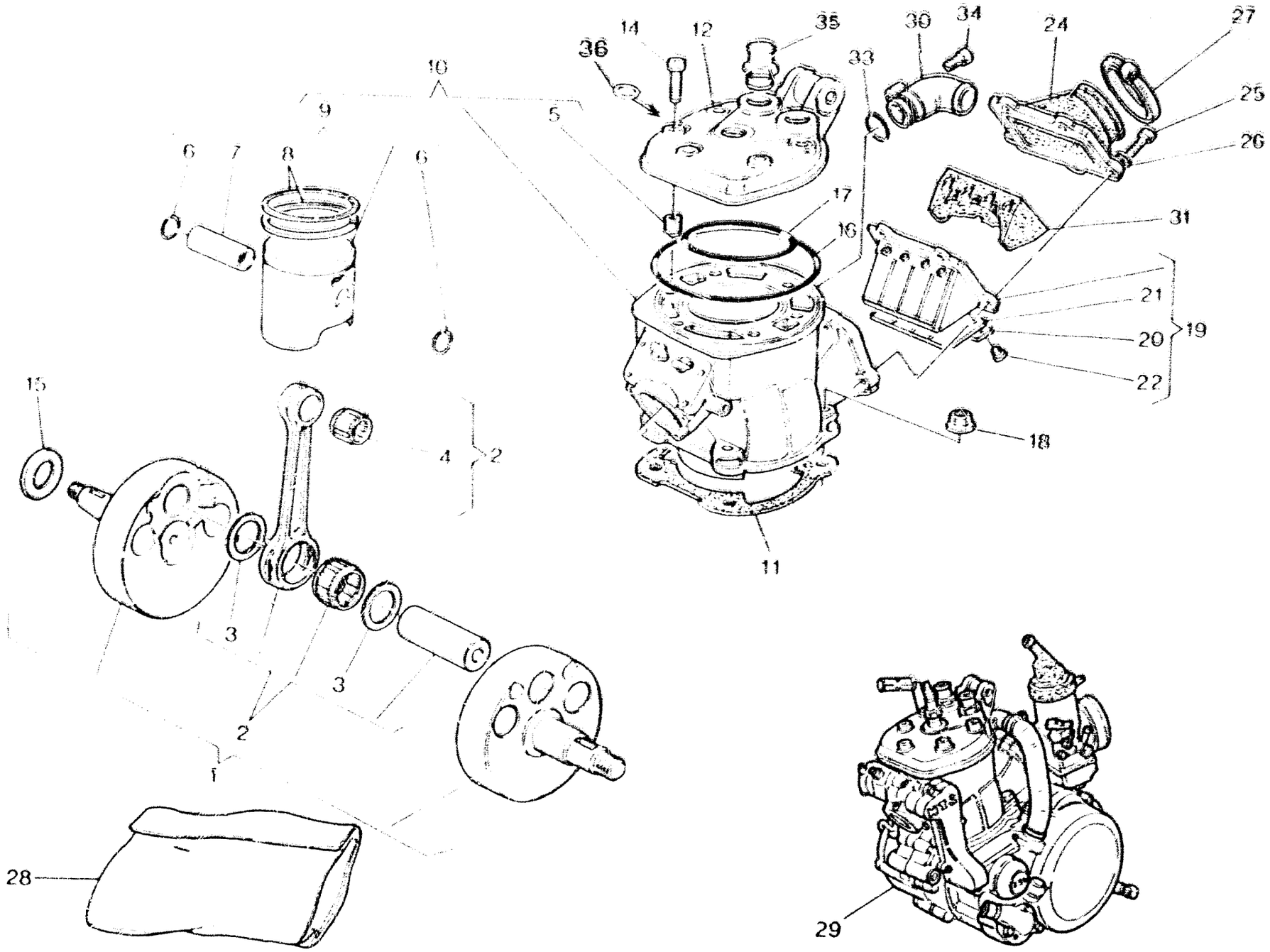
10
9
5
6
7
8
6
15
4
2
1
3
3
2
1
28
14
12
35
36
33
30
34
24
27
25
26
17
16
31
21
20
19
22
18
11
29

TESTA, CILINDRO, PISTONE, MANOVELLISMO - CYLINDER HEAD, CYLINDER, PISTON, CRANKSHAFT
CULASSE, CYLINDRE, PISTON, VILEBREQUIN - ZYLINDERKOPF, ZYLINDER, KOLBEN, KURBELWELLE
CULATA, CILINDRO, PISTON, PALANCAS

TAVOLA DRAWING TABLE DIBUJO TABLA **2**

CR 250 - 360 / 93

Fig.	Pos.	Codice N. Codice Codice Nr. Codice	DENOMINAZIONE	NAME	DESIGNATION	BENENNUNG	DENOMINACION	Quantità	
	1	8000 73493	Albero motore completo (250)	Crankshaft assy (250)	Vilebrequin compl. (250)	Kurbelwelle kpl. (250)	Cigüeñal compl. (250)	1	
	1	8A00 73506	Albero motore completo (360)	Crankshaft assy (360)	Vilebrequin compl. (360)	Kurbelwelle kpl. (360)	Cigüeñal compl. (360)	1	
	2	8A00 67634	Biella completa (250)	Connecting rod compl. (250)	Bielle compl. (250)	Pleuelstange kpl. (250)	Biela motor completa (250)	1	
	2	8C00 63338	Biella completa (360)	Connecting rod compl. (360)	Bielle compl. (360)	Pleuelstange kpl. (360)	Biela motor completa (360)	1	
	3	8000 50629	Rosetta di rasamento	Washer	Rondelle	Scheibe	Arandela	2	
★	4	8000 17826	Cuscinetto a rullini	Needle bearing	Roulement à aiguilles	Nadelkäfig	Cojinete de rodillos	1	
	5	6A00 10729	Helicoil	Inserted thread	Filetage appliq	Gewindeinsatz	Filetado aplicado	8	
	6	8000 70223	Anello di fermo	Stop ring	Bague d'arrêt	Haltering	Anillo de retención	2	
	7	8000 56705	Spinotto (250)	Gudgeon (250)	Axe (250)	Bolzen (250)	Perno (250)	1	
	7	8000 70222	Spinotto (360)	Gudgeon (360)	Axe (360)	Bolzen (360)	Perno (360)	1	
	8	8000 68445	Segmento (250)	Circlip (250)	Segment (250)	Kolbenring (250)	Segmento (250)	2	
	8	8000 63584	Segmento (360)	Circlip (360)	Segment (360)	Kolbenring (360)	Segmento (360)	2	
	9		Pistone completo	Complet. piston	Piston complet	Kolbe, kpl.	Pistón completo	1	
	9	8000 68831/1	A-B Ø66,935÷66,945 mm (250)					1	
	9	8000 68831/2	C-D Ø66,945÷66,955 mm (250)					1	
	9	8000 68831/3	E-F Ø66,955÷66,965 mm (250)					1	
	9	8A00 63583/1	A-B Ø77,935÷77,945 mm (360)					1	
	9	8A00 63583/2	C-D Ø77,945÷77,955 mm (360)					1	
	9	8A00 63583/3	E-F Ø77,955÷77,965 mm (360)					1	
	10	8000 73955	Cilindro completo (250)	Cylinder assy (250)	Cylindre compl. (250)	Zylinder kpl. (250)	Cilindro compl. (250)	1	
	10	8000 73502	Cilindro completo (360)	Cylinder assy (360)	Cylindre compl. (360)	Zylinder kpl. (360)	Cilindro compl. (360)	1	
	11	8000 68805	Guarnizione Sp. 0,3 mm (250)	Gasket (250)	Garniture (250)	Dichtung (250)	Junta (250)	1	
	11	8A00 68805	Guarnizione Sp. 0,4 mm (250)	Gasket (250)	Garniture (250)	Dichtung (250)	Junta (250)	1	
	11	8B00 68805	Guarnizione Sp. 0,5 mm	Gasket	Garniture	Dichtung	Junta	1	
	11	8C00 68805	Guarnizione Sp. 0,6 mm (250)	Gasket (250)	Garniture (250)	Dichtung (250)	Junta (250)	1	
	11	8D00 68805	Guarnizione Sp. 0,8 mm (250)	Gasket (250)	Garniture (250)	Dichtung (250)	Junta (250)	1	

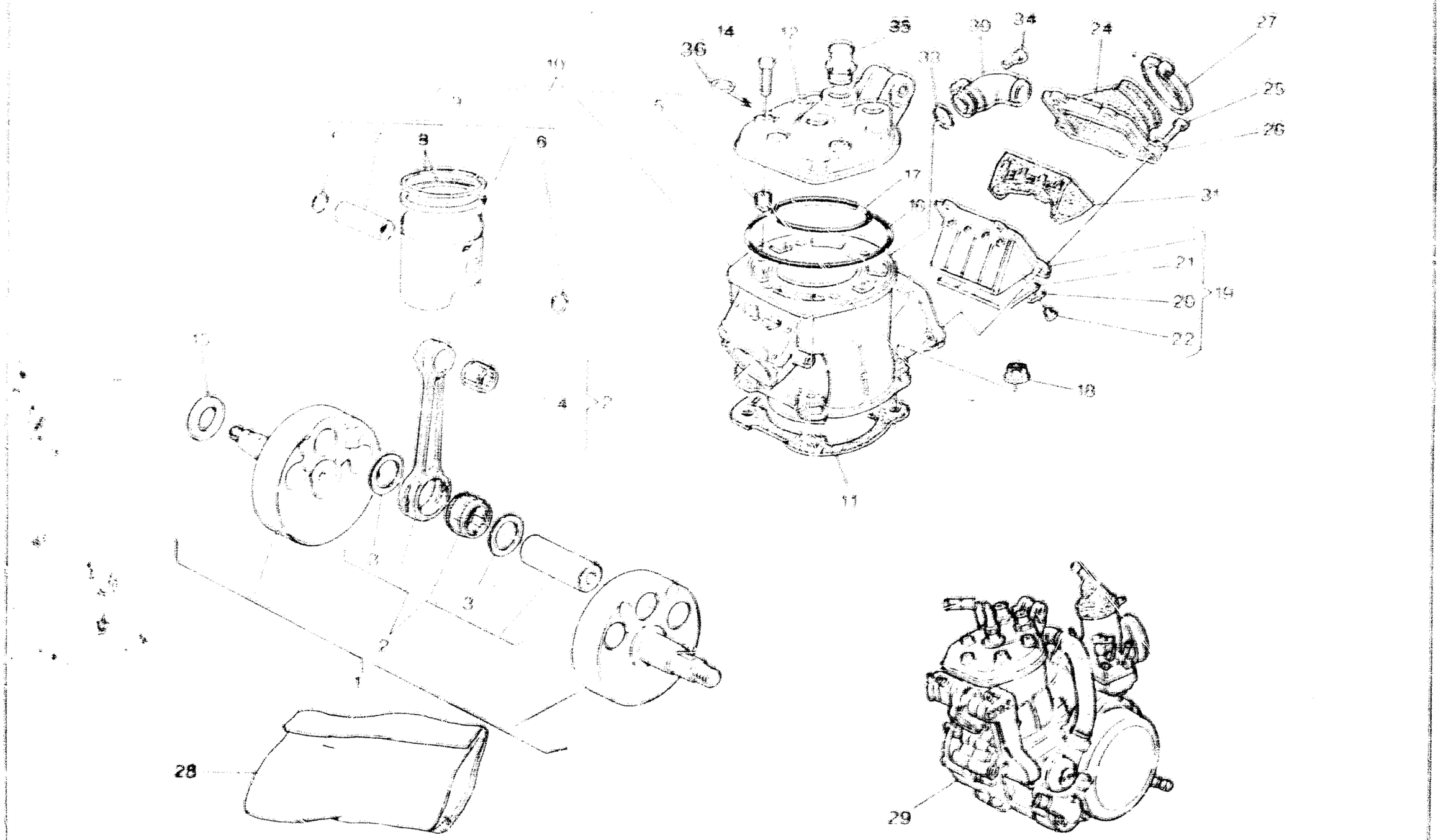
36
14
12
35
30
34
24
27
25
26
10
9
8
6
5
17
16
31
21
20
19
22
18
11
15
4
2
3
3
2
1
28
29

TESTA, CILINDRO, PISTONE, MANOVELLISMO - CYLINDER HEAD, CYLINDER, PISTON, CRANKSHAFT
CULASSE, CYLINDRE, PISTON, VILEBREQUIN - ZYLINDERKOPF, ZYLINDER, KOLBEN, KURBELWELLE
CULATA, CILINDRO, PISTON, PALANCAS

TAVOLA / DRAWING / TABLE / BILD / TABLA **2**

CR 250 - 360 / 93

Note Notes Valide Gültig Notes	Pos. No. Nr. Codes Pos.	N. Cod. Code No. Nr. Code Code Nr. N. Cod.	DENOMINAZIONE	NAME	DESIGNATION	BESCHREIBUNG	DENOMINACION	Qtà Qty Qtà Qty Qtà Qty	Validità Validity Validité Gültig Validez
	11	8000 70454	Guarnizione Sp. 1 mm (360)	Gasket (360)	Garniture (360)	Dichtung (360)	Junta (360)	1	
	11	8A00 70454	Guarnizione Sp. 1,2 mm (360)	Gasket (360)	Garniture (360)	Dichtung (360)	Junta (360)	1	
	11	8B00 70454	Guarnizione Sp. 1,4 mm (360)	Gasket (360)	Garniture (360)	Dichtung (360)	Junta (360)	1	
	11	8D00 68805	Guarnizione Sp. 0,8 mm (360)	Gasket (360)	Garniture (360)	Dichtung (360)	Junta (360)	1	
	12	8000 68704	Testa cilindro (250)	Cylinder head (250)	Culasse (250)	Zylinderkopf (250)	Cabeza cilindro (250)	1	
	12	8000 73356	Testa cilindro (360)	Cylinder head (360)	Culasse (360)	Zylinderkopf (360)	Cabeza cilindro (360)	1	
	14	80N10 2558	Vite	Screw	Vis	Schraube	Tornillo	6	
	15	8000 10350	Rosetta Sp. 0,3 mm	Washer	Rondelle	Scheibe	Arandela	1	
	15	80A0 10350	Rosetta Sp. 0,4 mm	Washer	Rondelle	Scheibe	Arandela	1	
	15	80B0 10350	Rosetta Sp. 0,5 mm	Washer	Rondelle	Scheibe	Arandela	1	
	16	8A00 63593	Anello OR (esterno) (250)	O-Ring (250)	Bague OR (250)	O-Ring (250)	Anillo OR (250)	1	
	16	8B00 63593	Anello OR (esterno) (360)	O-Ring (360)	Bague OR (360)	O-Ring (360)	Anillo OR (360)	1	
	17	8A00 44117	Anello OR (interno) (250)	O-Ring (250)	Bague OR (250)	O-Ring (250)	Anillo OR (250)	1	
	17	8000 63594	Anello OR (interno) (360)	O-Ring (360)	Bague OR (360)	O-Ring (360)	Anillo OR (360)	1	
	18	8000 38624	Dado	Nut	Ecrou	Mutter	Tuerca	4	
	19	8B00 60278	Valvola aspirazione compl.	Inlet valve assy	Soupape d'aspiration compl.	Einlassventil kpl.	Válvula de aspiración compl.	1	
	20	8000 61101	Piastrina di fermo	Stop plate	Plaque d'arrêt	Stopplatte	Placa de retención	2	
	21	8A00 70381	Lamella	Plate	Lamelle	Plättchen	Laminilla	2	
	22	8000 61102	Vite	Screw	Vis	Schraube	Tornillo	6	
	24	8000 70667	Raccordo di aspir.	Union	Raccord	Anschluss	Empalme	1	
	25	60N10 2510	Vite	Screw	Vis	Schraube	Tornillo	5	
	26	62N1 15504	Rosetta piana	Washer	Rondelle	Scheibe	Arandela	5	
	27	8000 27521	Fascetta	Clamp	Collier	Schelle	Banda	1	
	28	8000 73580	Gr. guarn. e anelli di ten. (250)	Gasket set (250)	Groupe garnitures (250)	Dichtungsatz (250)	Grupo juntas (250)	1	
	28	8000 73582	Gr. guarn. e anelli di ten. (360)	Gasket set (360)	Groupe garnitures (360)	Dichtungsatz (360)	Grupo juntas (360)	1	
	29	800L 73334	Motore completo (250)	Crankshaft assy (250)	Vilebrequin compl. (250)	Kurbelwelle kpl. (250)	güeltel compl. (250)	1	

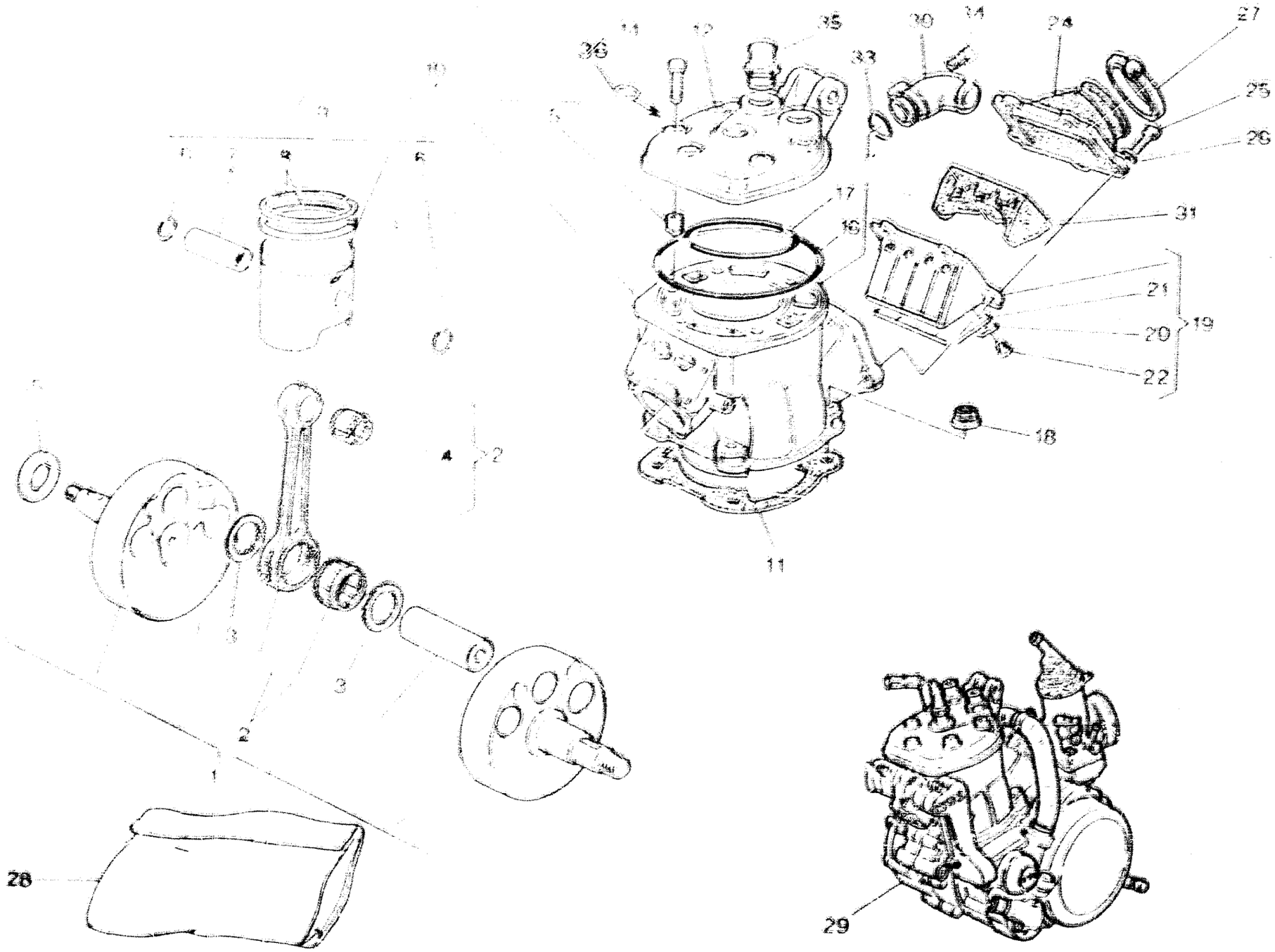
36
11
12
35
30
34
24
27
33
25
26
17
16
31
21
20
19
22
18
11
10
9
8
7
6
5
4
2
3
3
2
1
28
29

TESTA, CILINDRO, PISTONE, MANOVELLISMO - CYLINDER HEAD, CYLINDER, PISTON, CRANKSHAFT
CULASSE, CYLINDRE, PISTON, VILEBREQUIN - ZYLINDERKOPF, ZYLINDER, KOLBEN, KURBELWELLE
CULATA, CILINDRO, PISTON, PALANCA

TAVOLA DISEGNO TABLE DES TABLA

2

CR
250 - 300 / 93

Posizione Position Posición Position Position	Pos. N° Pos. N°	N° Codice Code No. Code Code N° N° Código	DENOMINAZIONE	NAME	DESIGNATION	BESCHREIBUNG	DENOMINACIÓN	Q.tà Qty Qté Menge Cant.	Varianti Variants Variantes Varianten Variantes
	29	69BL 73407	Motore completo (360)	Crankshaft assy (360)	Vilebrequin compl. (360)	Kurbelwelle kpl. (360)	Cigüeñal complt. (360)	1	
	30	4000 53590	Raccordo	Union	Raccord	Anschluss	Empalme	1	
	31	5000 69473	Inserto valvola aspirazione	Inlet valve insert	Piece soupape admission	Einlass-Ventil Einsatz	Inserto válvula aspiración	1	
	33	3000 19422	Anello di tenuta	Seal ring	Bague d'étanchéité	Dichtungsring	Anillo de retención	1	
	34	69N10 7335	Vite	Screw	Vis	Schraube	Tornillo	1	
	35	8000 53885	Raccordo	Union	Raccord	Anschluss	Empalme	2	
	36	8000 39335	Rondella	Washer	Rondelle	Scheibe	Arandela	5	
			★= Accoppiamento piede biella	★= Connecting rod small end Coupling	★= Couplage du pied de bielle	★= Verbindung des Pleuelstangenkopfes	★= Acoplamiento pie de biela		

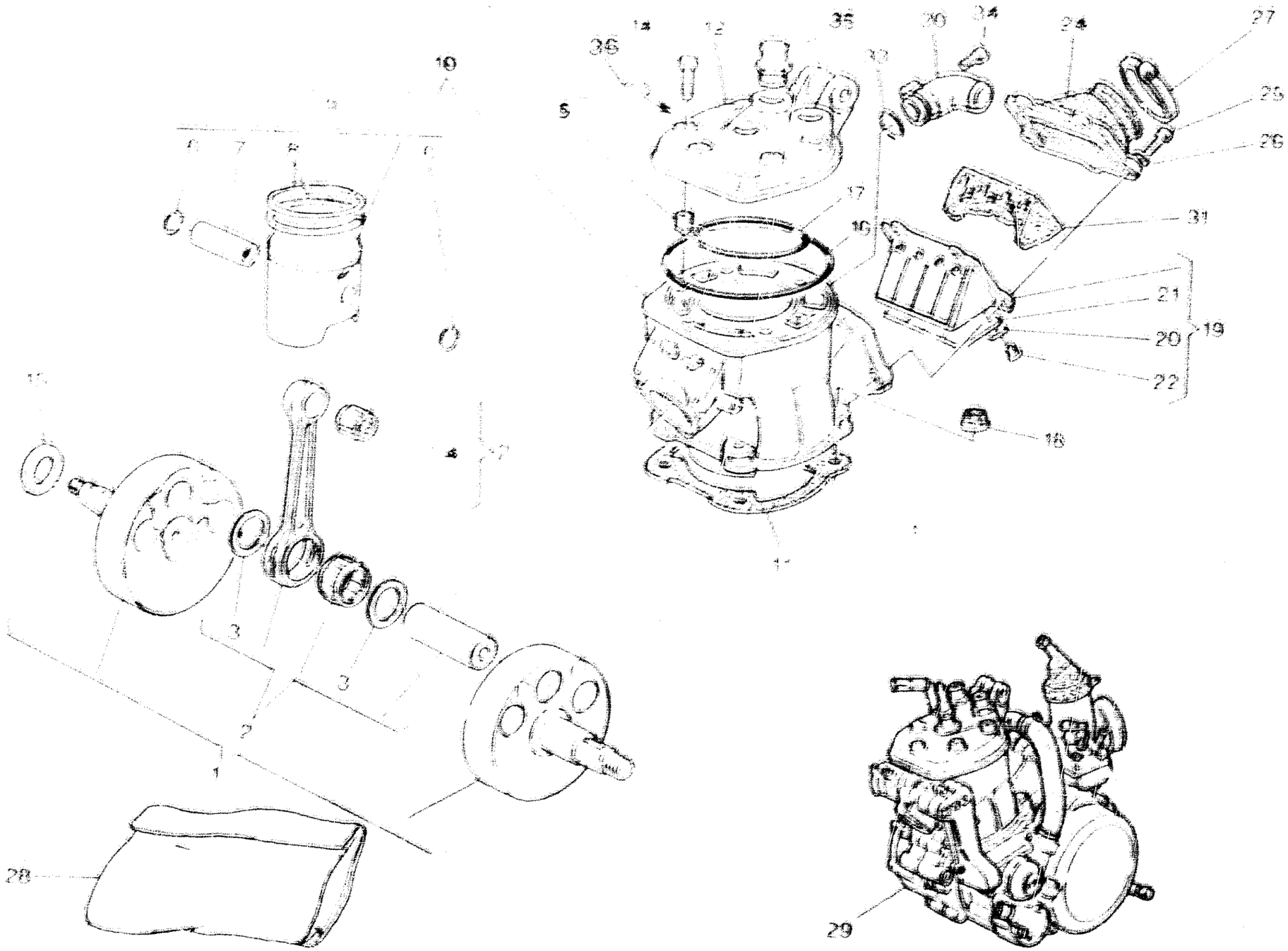
10
6
7
8
15
4
3
3
2
1
28
36
14
12
35
5
30
34
24
27
25
26
17
16
31
21
20
19
22
18
11
29

La sottoriportata tabella elenca i possibili accoppiamenti che consentono di ottenere il corretto gioco radiale di 0,002÷0,010 mm.

C: colore di selezione biella

The table hereunder shows the possible coupling which allow to obtain a radial clearance of 0,002÷0,010 mm.

C: rod selection colour

Le tableau ci-dessous indique tous les couplages possibles permettant d'obtenir le jeu radial exact de 0,002÷0,010 mm.

C: couleur de sélection bielle

Die folgende Tabelle gibt die möglichen Verbindungen an für das genaue Radialspiel von 0,002÷0,010 mm.

C: Wahlfarbe der Pleuelstange

La tabla que se da a continuación lista los acoplamientos posibles que permiten obtener el juego radial correcto de 0,002÷0,010 mm.

C: color de selección biela

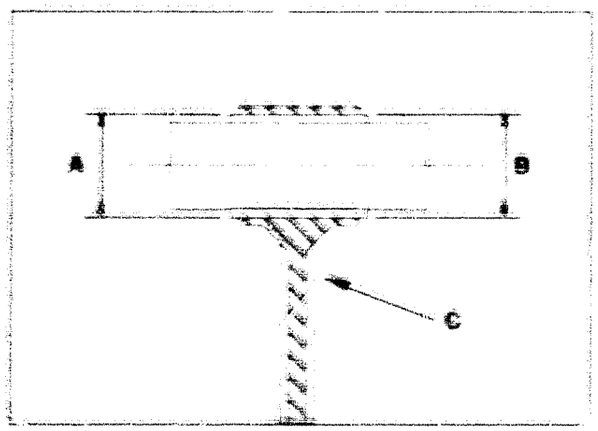

Colore di selezione foro «A» piede di biella (mm) Hole selection colour «A» connecting rod small end (mm) Couleur de sélection trou «A» pied de bielle (mm) Wahlfarbe der Bohrung «A» Pleuelstangenkopf (mm) Color de selección «A» pie de biela (mm)	Selezione gabbia a rullini «B» Cage selection «B» Sélection cage à rouleaux «B» Wahlnadelkäfig «B» Selección jaula de agujas «B»
Giallo - Yellow - Jaune - Gelb - Amarillo 21.994 ÷ 21.996	- 3 ÷ - 5
Verde - Green - Vert - Grün - verde 21.996 ÷ 21.998	- 3 ÷ - 5
Bianco - White - Blanc - Weiss - Blanco 21.998 ÷ 22.000	- 1 ÷ - 3 - 2 ÷ - 4
Nero - Black - Noir - Schwarz - Negro 22.000÷ 22.002	0 ÷ - 2 - 1 ÷ - 3
Rosso - Red - Rouge - Rot - Rojo 22.002 ÷ 22.004	0 ÷ - 2

Qualora, in sede di revisione del motore, si dovesse riscontrare un gioco radiale superiore al limite ammesso di 0,015 mm e non fosse più visibile il contrassegno del colore sullo stelo della biella, rilevare il diametro «A» del piede di biella e, in base a questo, montare la gabbietta appropriata.

NOTA: Nel richiedere la gabbia a rullini, specificare la selezione.

When overhauling, should a radial clearance greater than the consented limit of 0,015 mm be noticed and the colour mark under the connecting rod small end is no more visible, collect the connecting rod small end «A» diameter and assemble the right cage according to it.

NOTE: When requesting the cage, specify the selection.

Si en révisionnant le moteur on trouve un jeu radial supérieur à la limite admise de 0,015 mm et le marque de la couleur n'est plus visible sur la tige de bielle, enregistrer le diamètre «A» du pied de bielle et assembler la cage exacte selon ce diamètre.

NOTA: En demandant la cage à rouleaux, spécifier la sélection.

Falls bei Motorprüfung das Radialspiel über das zugelassene Mass von 0,015 mm sein sollte und das Farbkennzeichen an der Pleuelstange nicht mehr sichtbar ist, wird der «A»-Durchmesser des Pleuelstangenkopfes gemessen und aufgrund dessen der geeignete Käfig montiert.

BEMERKUNG: Bei Anfrage den genauen Wahlnadelkäfig angeben.

En el caso que, cuando inspeccione el motor, encuentre un juego radial superior al límite admitido de 0,015 mm y no resultara más visible la señalización del color en el vástago de la biela, registre el diámetro «A» del pie de biela y, sobre la base de este dato, monte la jaula adecuada.

NOTA: cuando pida la jaula de agujas, especifique la selección.

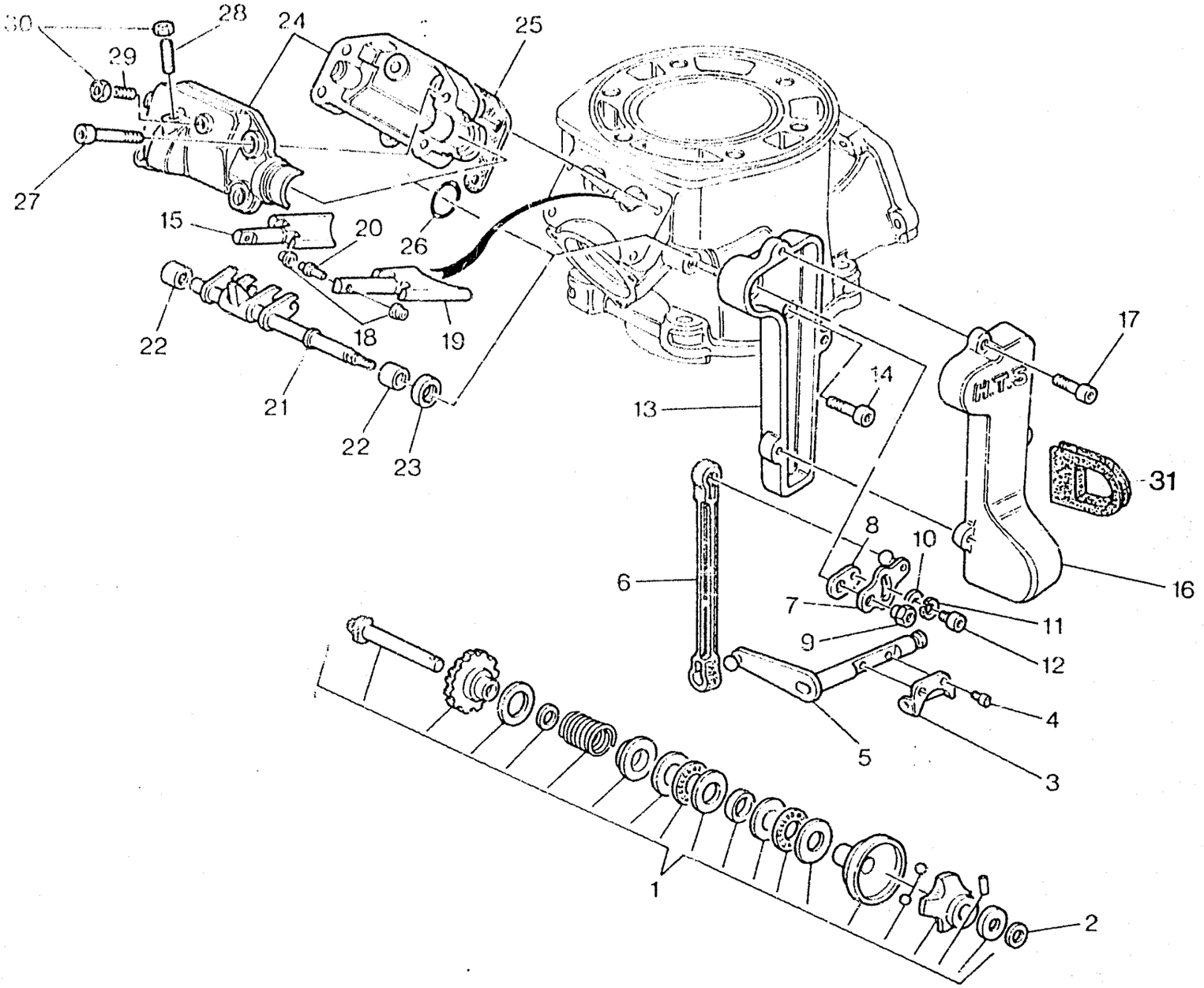
30
28
24
25
29
27
15
20
26
22
18
19
21
22
23
13
14
17
31
8
10
6
7
11
9
12
4
5
3
16
1
2

H.T.S. - H.T.S.
H.T.S. - H.T.S.
H.T.S.

TAVOLA DRAWING TABLE BILD TABLA **3**

CR 250 - 360 / 93

Note Notes Notes Marke Notas	Pos. No. N. Index Pos.	N. Cod. Code No. Nr. Code Code Nr N. Cod.	DENOMINAZIONE	NAME	DESIGNATION	BESHREIBUNG	DENOMINACION	Q.tà Q.ty Q.te M.ge C.ad	Validità Validity Validité Gultig Validez
	1	8000 64454	Regol. com. valvola (250)	Valve drive regulator (250)	Registre com. soupape (250)	Regler für Abzapventil. (250)	Regul. mando válvula (250)	1	
	1	8000 74870	Regol. com. valvola (360)	Valve drive regulator (360)	Registre com. soupape (360)	Regler für Abzapventil. (360)	Regul. mando válvula (360)	1	
	2	8000 34292	Rosetta di ras. sp. 0,3 mm	Washer	Rondelle	Scheibe	Arandela	1	
	2	80A0 34292	Rosetta di ras. sp. 0,4 mm	Washer	Rondelle	Scheibe	Arandela	1	
	2	80B0 34292	Rosetta di ras. sp. 0,5 mm	Washer	Rondelle	Scheibe	Arandela	1	
	2	80C0 34292	Rosetta di ras. sp. 0,6 mm	Washer	Rondelle	Scheibe	Arandela	1	
	3	8000 35620	Forcella comando valvola	Control fork	Fourche commande	Gabel	Horquilla	1	
	4	60N10 2870	Vite	Screw	Vis	Schraube	Tornillo	2	
	5	8000 57019	Alberino rinvio	Counter shaft	Arbre de renvoi	Vorgeiegewelle	Eje de reencio	1	
	6	8B00 57027	Astina	Control rod	Coulisseau	Steuerstange	Varilla	1	
	7	8000 57022	Leva comando	Lever	Levier	Hebel	Palanca	1	
	8	8000 57024	Leva	Lever	Levier	Hebel	Palanca	1	
	9	8000 52545	Dado	Nut	Ecrou	Mutter	Tuerca	1	
	10	60N1 15503	Rosetta piana	Washer	Rondelle	Scheibe	Arandela	1	
	11	60N1 15535	Rosetta elastica	Spring washer	Rondelle élastique	Federscheibe	Arandela elástica	1	
	12	60N10 2482	Vite	Screw	Vis	Schraube	Tornillo	1	
	13	8000 68820	Base coperchio (250)	Cover basis (250)	Socle pour couvercle (250)	Dekel-basis (250)	Base tapa (250)	1	
	13	8000 73370	Base coperchio (360)	Cover basis (360)	Socle pour couvercle (360)	Dekel-basis (360)	Base tapa (360)	1	
	14	60N10 2483	Vite	Screw	Vis	Schraube	Tornillo	2	
	15	8000 68651	Valvola di scarico DX (250)	Exhaust valve (250)	Soupape d'échappement (250)	Auslass-Ventil (250)	Válvula de escape (250)	1	
	15	8000 73440	Valvola di scarico DX (360)	Exhaust valve (360)	Soupape d'échappement (360)	Auslass-Ventil (360)	Válvula de escape (360)	1	
	16	8000 68821	Coperchio (250)	Cover (250)	Couvercle (250)	Deckel (250)	Tapa (250)	1	
	16	8000 73371	Coperchio (360)	Cover (360)	Couvercle (360)	Deckel (360)	Tapa (360)	1	
	17	60N10 2483	Vite	Screw	Vis	Schraube	Tornillo	3	
	18	8000 58048	Rotella	Wheel	Galet	Rädchen	Ruedecilla	1	
	19	8000 68650	Valvola di scarico SX (250)	Exhaust valve (250)	Soupape d'échappement (250)	Auslass-Ventil (250)	Válvula de escape (250)	1	

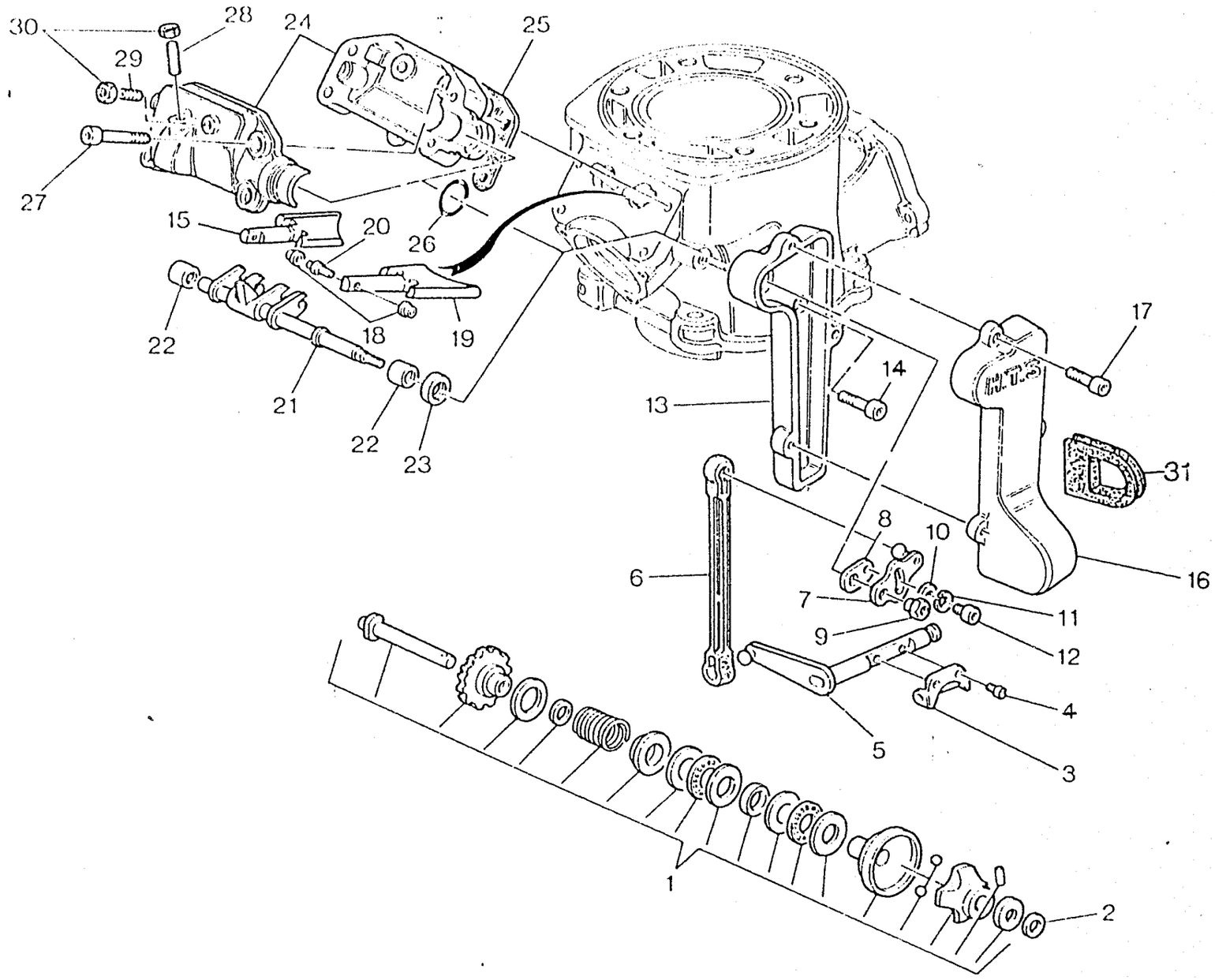
30
28
24
25
29
27
15
20
26
22
18
19
21
22
23
17
14
13
31
8
10
6
16
7
11
9
12
4
5
3
1
2

Note Notes Notes Marke Notas	Pos. No. N. Index Pos.	N. Cod. Code No. Nr. Code Code Nr N. Cod.	DENOMINAZIONE	NAME	DESIGNATION	BEZEICHNUNG	DENOMINACION		
	19	8000 73441	Valvola di scarico SX (360)	Exhaust valve (360)	Soupape d'échappement (360)	Auslass-Ventil (360)	Válvula de escape (360)	1	
	20	8000 58046	Perno	Pin	Pivot	Bolzen	Perno	1	
	21	8000 68816	Perno	Pin	Pivot	Bolzen	Perno	1	
	22	8000 31748	Boccola a rullini	Rollenbush	Douille rouleaux	Rollenbuchse	Casquillo	2	
	23	8000 64296	Anello di tenuta	Seal ring	Bague d'étanchéité	Dichtungsring	Anillo de retención	1	
	24	8000 70642	Supporto completo	Support	Support	Halterung	Soporte	1	
	25	8000 68819	Guarnizione (250)	Gasket (250)	Garniture (250)	Dichtung (250)	Junta (250)	1	
	25	8000 73443	Guarnizione (360)	Gasket (360)	Garniture (360)	Dichtung (360)	Junta (360)	1	
	26	8000 36380	Anello OR	O-Ring	Bague OR	O-Ring	Anillo OR	1	
	27	60N10 2489	Vite	Screw	Vis	Schraube	Tornillo	4	
	28	60N10 2487	Vite reg. alzata	Screw	Vis	Schraube	Tornillo	1	
	29	8000 74261	Vite reg. chiusura	Screw	Vis	Schraube	Tornillo	1	
	30	60N1 15032	Dado	Nut	Ecrou	Mutter	Tuerca	2	
	31	8000 50559	Guarnizione	Gasket	Garniture	Dichtung	Junta	1	

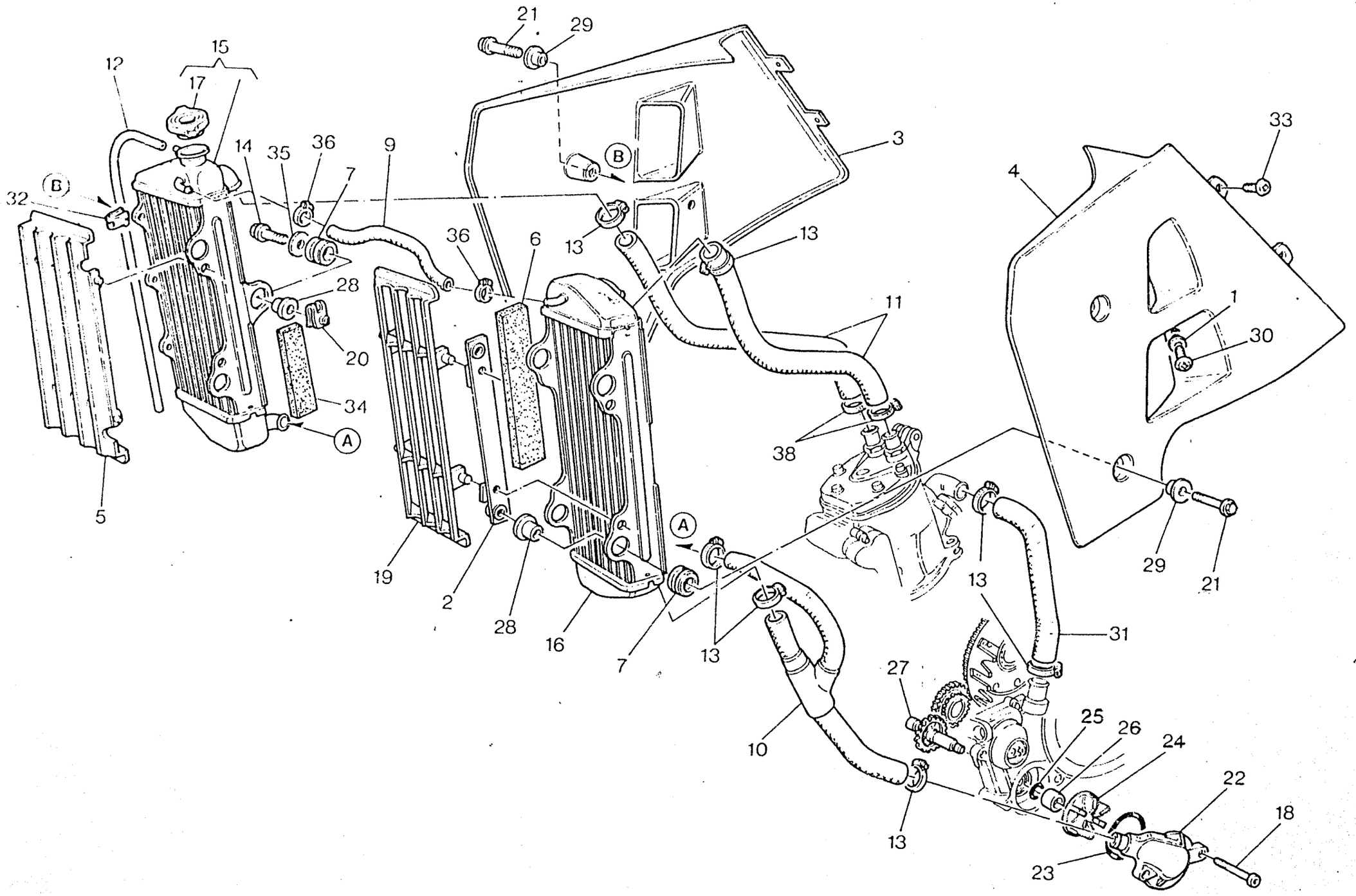
21
29
15
12
17
14
35
36
9
7
B
32
3
33
4
36
6
13
13
28
11
1
30
20
34
A
38
5
A
19
2
28
16
7
13
13
29
21
31
27
25
26
24
10
22
18
13
23

RAFFREDDAMENTO - COOLING
REFROIDISSEMENT - WASSERKUHLUNG
ENFRIAMIENTO

TAVOLA DRAWING TABLE BILD TABLA **4**

CR
250 - 360 / 93

Note Notes Notes Marke Notas	Pos. No. N. Index Pos.	N. Cod. Code No. Nr. Code Code Nr N. Cod.	DENOMINAZIONE	NAME	DESIGNATION	BESHREIBUNG	DENOMINACION	Q.tà Q.ty Q.te M.ge C.ad	Validità Validity Validité Gultig Validez
	1	8000 56359	Rosetta	Washer	Rondelle	Scheibe	Arandela	2	
	2	8000 66822	Staffa	Bracket	Etrier	Buegel	Brida	1	
	3	8000 70203	Convogliatore destro	Right side panel	Flanc droit	Rechte Flanke	Lateral derecho	1	
	4	8000 64530	Convogliatore sinistro	Left side panel	Flanc gauche	Linke Flanke	Lateral izquierdo	1	
	5	8000 60165	Griglia destra	R. grid	Grille D.	R. Rost	Parrilla Der.	1	
	6	8000 65488	Spessore elastico	Spacer	Entretoise	Distanzstück	Espesor	1	
	7	8000 59803	Gommino	Rubber pad	Pièce caoutchouc	Gummistück	Junta de goma	6	
	9	8000 43716	Condotto	Pipe	Tuyau	Rohr	Tubo	1	
	10	8000 70030	Condotto	Pipe	Tuyau	Rohr	Tubo	1	
	11	8000 67318	Condotto	Pipe	Tuyau	Rohr	Tubo	2	
	12	8000 43715	Tubo sfiato	Pipe	Tuyau	Rohr	Tubo	1	
	13	8000 35751	Fascetta	Clamp	Collier	Schelle	Banda	8	
	14	60N10 62728	Vite	Screw	Vis	Schraube	Tornillo	6	
	15	8000 65102	Radiatore destro compl.	Right radiator compl.	Radiateur droit compl.	Rechter Kühler kpl.	Radiador derecho compl.	1	
	16	8000 65101	Radiatore sinistro	Left radiator	Radiateur gauche	Linker Kühler	Radiador izquierdo	1	
	17	8000 43714	Tappo radiatore	Plug	Bouchon	Verschluss	Tapón	1	
	18	60N10 2515	Vite	Screw	Vis	Schraube	Tornillo	2	
	19	8000 64565	Griglia sinistra	L. grid	Grille G.	L. Rost	Parrilla Izq.	1	
	20	8000 46893	Dado	Nut	Ecrou	Mutter	Tuerca	6	
	21	8000 62726	Vite	Screw	Vis	Schraube	Tornillo	4	
	22	8000 59856	Coperchio pompa	Pump cover	Couvercle pompe	Pumpendeckel	Tapa bomba	1	
	23	8000 19965	Anello OR	O-Ring	Bague OR	O-Ring	Anillo OR	1	
	24	8000 59845	Girante	Rotor	Couronne	Laufrad	Rotor	1	
	25	8000 34083	Anello OR	O-Ring	Bague OR	O-Ring	Anillo OR	1	
	26	8000 59844	Distanziale	Spacer	Entretoise	Distanzstück	Separador	1	
	27	8000 59843	Alb. rinvio com. pompa Z=25	Counter shaft	Arbre de renvoi	Vorgelegewelle	Eje de reencío	1	

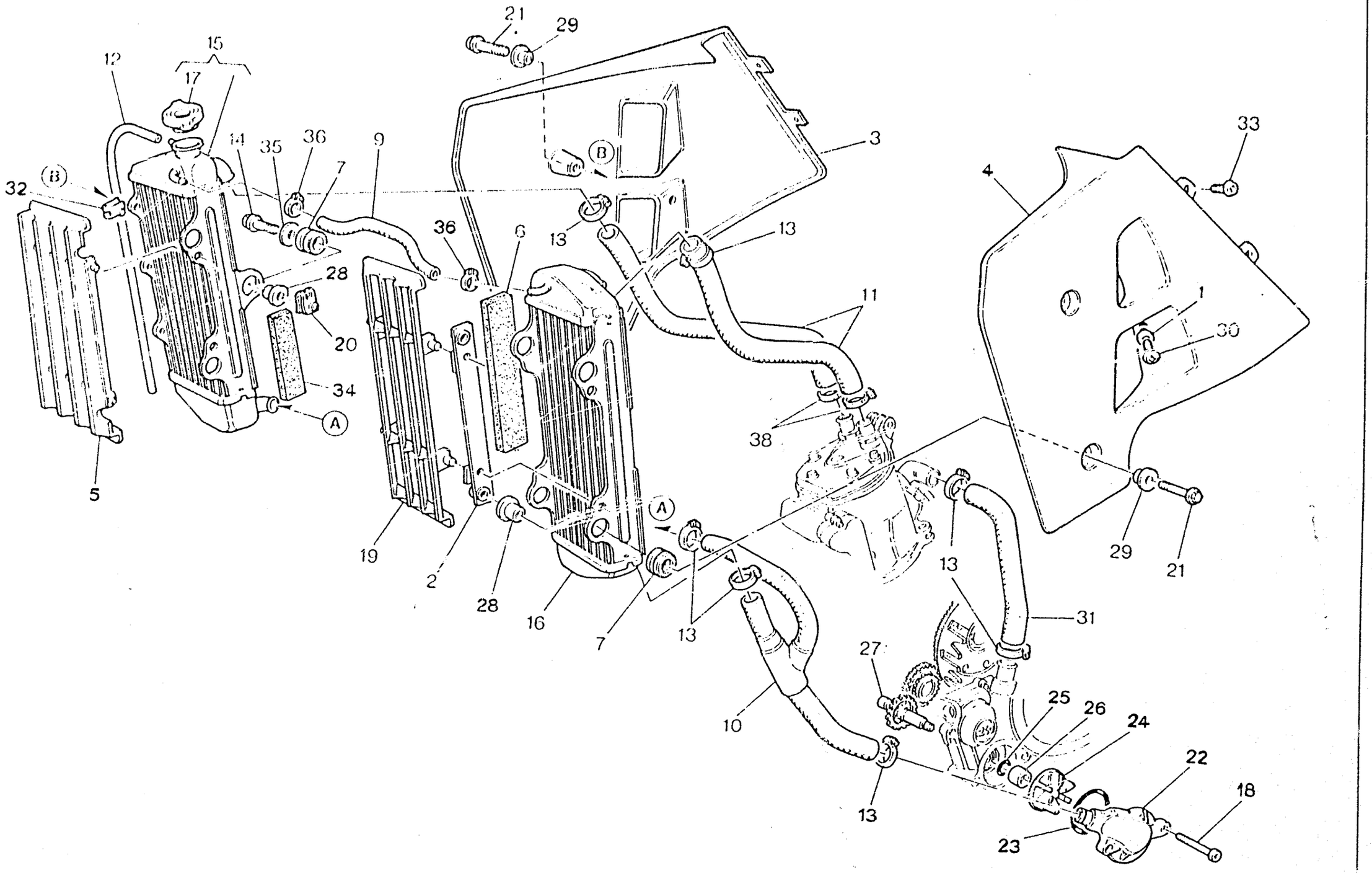
21
29
15
12
17
14
35
36
9
7
3
33
4
32
B
36
6
13
13
28
11
1
20
30
34
A
38
5
A
19
2
28
16
7
13
13
29
21
31
27
25
26
24
10
22
18
13
23

Note Notes Notes Marke Notas	Pos. No. N. Index Pos.	N. Cod. Code No. Nr. Code Code Nr N. Cod.	DENOMINAZIONE	NAME	DESIGNATION	BESHREIBUNG	DENOMINACION	Q.tà Q.ty Q.te M.ge C.ad	Validità Validity Validité Gultig Validez
	28	8000 59802	Bussola	Bushing	Douille	Buchse	Manguito	6	
	29	8000 65430	Boccola	Bush	Douille	Buchse	Casquillo	4	
	30	8000 62725	Vite	Screw	Vis	Schraube	Tornillo	1	
	31	8000 63630	Condotto	Pipe	Tuyau	Rohr	Tubo	1	
	32	8000 60873	Dado a graffetta	Nut	Ecrou	Mutter	Tuerca	2	
	33	8000 62725	Vite	Screw	Vis	Schraube	Tornillo	4	
	34	8000 60926	Spessore elastico	Spacer	Entretoise	Distanzstück	Espesor	1	
	35	8000 59801	Rosetta	Washer	Rondelle	Scheibe	Arandela	6	
	36	8000 56462	Fascetta	Clamp	Collier	Schelle	Banda	2	
	38	8000 46881	Fascetta	Clamp	Collier	Schelle	Banda	2	

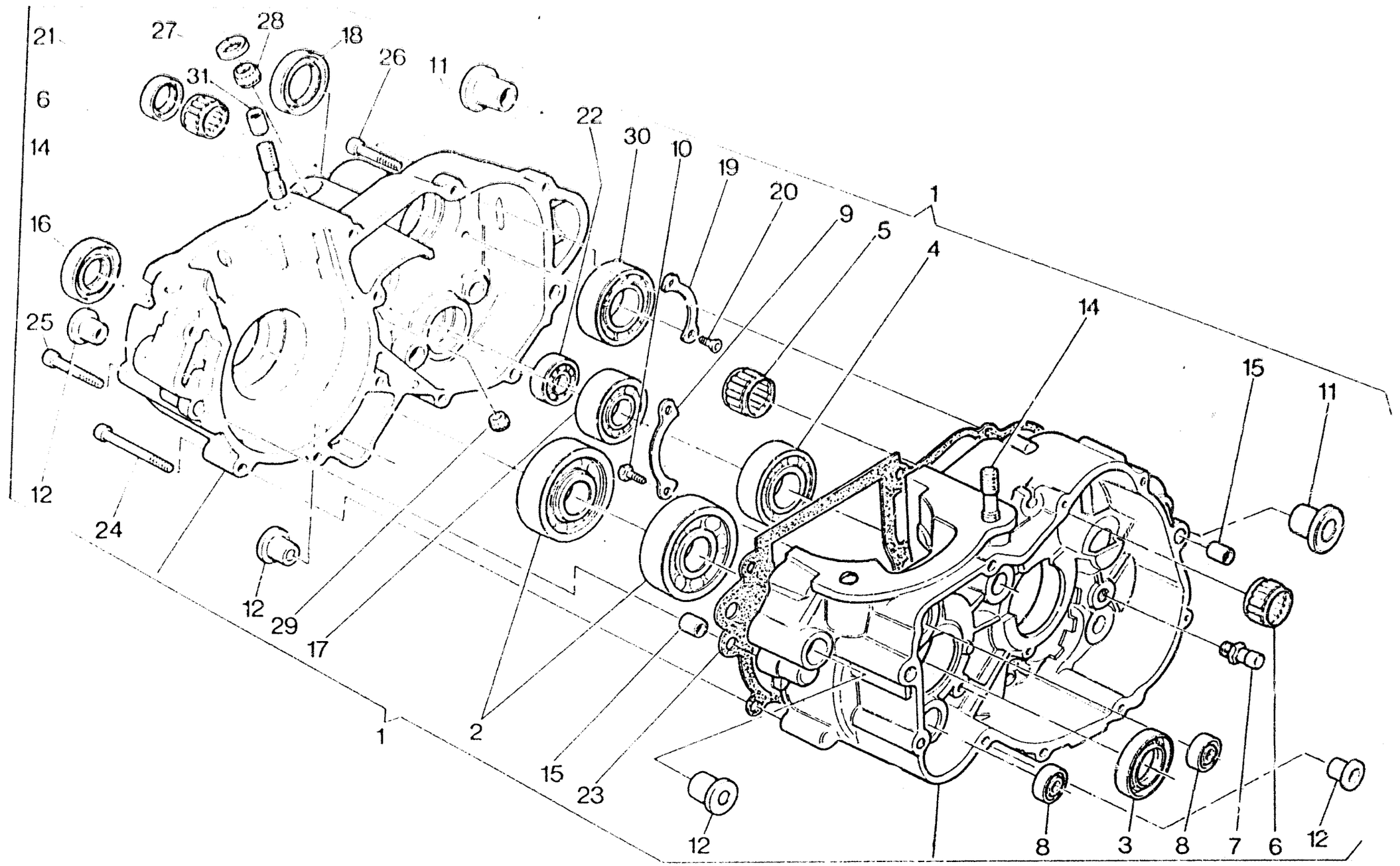
21
27
28
18
26
11
31
6
14
22
30
10
19
20
9
5
1
4
16
25
14
15
11
12
24
12
29
17
1
2
15
23
12
8
3
8
7
6
12

BASAMENTO - CRANKCASE
CARTER - GEHAUSE
BANCADA

TAVOLA DRAWING TABLE BILD TABLA **5**

CR 250 - 360 / 93

Note Notes Notes Marke Notas	Pos. No. N. Index Pos.	N. Cod. Code No. Nr. Code Code Nr N. Cod.	DENOMINAZIONE	NAME	DESIGNATION	BESHREIBUNG	DENOMINACION	Q.tà Q.ty Q.te M.de C.ad	Valid'à Validity Validité Gültig Validez
	1	8000 73497	Carters motore comp. (250)	Crankcase assy (250)	Carter compl. (250)	Kurbelgehäuse kpl. (250)	Carter motor completi (250)	1	
	1	8000 73506	Carters motore comp. (360)	Crankcase assy (360)	Carter compl. (360)	Kurbelgehäuse kpl. (360)	Carter motor completi (360)	1	
	2	8000 42155	Cuscinetto albero motore	Ball bearing	Roulement à billes	Kugellager	Cojinete de bolas	2	
	3	8000 30728	Anello di tenuta	Seal ring	Bague d'étanchéité	Dichtungsring	Anillo de retención	1	
	4	8000 24952	Cuscinetto a sfere	Ball bearing	Roulement à billes	Kugellager	Cojinete de bolas	1	
	5	8000 36440	Cuscinetto a sfere	Ball bearing	Roulement à billes	Kugellager	Cojinete de bolas	1	
	6	8000 48212	Cuscinetto a rullini	Needle bearing	Roulement à aiguilles	Nadelkäfig	Cojinete de rodillos	2	
	7	8000 66625	Perno fermo selettore	Pin	Pivot	Bolzen	Perno	1	
	8	80000 6597	Cuscinetto	Bearing	Roulement	Lager	Cojinete	2	
	9	8000 42100	Piastrina	Plate	Plaquette	Plättchen	Placa	1	
	10	60N10 2505	Vite	Screw	Vis	Schraube	Tornillo	2	
	11	8000 73500	Bussola	Bushing	Douille	Buchse	Manguito	2	
	12	8000 31717	Bussola	Bushing	Douille	Buchse	Manguito	4	
	14	8000 42185	Prigioniero	Stud bolt	Prisonnier	Stiftschraube	Prisionero	4	
	15	80000 7719	Bussola di riferimento	Bushing	Douille	Buchse	Manguito	4	
	16	8000 32389	Anello di tenuta	Seal ring	Bague d'étanchéité	Dichtungsring	Anillo de retención	1	
	17	8000 48208	Cusc. a sfere albero primario	Ball bearing	Roulement à billes	Kugellager	Cojinete de bolas	1	
	18	8000 48211	Anello di tenuta	Seal ring	Bague d'étanchéité	Dichtungsring	Anillo de retención	1	
	19	8000 38518	Piastrina	Plate	Plaquette	Plättchen	Placa	1	
	20	8000 42643	Vite	Screw	Vis	Schraube	Tornillo	2	
	21	8000 48209	Anello di tenuta	Seal ring	Bague d'étanchéité	Dichtungsring	Anillo de retención	1	
	22	80000 2124	Cusc. a sfere	Ball bearing	Roulement à billes	Kugellager	Cojinete de bolas	1	
	23	8000 72522	Guarnizione	Gasket	Garniture	Dichtung	Junta	1	
	24	60N10 2515	Vite L = 50 mm	Screw	Vis	Schraube	Tornillo	2	
	25	60N10 2514	Vite L = 45 mm	Screw	Vis	Schraube	Tornillo	6	
	26	60N10 2512	Vite L = 35 mm	Screw	Vis	Schraube	Tornillo	4	

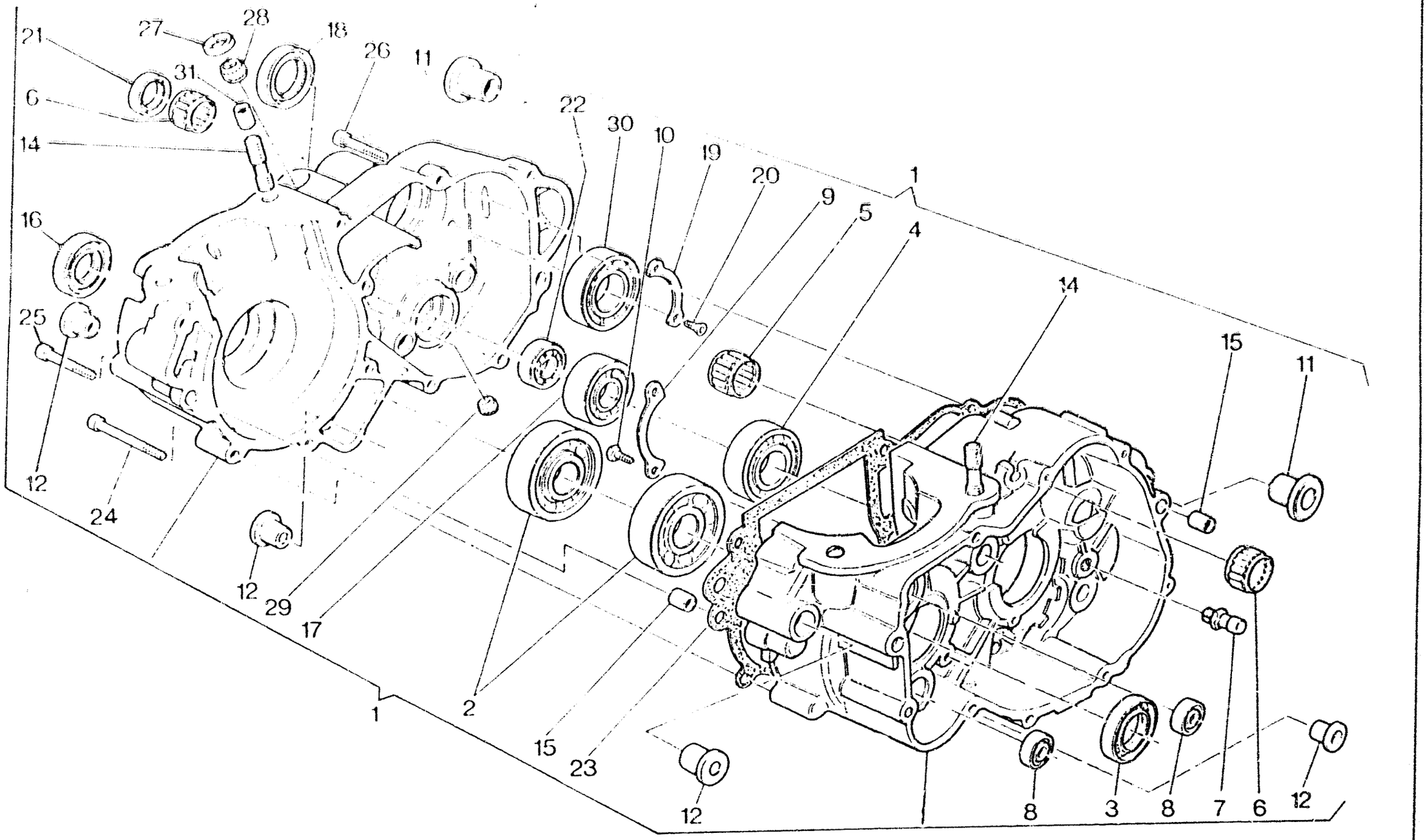
21
27
28
18
26
11
31
6
14
22
30
10
19
20
9
5
4
1
16
25
14
15
11
12
24
12
29
17
1
2
15
23
12
8
3
8
7
6
12

Note Notes Notes Marks Notas	Pos. No. N. Index Pos.	N. Cod. Code No. Nr. Code Code Nr N. Cod.	DENOMINAZIONE	NAME	DESIGNATION	BESHREIBUNG	DENOMINACION	Q.tà Q.ty Q.te M.ge C.ad	Validità Validity Validité Gültig Validez
	27	8000 48856	Anello di tenuta	Seal ring	Bague d'étanchéité	Dichtungsring	Anillo de retención	1	
	28	8000 49016	Cuscinetto a rullini	Needle bearing	Roulement à aiguilles	Nadelkäfig	Cojinete de rodillos	1	
	29	8000 42244	Cuscinetto a rullini	Needle bearing	Roulement à aiguilles	Nadelkäfig	Cojinete de rodillos	1	
	30	8000 43789	Cusc. a sfere albero secondario	Ball bearing	Roulement à billes	Kugellager	Cojinete de bolas	1	
	31	8000 19979	Spina di riferimento	Pin	Goupille	Stift	Clavija	2	

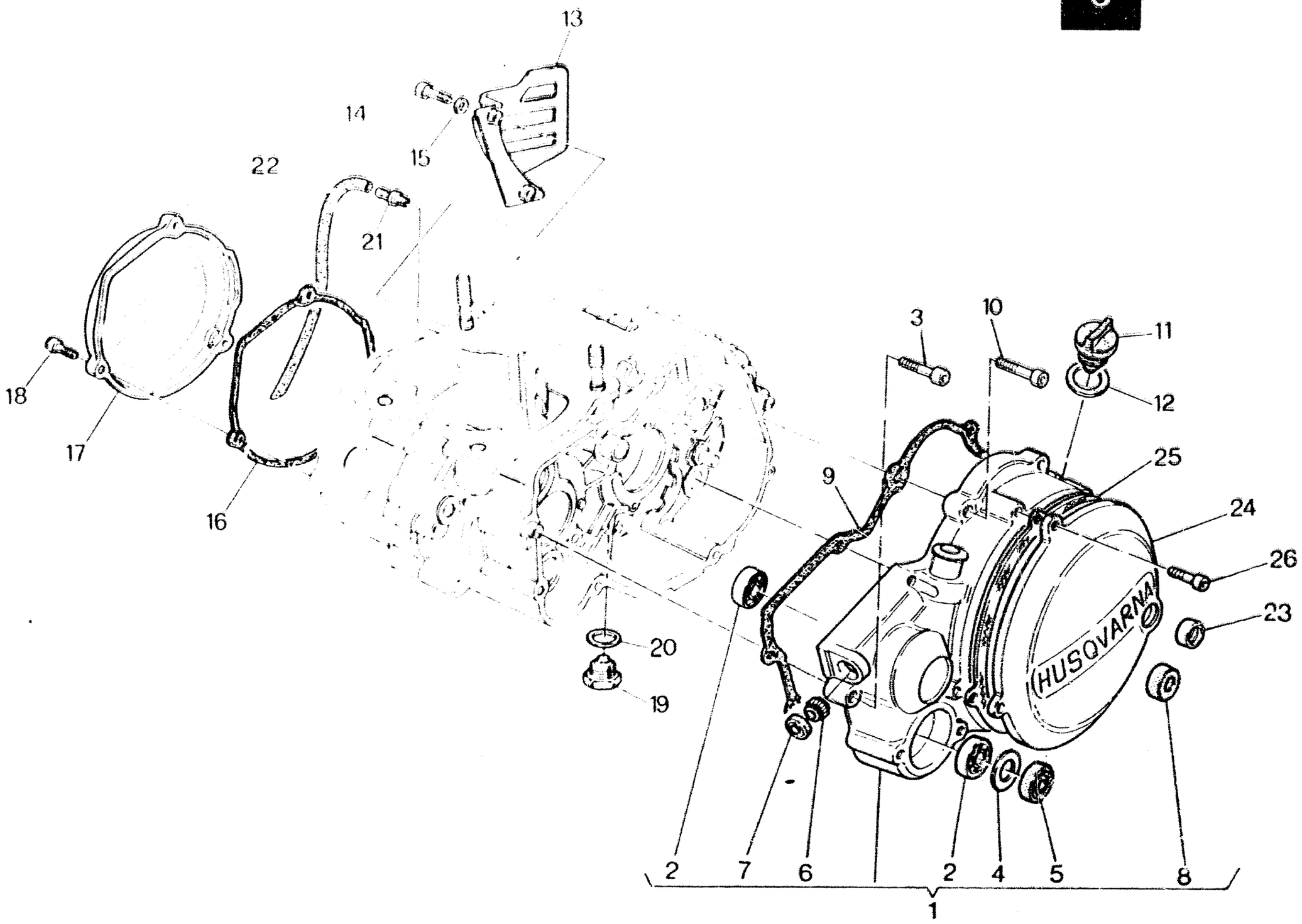
13
14
15
22
21
18
17
16
20
19
3
10
11
12
25
24
26
23
9
HUSQVARNA
2
7
6
2
4
5
8
1

COPERCHI BASAMENTO - CRANKCASE COVERS
COUVERCLES CARTER - GEHAUSEDECKEL
TAPA BANCADA

TAVOLA DRAWING TABLE BILD TABLA **6**

CR 250 - 260 / 93

Note Notes Notes Marks Notas	Pos. No. N. Index Pos.	N. Cod. Code No. Nr. Code Code Nr N. Cód.	DENOMINAZIONE	NAME	DESIGNATION	BEZEICHNUNG	DENOMINACION	Q.tà Q.ty Q.té N. de Cant.	Validità Validity Validité Gültig Validez
	1	80A0 60266	Coperchio sinistro completo	Left cover assembly	Ensemble couvercle G.	Aggregat Deket L.	Juego tapa izq.	1	
	2	80000 6597	Cuscinetto a sfere	Ball bearing	Roulement à billes	Kugellager	Cojinete de bolas	2	
	3	60N10 2511	Vite L = 30 mm	Screw	Vis	Schraube	Tornillo	2	
	4	8000 44978	Rosetta piana	Washer	Rondelle	Scheibe	Arandela	1	
	5	8000 38215	Anello di tenuta	Seal ring	Bague d'étanchéité	Dichtungsring	Anillo de retención	1	
	6	8000 31748	Cuscinetto a rullini	Needle bearing	Roulement à aiguilles	Nadelkäfig	Cojinete de rodillos	1	
	7	8000 64296	Anello di tenuta	Seal ring	Bague d'étanchéité	Dichtungsring	Anillo de retención	1	
	8	8000 34451	Anello di tenuta	Seal ring	Bague d'étanchéité	Dichtungsring	Anillo de retención	1	
	9	8000 48216	Guarnizione	Gasket	Garniture	Dichtung	Junta	1	
	10	60N10 2509	Vite L = 20 mm	Screw	Vis	Schraube	Tornillo	6	
	11	8000 36786	Tappo carico olio	Oil filling cap	Bouchon rempl. huile	Öleinfüllstöpsel	Tapón introducción aceite	1	
	12	8000 27960	Rosetta di tenuta	Washer	Rondelle	Scheibe	Arandela	1	
	13	8000 57002	Coperchio pignone	Cover	Couvercle	Deckel	Tapa	1	
	14	60N10 7335	Vite	Screw	Vis	Schraube	Tornillo	2	
	15	60N1 15504	Rosetta piana	Washer	Rondelle	Scheibe	Arandela	2	
	16	8000 69372	Guarnizione	Gasket	Garniture	Dichtung	Junta	1	
	17	8000 69144	Coperchio volano	Cover	Couvercle	Deckel	Tapa	1	
	18	60N10 2509	Vite L = 20 mm	Screw	Vis	Schraube	Tornillo	3	
	19	8000 11524	Tappo scarico olio	Oil drain plug	Bouchon vidange huile	Stöpsel f. Ölablass	Tapón purga aceite	1	
	20	80000 6725/3	Rosetta di tenuta	Washer	Rondelle	Scheibe	Arandela	1	
	21	8000 19620	Raccordo sfiato camera cambio	Union	Raccord	Anschluss	Empalme	1	
	22	8000 45022	Tubo	Pipe	Tuyau	Rohr	Tubo	1	
	23	8000 53340	Spia livello olio	Oil inspection cap	Bouchon contrôle huile	Ölstandkontrolle	Mirilla nivel aceite	1	
	24	8000 63618	Coperchio frizione	Clutch cover	Couvercle embrayage	Kupplungsdeckel	Tapa accionamiento embrague	1	
	25	8000 59603	Guarnizione	Gasket	Garniture	Dichtung	Junta	1	
	26	60N10 2506	Vite L = 14 mm	Screw	Vis	Schraube	Tornillo	5	

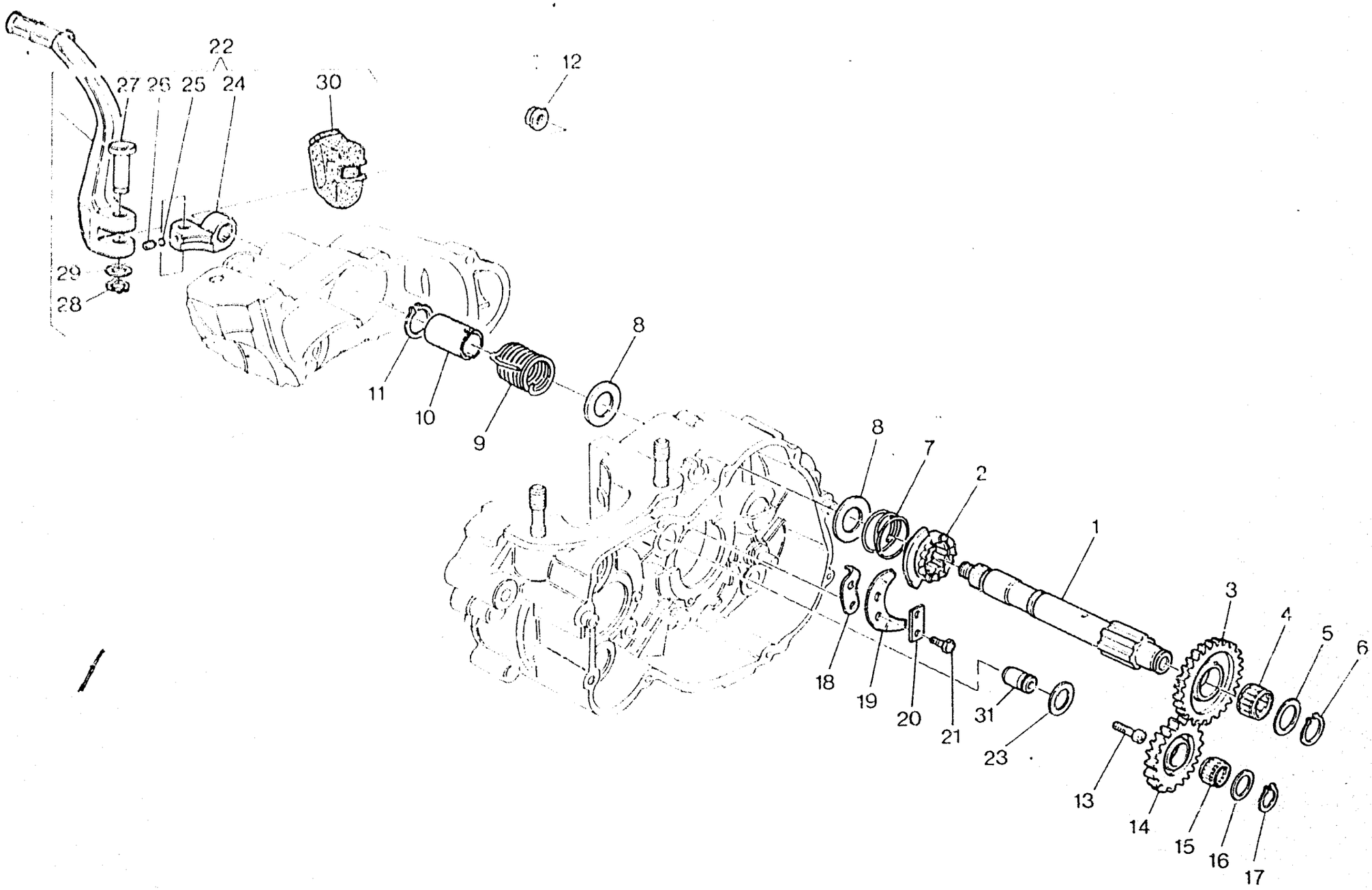
22
27
26
25
24
30
12
29
28
11
10
9
8
8
7
2
1
3
4
5
6
18
19
20
21
31
23
13
14
15
16
17

AVVIAMENTO A PEDALE - KICK STARTER
PEDAL DE MISE EN MARCHE - ANLASSER
PUESTA EN MARCHA A PEDAL

TAVOLA DRAWING TABLE BILD TABLA **7**

CR 250 - 360 / 93

Note Notes Notes Marke Notas	Pos. No. N. Index Pos.	N. Cod. Code No. Nr. Code Code Nr N. Cod.	DENOMINAZIONE	NAME	DESIGNATION	BESHREIBUNG	DENOMINACION	Q.tà Q.ty Q.te M.ge C.ad	Validità Validity Validité Gültig Validez
	1	8000 48110	Albero avviamento	Starter crank shaft	Arbre de démarrage	Kickstarterwelle	Eje arranque	1	
	2	8000 48111	Manicotto scorrevole	Sleeve	Manchon	Muffe	Manguito	1	
	3	8000 48112	Ingr. con cricchetto Z = 27	Gear	Engranage	Zahnrad	Engranaje	1	
	4	8000 48113	Cuscinetto a rullini	Needle bearing	Roulement à aiguilles	Nadelkäfig	Cojinete de rodillos	1	
	5	8000 48114	Rosetta di rasamento	Washer	Rondelle	Scheibe	Arandela	1	
	6	60N2 21207	Anello elastico	Split ring	Anneau ressort	Sprengring	Anillo elástico	1	
	7	8000 48115	Molla	Spring	Ressort	Feder	Resorte	1	
	8	80F0 32069	Rosetta di ras. sp. 1,0 mm	Washer	Rondelle	Scheibe	Arandela	2	
	8	80E0 32069	Rosetta di ras. sp. 0,8 mm	Washer	Rondelle	Scheibe	Arandela	2	
	8	80A0 32069	Rosetta di ras. sp. 0,3 mm	Washer	Rondelle	Scheibe	Arandela	2	
	9	8000 48116	Molla	Spring	Ressort	Feder	Resorte	1	
	10	8000 48117	Distanziale	Spacer	Entretoise	Distanzstück	Separador	1	
	11	66N0 21208	Anello elastico	Split ring	Anneau ressort	Sprengring	Anillo elástico	1	
	12	8000 38624	Dado	Nut	Ecrou	Mutter	Tuerca	1	
	13	60N10 2512	Vite	Screw	Vis	Schraube	Tornillo	1	
	14	8000 57542	Ingranaggio di rinvio Z = 20	Gear	Engranage	Zahnrad	Engranaje	1	
	15	8000 31773	Cuscinetto a rullini	Needle bearing	Roulement à aiguilles	Nadelkäfig	Cojinete de rodillos	1	
	16	80A0 38110	Rosetta di ras. sp. 0,4 mm	Washer	Rondelle	Scheibe	Arandela	1	
	16	80B0 38110	Rosetta di ras. sp. 0,5 mm	Washer	Rondelle	Scheibe	Arandela	1	
	17	66N0 21205	Anello elastico	Split ring	Anneau ressort	Sprengring	Anillo elástico	1	
	18	8000 31695	Piastrina fine corsa	Plate	Plaquette	Plättchen	Placa final de carrera	1	
	19	8000 55536	Piastrina disinnesto	Plate	Plaquette	Plättchen	Placa	1	
	20	8000 20474	Piastrina di sicurezza	Plate	Plaquette	Plättchen	Placa	1	
	21	60N10 1883	Vite	Screw	Vis	Schraube	Tornillo	2	
	22	8A00 69786	Leva avviamento completa	Starter lever assy	Levier démarrage compl.	Hebelanlasser kpl.	Palanca arranque compl.	1	
	23	80C0 38110	Rosetta di ras. sp. 0,8 mm	Washer	Rondelle	Scheibe	Arandela	1	

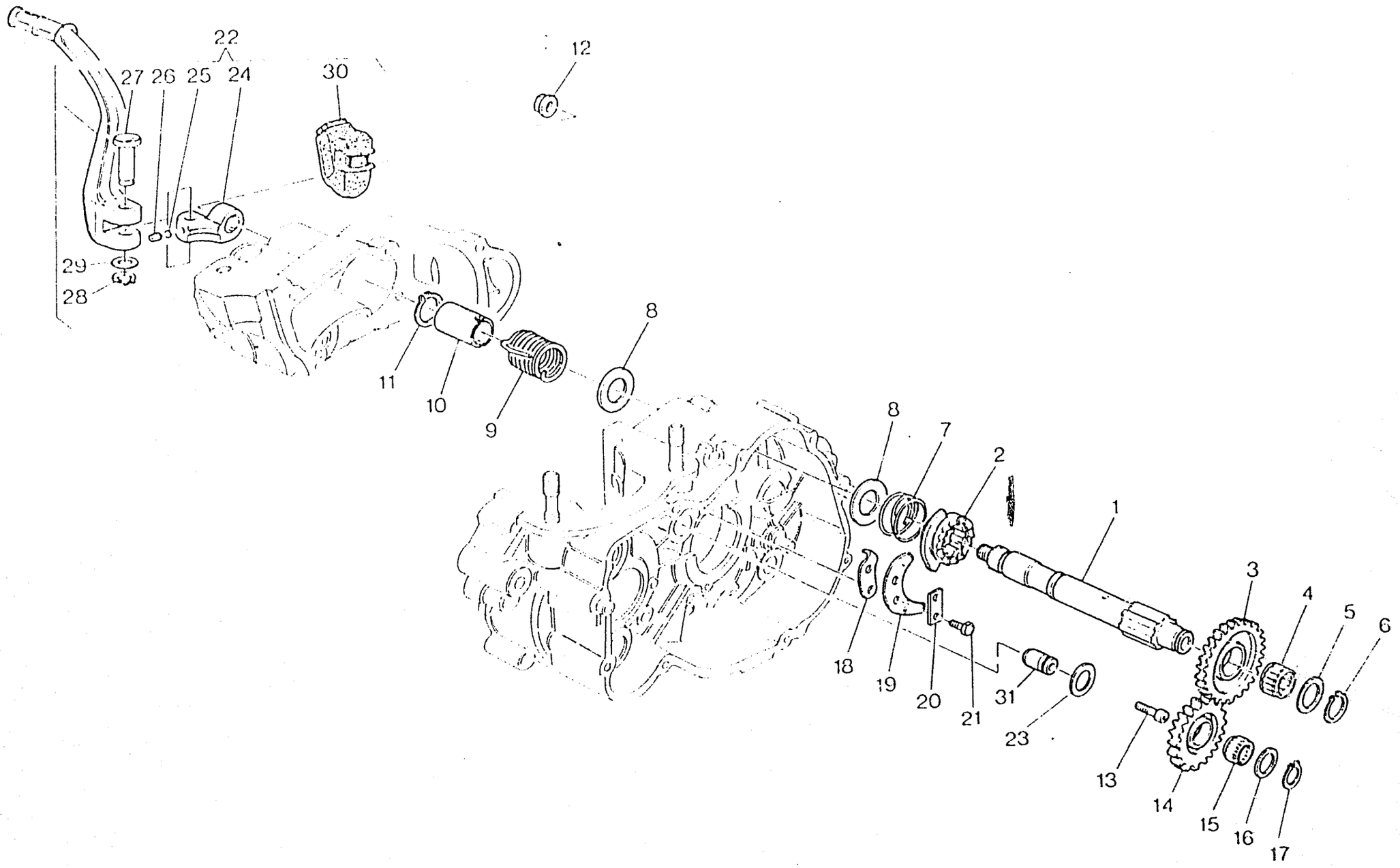
22
27
26
25
24
30
12
29
28
11
10
9
8
8
7
2
1
3
4
5
6
18
19
20
21
31
23
13
14
15
16
17

AVVIAMENTO A PEDALE - KICK STARTER
PEDAL DE MISE EN MARCHE - ANLASSER
PUESTA EN MARCHA A PEDAL

TAVOLA DRAWING TABLE BILD TABLA **7**

CR 250 - 360 / 93

Note Notes Notes Marke Notas	Pos. No. N. Index Pos.	N. Cod. Code No. Nr. Code Code Nr N. Cod.	DENOMINAZIONE	NAME	DESIGNATION	BESHREIBUNG	DENOMINACION	Q.tà Q.ty Q.te M.ge C.ad	Validità Validity Validité Gultig Validez
	23	80E0 38110	Rosetta di ras. sp. 1,0mm	Washer	Rondelle	Scheibe	Arandela	1	
	24	8000 48122	Mozzetto	Hub	Moyeau	Radnabe	Cubo	1	
	25	6BN0 21507	Sfera 1/4"	Ball	Bille	Kugel	Esfera	1	
	26	8000 32203	Molla	Spring	Ressort	Feder	Resorte	1	
	27	8000 38622	Perno	Pin	Pivot	Bolzen	Perno	1	
	28	60N2 21202	Anello elastico	Split ring	Anneau ressort	Sprengring	Anillo elástico	1	
	29	80000 9671	Rosetta piana	Washer	Rondelle	Scheibe	Arandela	1	
	30	8000 35623	Cappuccio	Cap	Capuchon	Kappe	Capuchón	1	
	31	8000 61349	Perno	Pin	Pivot	Bolzen	Perno	1	

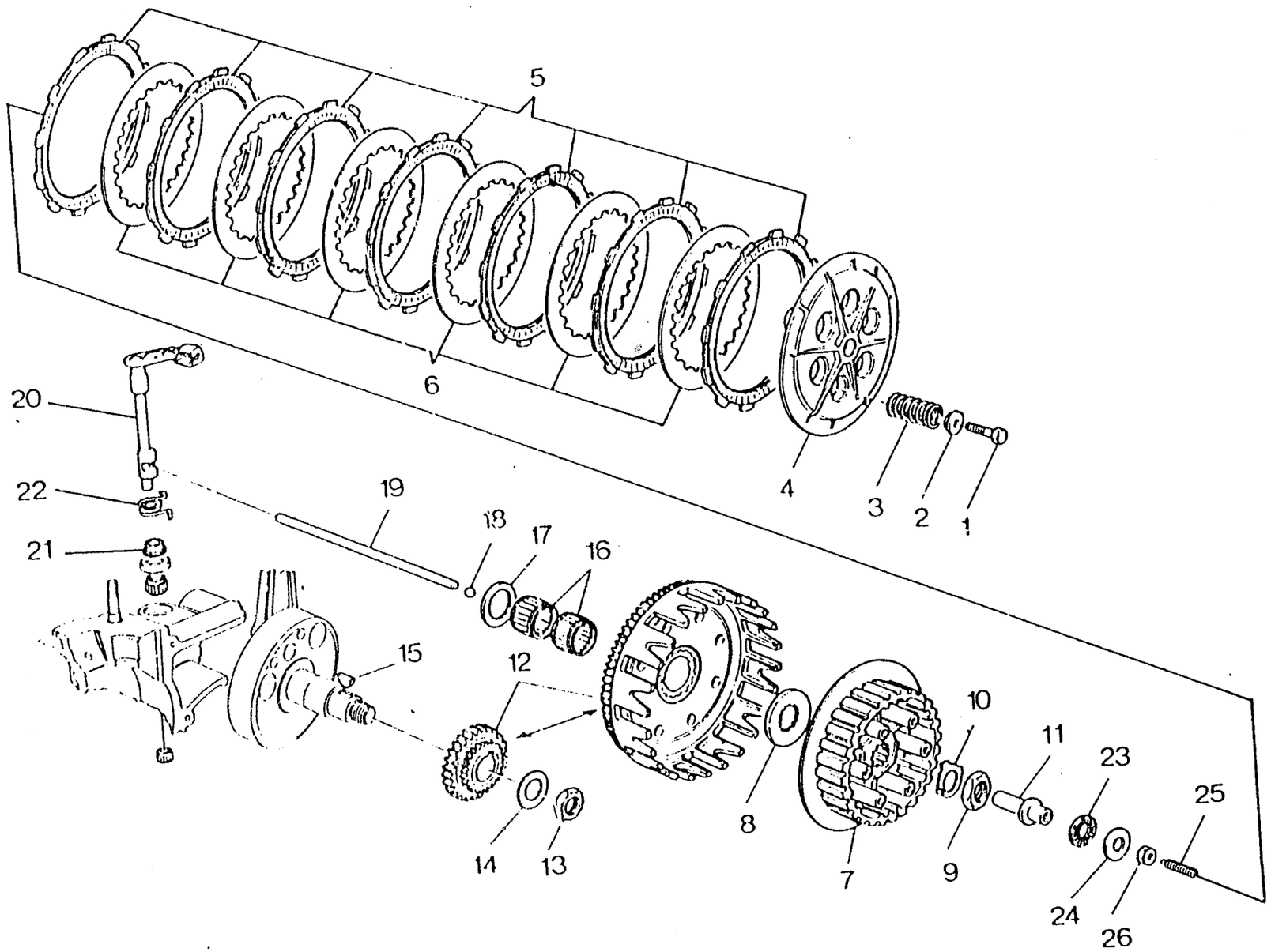
5
6
20
22
21
19
18
17
16
15
12
14
13
8
7
10
9
11
23
24
25
26
4
3
2
1

FRIZIONE, TRASM. PRIMARIA - CLUTCH, PRIMARY DRIVE
EMBRAYAGE, TRANSMISS. PRIMARIE - KUPPLUNG, ERSTERANTRIEB
ENBRAGUE, TRANSM. PRIMARIA

TAVOLA DRAWING TABLE BILD TABLA **8**

CR 250 - 360 / 93

Note Notes Notes Marke Notas	Pos. No. N. Index Pos.	N. Cod. Codo No. Nr. Code Code Nr N. Cod.	DENOMINAZIONE	NAME	DESIGNATION	BESHREIBUNG	DENOMINACION	Q.tà Q.ty Q.te M.ge C.tó	Validità Validity Validité Gultig Validez
	1	60N10 1081	Vite	Screw	Vis	Schraube	Tornillo	6	
	2	8000 39248	Piattello	Plate	Plateau	Teller	Placa	6	
	3	8000 71230	Molla	Spring	Ressort	Feder	Resorte	6	
	4	8000 48138	Piatto spingidischi	Pressure plate	Pousse disque	Druckplatte	Plato empuja-disco	1	
	5	8A00 61095	Disco conduttore	Driving disc	Disque conducteur	Belagscheibe	Disco conductor	7	
	6	8000 51148	Disco condotto	Driven disc	Disque conduit	Stahlscheibe	Disco conducido	6	
	7	8A00 48137	Mozzo portadischi	Clutch hub	Moyeu porte-disque	Scheibenhalternabe	Porta-discos	1	
	8	8000 38350	Rosetta di spallamento	Washer	Rondelle	Scheibe	Arandela	1	
	9	8000 36856	Dado	Nut	Ecrou	Mutter	Tuerca	1	
	10	8000 36857	Rosetta di sicurezza	Washer	Rondelle	Scheibe	Arandela	1	
	11	8000 54477	Piattello	Plate	Plateau	Teller	Placa	1	
	12	8000 64450	Coppia ingr.i primaria (250)	Set of matched primary (250)	Engrenages trans. prim. (250)	Stirnraderpaar (250)	Copla engranaje primaria (250)	1	
	12	8000 63389	Coppia ingr.i primaria (360)	Set of matched primary (360)	Engrenages trans. prim. (360)	Stirnraderpaar (360)	Copla engranaje primaria (360)	1	
	13	8000 36856	Dado	Nut	Ecrou	Mutter	Tuerca	1	
	14	8000 48238	Rosetta a tazza	Washer	Rondelle	Scheibe	Arandela	1	
	15	65N0 21010	Linguetta americana	Woodruff key	Clé woodruff	Federkeil	Lengüeta americana	1	
	16	8000 25044	Gabbia a rullini	Needle cage	Cage à aiguilles	Nadelkaefig	Jaula de agujas del cojinete	2	
	17	8000 48239	Rosetta di ras. sp. 1,1 mm	Washer	Rondelle	Scheibe	Arandela	1	
	17	80A0 48239	Rosetta di ras. sp. 1,3 mm	Washer	Rondelle	Scheibe	Arandela	1	
	17	80B0 48239	Rosetta di ras. sp. 1,5 mm	Washer	Rondelle	Scheibe	Arandela	1	
	18	6BN0 21508	Sfera	Ball	Bille	Kugel	Esfera	1	
	19	8000 59913	Astina disinnesto	Control rod	Coulisseau	Steuerstange	Varilla	1	
	20	8000 61115	Albero comando frizione	Shaft	Arbre	Welle	Eje	1	
	21	8000 55532	Bussola	Bushing	Douille	Buchse	Manguito	1	
	22	8000 48188	Molla	Spring	Ressort	Feder	Resorte	1	
	23	8000 35780	Cuscinetto assiale	Bearing	Roulement	Lager	Cojinete	1	

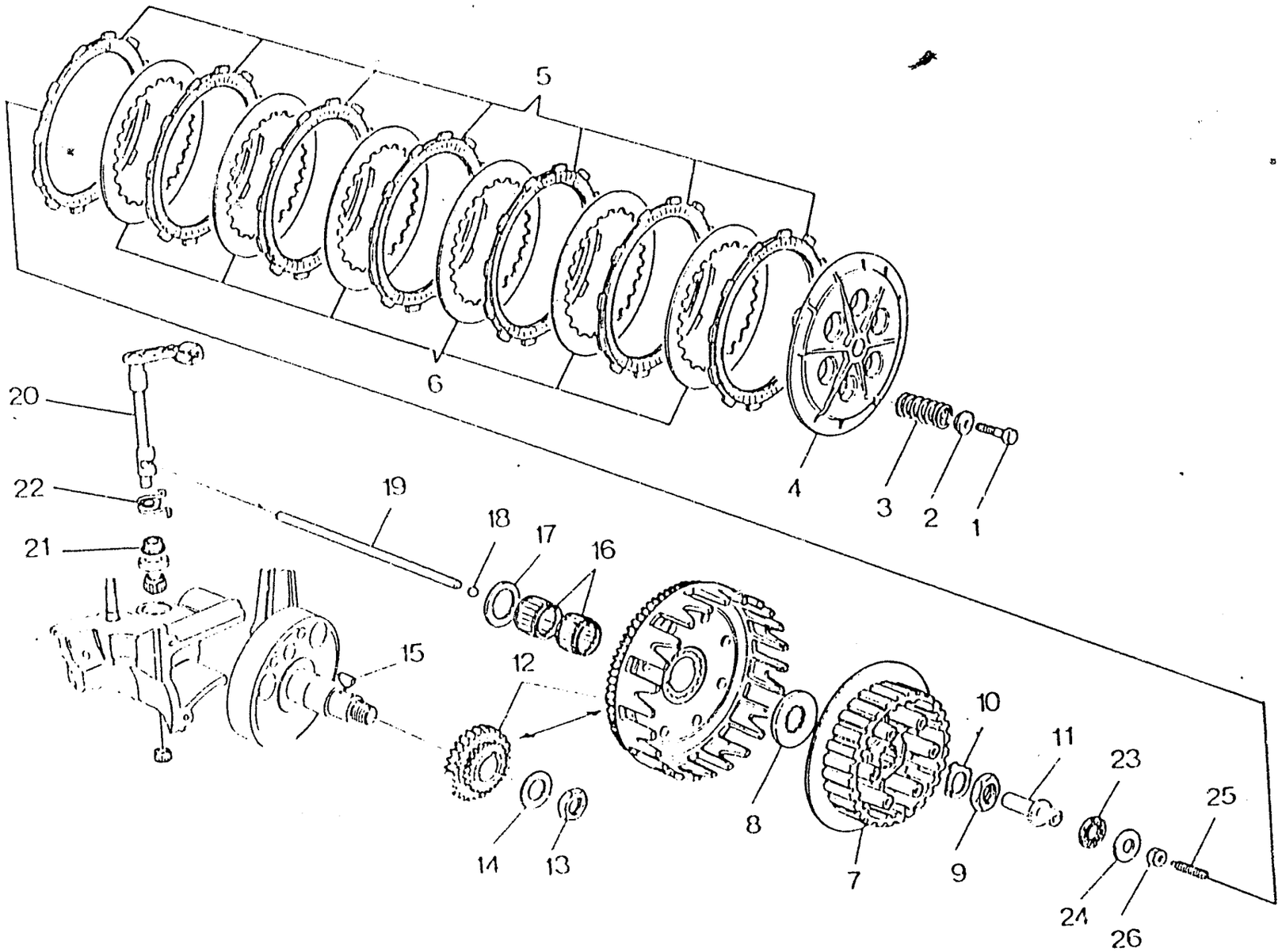
5
6
20
22
21
19
18
17
16
15
12
14
13
4
3
2
1
8
7
10
11
9
23
25
24
26

FRIZIONE, TRASM. PRIMARIA - CLUTCH, PRIMARY DRIVE
EMBRAYAGE, TRANSMISS. PRIMARIE - KUPPLUNG, ERSTERANTRIEB
ENBRAGUE, TRANSM. PRIMARIA

TAVOLA DRAWING TABLE BILD TABLA **8**

CR
250 - 360 / 93

Note Notes Notes Marke Notas	Pos. No. N. Index Pos.	N. Cod. Code No. Nr. Code Code Nr N. Cod.	DENOMINAZIONE	NAME	DESIGNATION	BESHREIBUNG	DENOMINACION	Q.tà Q.ty Q.te M.ge C.ad	Validità Validity Validité Gultig Validez
	24	8000 35781	Rallia	Washer	Rondelle	Scheibe	Arandela	1	
	25	8000 54692	Vite di registro	Adjusting screw	Vis de réglage	Verstellungschraube	Tornillo de regulación	1	
	26	60N1 15033	Dado	Nut	Ecrou	Mutter	Tuerca	1	

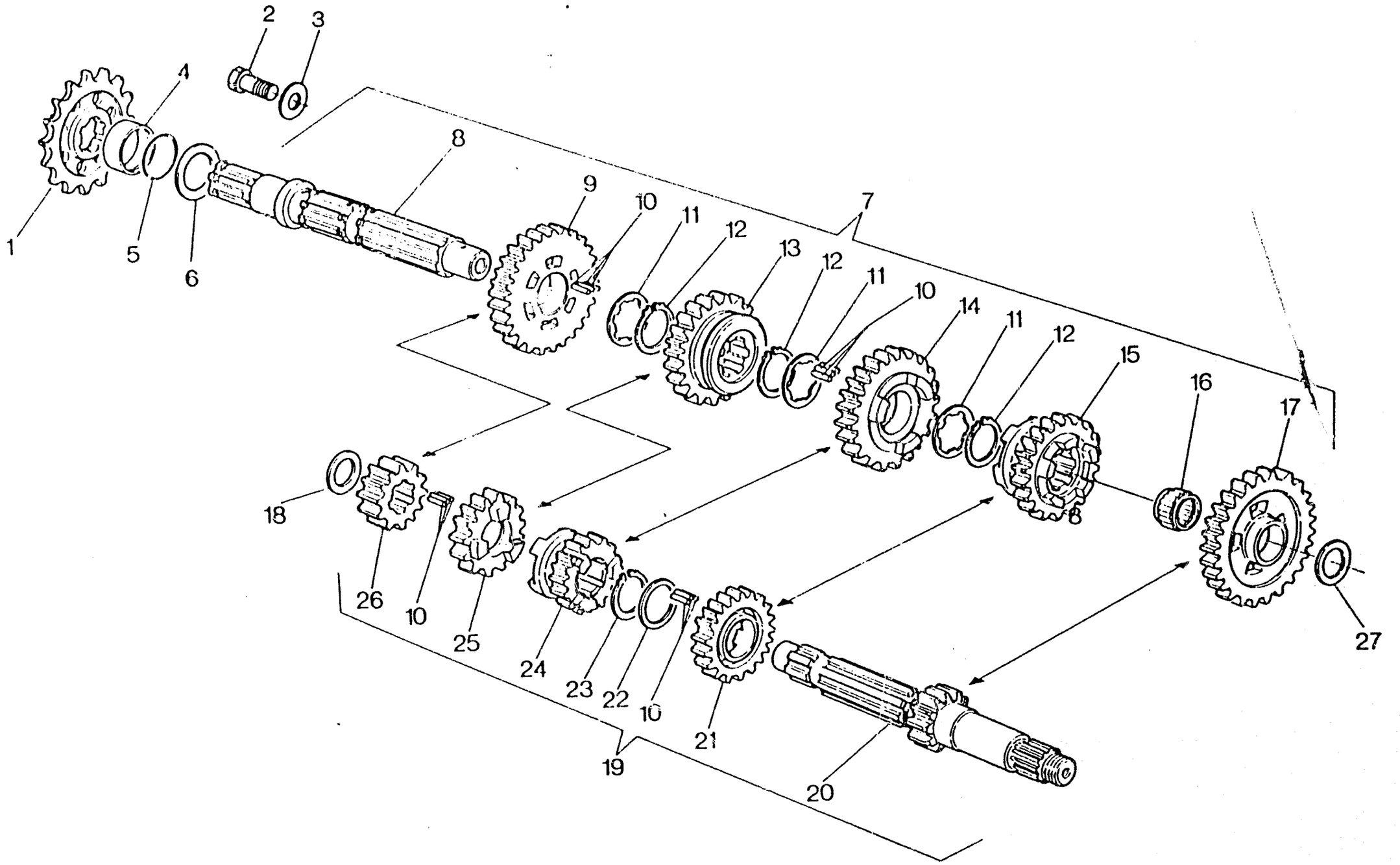
1
2
3
4
5
6
7
8
9
10
11
12
13
12
11
10
14
11
12
15
16
17
18
26
10
25
24
23
22
10
21
19
20
8
27

CAMBIO - TRANSMISSION
BOITE DE VITESSE - WECHSELGETRIBE
CAMBIO

TAVOLA DRAWING TABLE BILD TABLA **9**

CR
250 - 360 / 93

Note Notes Notes Marke Notas	Pos. No. N. Index Pos.	N. Cod. Code No. Nr. Code Code Nr N. Cod.	DENOMINAZIONE	NAME	DESIGNATION	BESHREIBUNG	DENOMINACION	Q.tà Q.ty Q.te M.ge C.ad	Validità Validity Validité Gültig Validez
	1	8000 50619	Pign. uscita cambio Z=14 (250)	Pinion	Pignon	Ritzel	Piñón	1	
★	1	8000 50620	Pign. uscita cambio Z=15 (250)	Pinion	Pignon	Ritzel	Piñón	1	
	1	8000 50620	Pign. uscita cambio Z=15 (360)	Pinion	Pignon	Ritzel	Piñón	1	
★	1	8000 50619	Pign. uscita cambio Z=14 (360)	Pinion	Pignon	Ritzel	Piñón	1	
	2	8000 62153	Vite	Screw	Vis	Schraube	Tornillo	1	
	3	8000 62154	Rosetta	Washer	Rondelle	Scheibe	Arandela	1	
	4	8000 64868	Distanziale	Spacer	Entretoise	Distanzstück	Separador	1	
	5	8000 42700	Anello OR	O-Ring	Bague OR	O-Ring	Anillo OR	1	
	6	8A00 17972	Rosetta di ras. sp. 0,3 mm	Washer	Rondelle	Scheibe	Arandela	1	
	6	8C00 17972	Rosetta di ras. sp. 0,5 mm	Washer	Rondelle	Scheibe	Arandela	1	
	6	8D00 17972	Rosetta di ras. sp. 0,7 mm	Washer	Rondelle	Scheibe	Arandela	1	
	6	8E00 17972	Rosetta di ras. sp. 0,8 mm	Washer	Rondelle	Scheibe	Arandela	1	
	6	8F00 17972	Rosetta di ras. sp. 0,9 mm	Washer	Rondelle	Scheibe	Arandela	1	
	6	8G00 17972	Rosetta di ras. sp. 1,0 mm	Washer	Rondelle	Scheibe	Arandela	1	
	6	8H00 17972	Rosetta di ras. sp. 1,1 mm	Washer	Rondelle	Scheibe	Arandela	1	
	6	8J00 17972	Rosetta di ras. sp. 1,2 mm	Washer	Rondelle	Scheibe	Arandela	1	
	7	8A00 61755	Albero secondario completo	Layshaft compl.	Arbre secondaire compl.	Vorgelegewelle kpl.	Eje secundario completo compl.	1	
	8	8000 62151	Albero secondario	Layshaft	Arbre secondaire	Vorgelegewelle	Eje secundario	1	
	9	8000 65226	Ingr. 2ª vel. Z = 28	2nd speed gear	Engranage 2éme	Zahnrad 2. Gang	Engr. 2° velocidad	1	
	10	8000 27690	Rullino	Roller	Aiguille	Rolle	Rodillo	144	
	11	8000 36889	Rosetta di ras. sp. 1,2 mm	Washer	Rondelle	Scheibe	Arandela	3	
	12	8000 36888	Anello elastico	Split ring	Anneau ressort	Sprengring	Anillo elástico	3	
	13	8000 65228	Ingr. 4ª vel. Z = 22	4th speed gear	Engranage 4éme	Zahnrad 4. Gang	Engr. 4° velocidad	1	
	14	8000 60951	Ingr. 3ª vel. Z = 23	3rd speed gear	Engranage 3éme	Zahnrad 3. Gang	Engranaje 3° velocidad	1	
	15	8000 60952	Ingr. 5ª vel. Z = 20	Gear 5th speed	Engranage 5éme	Zahnrad 5. Gang	Engranaje 5° velocidad	1	
	16	8000 22373	Cuscinetto a rullini	Needle bearing	Roulement à aiguilles	Nadelkäfig	Cojinete de rodillos	1	

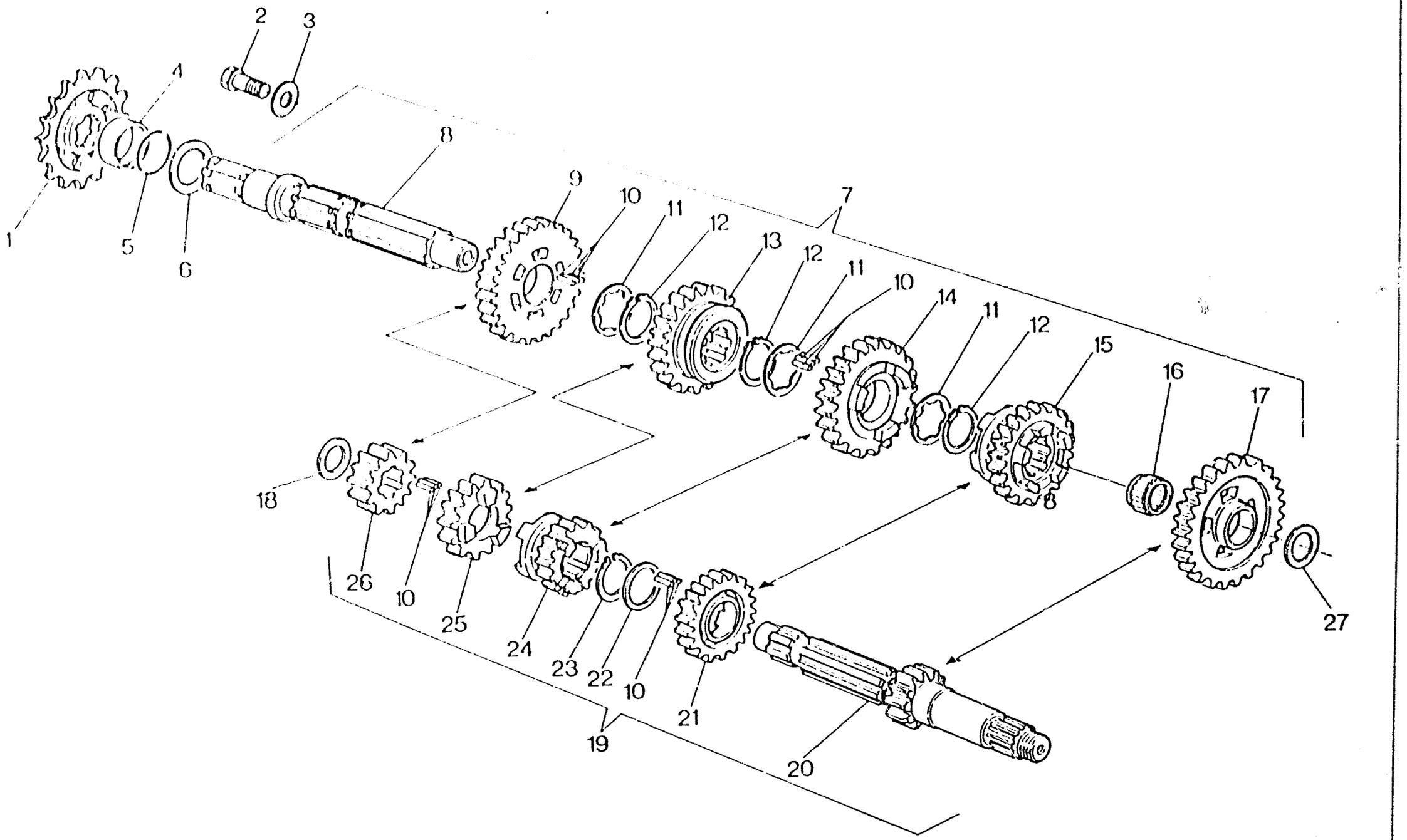
1
2
3
4
5
6
7
8
9
10
11
12
13
12
11
10
14
11
12
15
16
17
18
26
10
25
24
23
22
10
21
19
20
27

Note Notes Notes Marke Notas	Pos. No. N. Index Pos.	N. Cod. Code No. Nr. Code Code Nr N. Cod.	DENOMINAZIONE	NAME	DESIGNATION	BESHREIBUNG	DENOMINACION	Q.tà Q.ty Q.te M.ge C.ad	Validità Validity Validité Gültig Validez
	17	8000 60953	Ingr. 1ª vel. Z = 30	Gear 1st speed	Engranage 1ére	Zahnrad 1. Gang	Engranaje 1° velocidad	1	
	18	80A0 10904	Rosetta di ras. sp. 0,3 mm	Washer	Rondelle	Scheibe	Arandela	1	
	18	80C0 10904	Rosetta di ras. sp. 0,5 mm	Washer	Rondelle	Scheibe	Arandela	1	
	18	80E0 10904	Rosetta di ras. sp. 0,7 mm	Washer	Rondelle	Scheibe	Arandela	1	
	18	80F0 10904	Rosetta di ras. sp. 0,8 mm	Washer	Rondelle	Scheibe	Arandela	1	
	18	80G0 10904	Rosetta di ras. sp. 0,9mm	Washer	Rondelle	Scheibe	Arandela	1	
	18	80H0 10904	Rosetta di ras. sp. 1,0mm	Washer	Rondelle	Scheibe	Arandela	1	
	18	80I0 10904	Rosetta di ras. sp. 1,1 mm	Washer	Rondelle	Scheibe	Arandela	1	
	18	80L0 10904	Rosetta di ras. sp. 1,2 mm	Washer	Rondelle	Scheibe	Arandela	1	
	19	8000 65224	Albero primario completo	Main shaft	Arbre primaire	Hauptwelle	Eje principal completo	1	
	20	8000 60943	Albero primario	Main shaft	Arbre primaire	Hauptwelle	Eje primario	1	
	21	8000 60944	Ingr. 5ª vel. Z = 19	Gear 5th speed	Engranage 5éme	Zahnrad 5. Gang	Engranaje 5° velocidad	1	
	22	8000 54319	Rosetta di ras. sp. 1,2 mm	Washer	Rondelle	Scheibe	Arandela	1	
	23	8000 31772	Anello elastico	Split ring	Anneau ressort	Sprengring	Anillo elástico	1	
	24	8000 60947	Ingr. scorrevole 3ª vel. Z = 16	Driven gear 3rd speed	Engranage conduit 3éme	Zahnrad 3. Gang	Engr. 3° velocidad	1	
	25	8000 65227	Ingr. 4ª vel. Z = 18	4th speed	Engranage 4éme	Zahnrad 4. Gang	Engr. 4° velocidad	1	
	26	8000 65225	Ingr. 2ª vel. Z = 16	2nd speed	Engranage 2ére	Zahnrad 2. Gang	Engranaje 2° velocidad	1	
	27	80A00 7989	Rosetta di ras. sp. 0,3 mm	Washer	Rondelle	Scheibe	Arandela	1	
	27	80C00 7989	Rosetta di ras. sp. 0,5 mm	Washer	Rondelle	Scheibe	Arandela	1	
	27	80E00 7989	Rosetta di ras. sp. 0,7 mm	Washer	Rondelle	Scheibe	Arandela	1	
			★ a richiesta	★ Upon request	★ Sur demande	★ Auf anfrage	★ Bajo pedido		

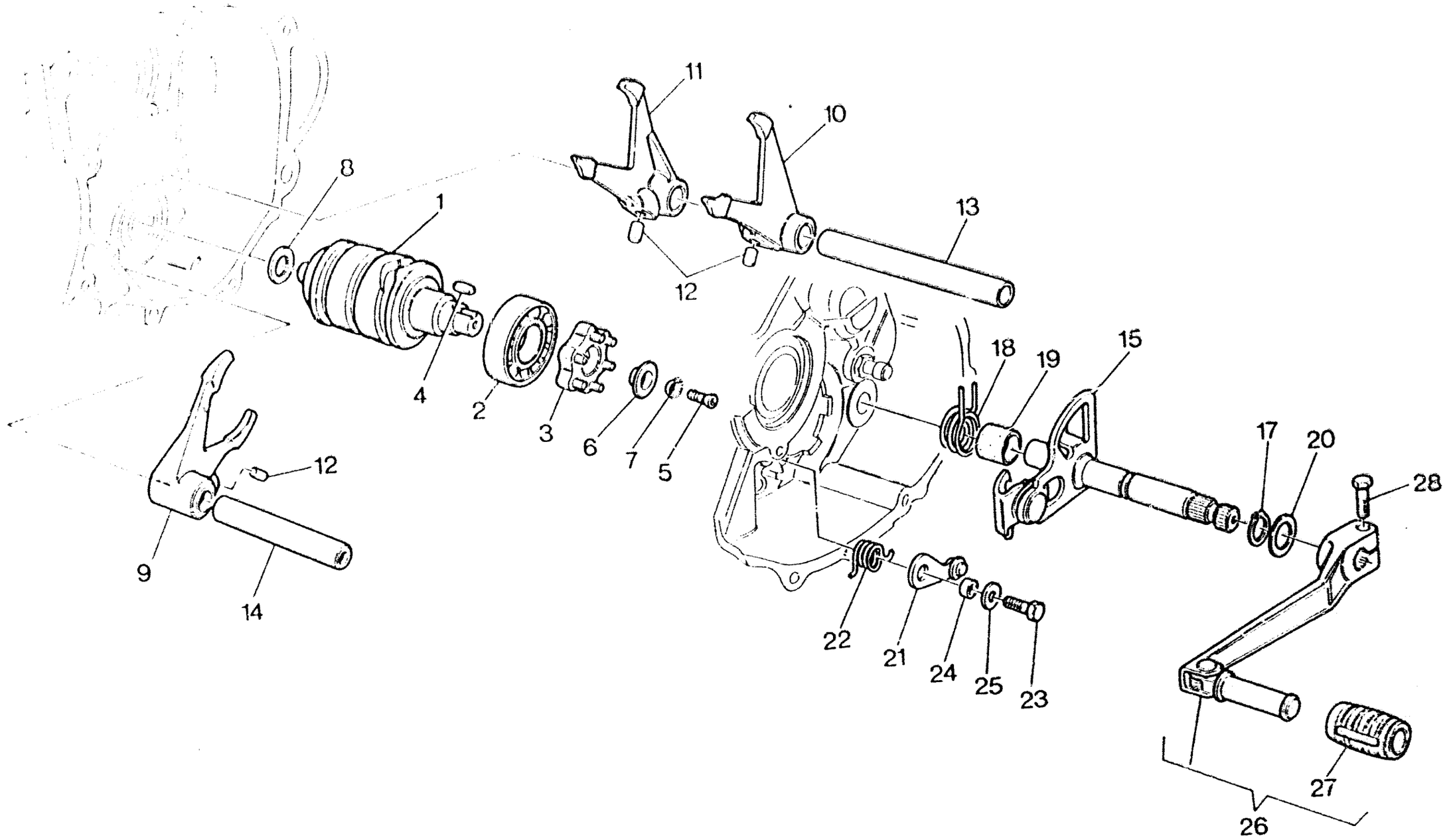
11
10
8
1
13
12
4
2
3
6
7
5
18
19
15
17
20
28
12
9
14
22
21
24
25
23
27
26

COMANDO CAMBIO - SHIFTER
COMMANDE DE VITESSE - GANGSCHALTUNG
MANDO CAMBIO

TAVOLA / DRAWING / TABLE / BILD / TABLA **10**

CR 250 - 360 / 93

Note / Notes / Notes / Marke / Notas	Pos. / No. / N. / Index / Pos.	N. Cod. / Code No. / Nr. Code / Code Nr / N. Cod.	DENOMINAZIONE	NAME	DESIGNATION	BESHREIBUNG	DENOMINACION	Q.tà / Q.ty / Q.te / M.ge / C.ad	Validità / Validity / Validité / Gültig / Validez
	1	8000 48124	Albero com. forcelle cambio	Driving shaft gearbox forks	Arbre comm. fourches trans.	Antriebswelle Schaltgabel	Eje mando horquilla cambio	1	
	2	8000 17040	Cuscinetto a sfere	Ball bearing	Roulement à billes	Kugellager	Cojinete de bolas	1	
	3	8000 64874	Rocchetto	Sprocket	Rochet	Spule	Piñon	1	
	4	8000 38707	Linguetta	Key	Clé	Federkeil	Lengüeta	1	
	5	8000 47496	Vite	Screw	Vis	Schraube	Tornillo	1	
	6	8A00 38708	Rosetta	Washer	Rondelle	Scheibe	Arandela	1	
	7	8000 47160	Rosetta elastica	Spring washer	Rondelle élastique	Federscheibe	Arandela elástica	1	
	8	80A00 1261	Rosetta di ras. sp. 0,2 mm	Washer	Rondelle	Scheibe	Arandela	1	
	8	80B00 1261	Rosetta di ras.sp. 0,3 mm	Washer	Rondelle	Scheibe	Arandela	1	
	8	80C00 1261	Rosetta di ras.sp. 0,5 mm	Washer	Rondelle	Scheibe	Arandela	1	
	8	80D00 1261	Rosetta di ras.sp. 0,8 mm	Washer	Rondelle	Scheibe	Arandela	1	
	8	80E00 1261	Rosetta di ras.sp. 1,0 mm	Washer	Rondelle	Scheibe	Arandela	1	
	9	8000 48125	Forcella innesto 4ª - 5ª vel.	Fork	Fourche eng. vitesses	Schaltgabel	Horquilla marchas	1	
	10	8000 48126	Forcella innesto 1ª - 3ª vel.	Fork	Fourche eng. vitesses	Schaltgabel	Horquilla marchas	1	
	11	8000 48127	Forcella innesto 2ª vel.	Fork	Fourche eng. vitesses	Schaltgabel	Horquilla marchas	1	
	12	8000 38728	Rullo	Roller	Aiguille	Rolle	Rodillo	3	
	13	8000 38711	Perno	Pin	Pivot	Bolzen	Perno	1	
	14	8000 38712	Perno	Pin	Pivot	Bolzen	Perno	1	
	15	8000 65122	Selettore	Selector	Selecteur	Waehler	Selector com.	1	
	17	66N2 21202	Anello elastico	Split ring	Anneau ressort	Sprengring	Anillo elástico	1	
	18	8000 46225	Molla	Spring	Ressort	Feder	Resorte	1	
	19	8000 61376	Distanziale	Spacer	Entretoise	Distanzstück	Separador	1	
	20	80E00 1261	Rosetta di ras.sp. 1,0 mm	Washer	Rondelle	Scheibe	Arandela	1	
	21	8000 38721	Saltarello	Click	Cliquet	Strumhaken	Saltarelo	1	
	22	8000 57789	Molla	Spring	Ressort	Feder	Resorte	1	
	23	60N10 1079	Vite	Screw	Vis	Schraube	Tornillo	1	

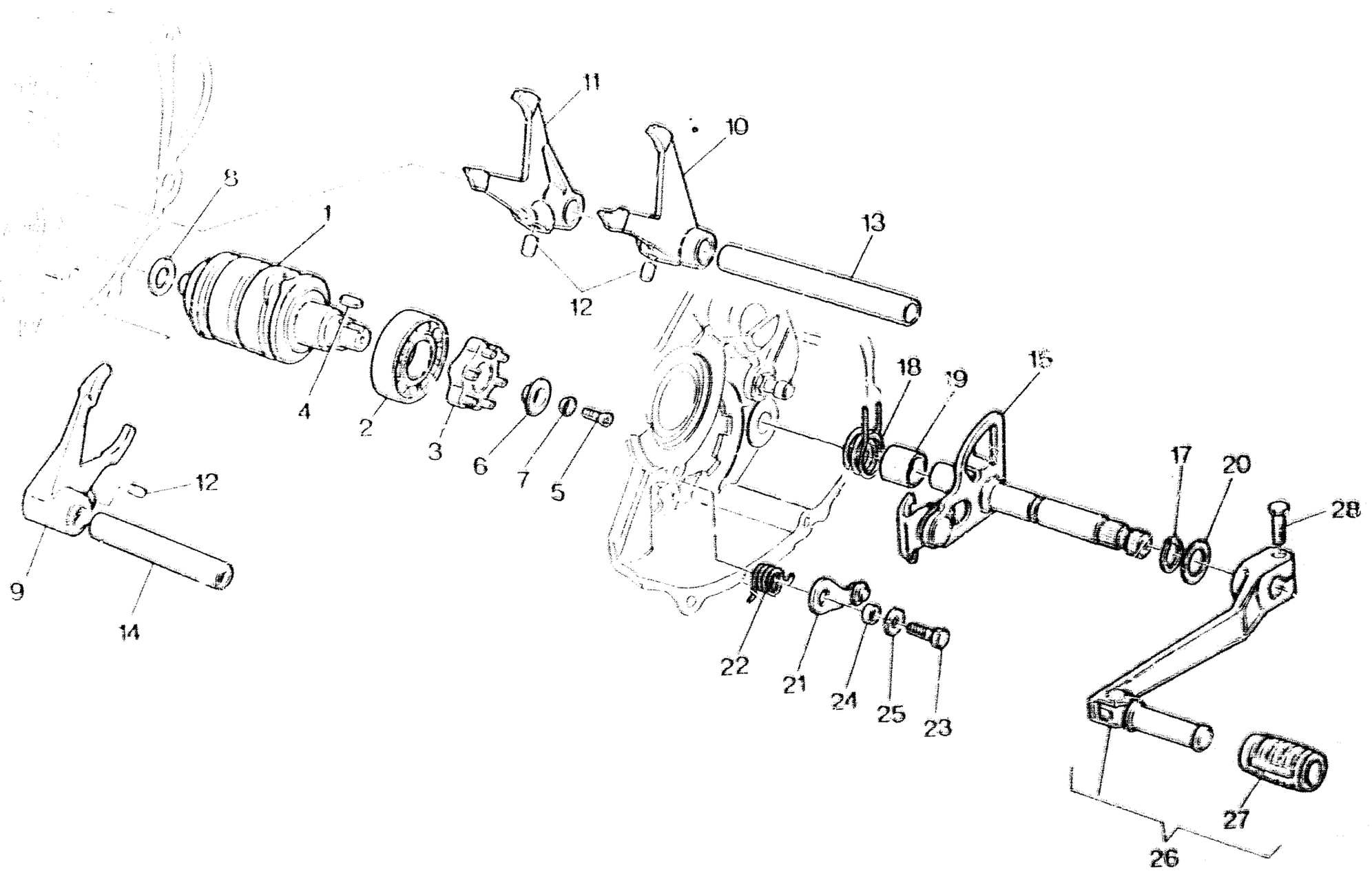
11
10
8
1
13
12
4
2
3
6
7
5
18
19
15
17
20
28
12
9
14
22
21
24
25
23
27
26

COMANDO CAMBIO - SHIFTER
COMMANDE DE VITESSE - GANGSCHALTUNG
MANDO CAMBIO

TAVOLA / DRAWING / TABLE / BILD / TABLA **10**

CR 250 - 360 / 93

Note / Notes / Notes / Marks / Notas	Pos. / No. / N. / Indice / Pos.	N. Cod. / Code No. / No. Code / Code Nr / N. Cod.	DENOMINAZIONE	NAME	DESIGNATION	BEZEICHNUNG	DENOMINACION	Q.tà / Qty / Qté / Menge / Cant.	Validità / Validity / Validité / Gültig / Validez
	24	8000 [illegible]	Distanziale	Spacer	Entretoise	Distanzstück	Separador	1	
	25	80000 2709	Rosetta	Washer	Rondelle	Scheibe	Arandela	1	
	26	8000 65750	Pedale comando cambio compl.	Crank lever assy	Levier compl.	Hebel kpl.	Pedal mando cambio compl.	1	
	27	8000 63621	Manicotto	Sleeve	Manchon	Muffe	Manguito	1	
	28	6ON10 1081	Vite	Screw	Vis	Schraube	Tornillo	1	

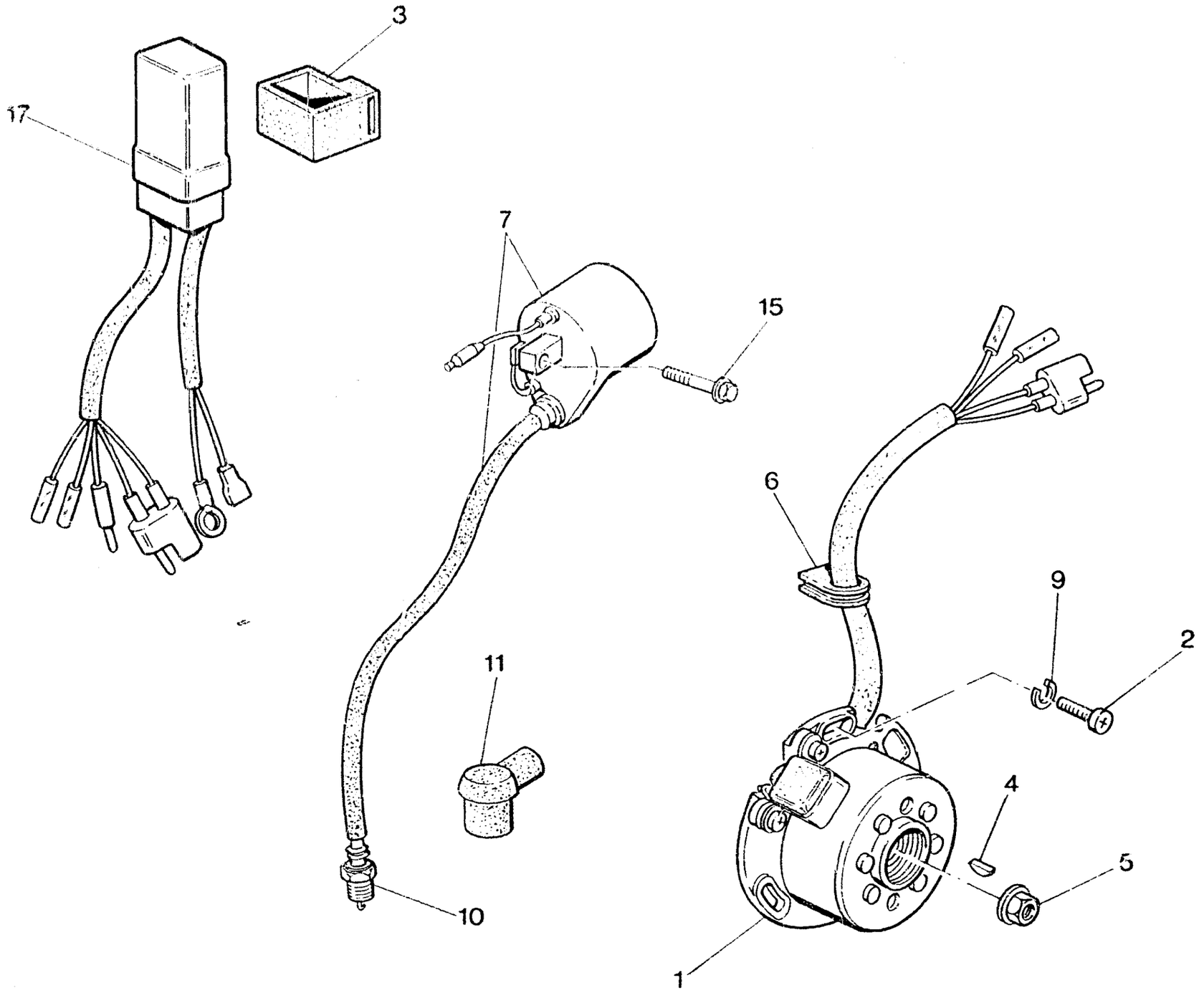
3
17
7
15
6
9
2
11
4
5
10
1

PARTE ELETTRICA - ELECTRIC PART
PARTIE ELECTRIQUES - ELEKTRISCHETEILE
PARTE ELECTRICA

TAVOLA DRAWING TABLE BILD TABLA **11**

CR 250 - 360 / 93

Note Notes Notes Marke Notas	Pos. No. N. Index Pos.	N. Cod. Code No. Nr. Code Code Nr N. Cod.	DENOMINAZIONE	NAME	DESIGNATION	BESHREIBUNG	DENOMINACION	Q.tà Q.ty Q.te M.ge C.ad	Validità Validity Validité Gültig Validez
	1	8000 65787	Alternatore completo	Alternator compl.	Alternateur compl.	Lichtmaschine kpl.	Alternador compl.	1	
	2	60N10 7335	Vite	Screw	Vis	Schraube	Tornillo	3	
	3	8000 50533	Supporto elastico	Support	Support	Halterung	Soporte	1	
	4	65N0 21002	Linguetta americana	Woodruff key	Clé woodruff	Federkeil	Lengüeta americana	1	
	5	8000 42023	Dado	Nut	Ecrou	Mutter	Tuerca	1	
	6	8000 56444	Fascetta	Clamp	Collier	Schelle	Banda	4	
	7	8000 72887	Bobina	Coil	Bobine	Zündspule	Bobina	1	
	9	62N1 15504	Rosetta	Washer	Rondelle	Scheibe	Arandela	2	
	10	8000 63240	Candela NGK B9 EGV (250)	Spark plug (250)	Bougie (250)	Zundkerze (250)	Bujías (250)	1	
	10	8000 69796	Can. «Champion» N82 (250)	Spark plug (250)	Bougie (250)	Zundkerze (250)	Bujías (250)	1	
	10	8000 70206	Candela NGK B8 EGV (360)	Spark plug (360)	Bougie (360)	Zundkerze (360)	Bujías (360)	1	
	10	8000 42547	Can. «Champion» N84 (360)	Spark plug (360)	Bougie (360)	Zundkerze (360)	Bujías (360)	1	
	11	8000 23158	Pipetta scherm.	Plug pipe	Pipette bougie	Kerzenstecker	Pipa bujía	1	
	15	8000 62727	Vite	Screw	Vis	Schraube	Tornillo	4	
	17	8000 72686	Centralina elettronica	Electronic device	Dispositif éléctronique	Zundelektronik	Centralita electronica	1	

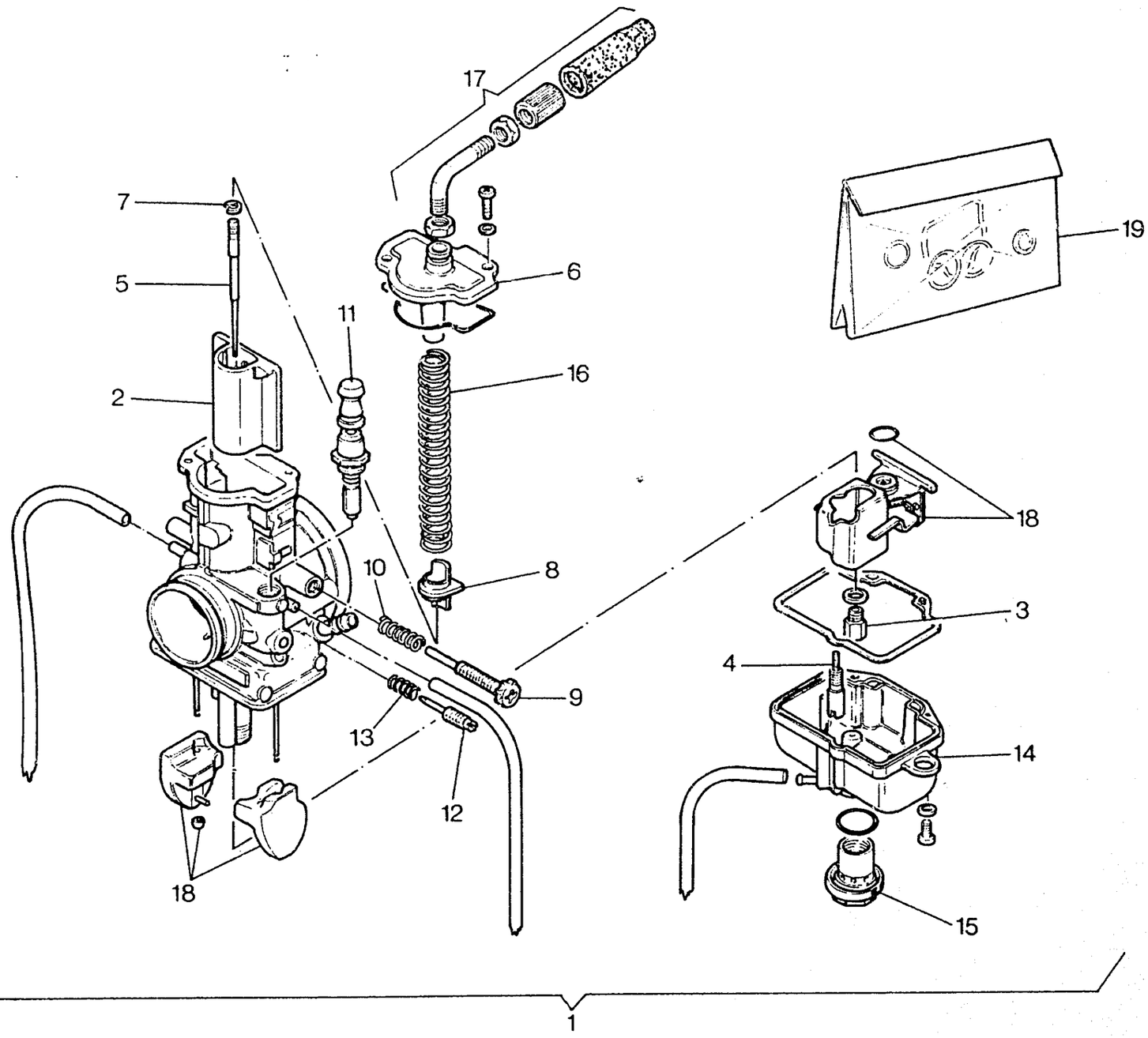
17
7
5
2
11
16
6
19
10
8
18
3
4
9
13
14
12
18
15
1

CARBURATORE - CARBURETOR
CARBURATEUR - VERGASER
CARBURADOR

TAVOLA DRAWING TABLE BILD TABLA **12**

CR
250 - 360 / 93

Note Notes Notas Marke Notas	Pos. No. N. Index Pos.	N. Cod. Code No. Nr. Code Code Nr N. Cod.	DENOMINAZIONE	NAME	DESIGNATION	BESHREIBUNG	DENOMINACION	Q.tà Q.ty Q.te M.ge C.ad	Validità Validity Validité Gultig Validez
	1	8000 73988	Assieme carburatore	Carburetor assy	Carburateur compl.	Vergaser kpl.	Carburador compl.	1	
	2	8C00 72312	Valvola gas da 3.5	Throttle valve	Papillon de gaz	Drosselklappe	Válvula	1	
●	2	8B00 72312	Valvola gas da 3.0	Throttle valve	Papillon de gaz	Drosselklappe	Válvula	1	
●	2	8D00 72312	Valvola gas da 4.0	Throttle valve	Papillon de gaz	Drosselklappe	Válvula	1	
	3	8A00 72311	Getto max. 450	Main jet	Gicleur principal	Hauptdüse	Chiclé máximo	1	
●	3	8X00 72310	Getto max. 410	Main jet	Gicleur principal	Hauptdüse	Chiclé máximo	1	
●	3	8Y00 72310	Getto max. 420	Main jet	Gicleur principal	Hauptdüse	Chiclé máximo	1	
●	3	8Z00 72310	Getto max. 430	Main jet	Gicleur principal	Hauptdüse	Chiclé máximo	1	
●	3	8000 72311	Getto max. 440	Main jet	Gicleur principal	Hauptdüse	Chiclé máximo	1	
●	3	8B00 72311	Getto max. 460	Main jet	Gicleur principal	Hauptdüse	Chiclé máximo	1	
●	3	8C00 72311	Getto max. 470	Main jet	Gicleur principal	Hauptdüse	Chiclé máximo	1	
●	3	8D00 72311	Getto max. 480	Main jet	Gicleur principal	Hauptdüse	Chiclé máximo	1	
●	3	8E00 72311	Getto max. 490	Main jet	Gicleur principal	Hauptdüse	Chiclé máximo	1	
	4	8K00 72315	Getto minimo 40	Idle jet	Gicleur minimum	Leerlaufdüse	Chiclé mínimo	1	
●	4	8F00 72315	Getto minimo 30	Idle jet	Gicleur minimum	Leerlaufdüse	Chiclé mínimo	1	
●	4	8H00 72315	Getto minimo 35	Idle jet	Gicleur minimum	Leerlaufdüse	Chiclé mínimo	1	
●	4	8M00 72315	Getto minimo 45	Idle jet	Gicleur minimum	Leerlaufdüse	Chiclé mínimo	1	
●	4	8P00 72315	Getto minimo 50	Idle jet	Gicleur minimum	Leerlaufdüse	Chiclé mínimo	1	
	5	8E00 75556	Spillo conico 64	Needle	Pointeau conique	Kon. Nadel	Pasador cónico	1	
●	5	8C00 75556	Spillo conico 62	Needle	Pointeau conique	Kon. Nadel	Pasador cónico	1	
●	5	8D00 75556	Spillo conico 63	Needle	Pointeau conique	Kon. Nadel	Pasador cónico	1	
	6	8000 72333	Coperchio	Cover	Couvercle	Deckel	Tapa	1	
	7	8000 72323	Anello elastico	Split ring	Anneau ressort	Sprengring	Anillo elástico	1	
	8	8000 72324	Fermo molla	Spring	Ressort	Feder	Resorte	1	
	9	8000 72325	Vite aria	Screw	Vis	Schraube	Tornillo	1	
	10	8000 72326	Molla	Spring	Ressort	Feder	Resorte	1	

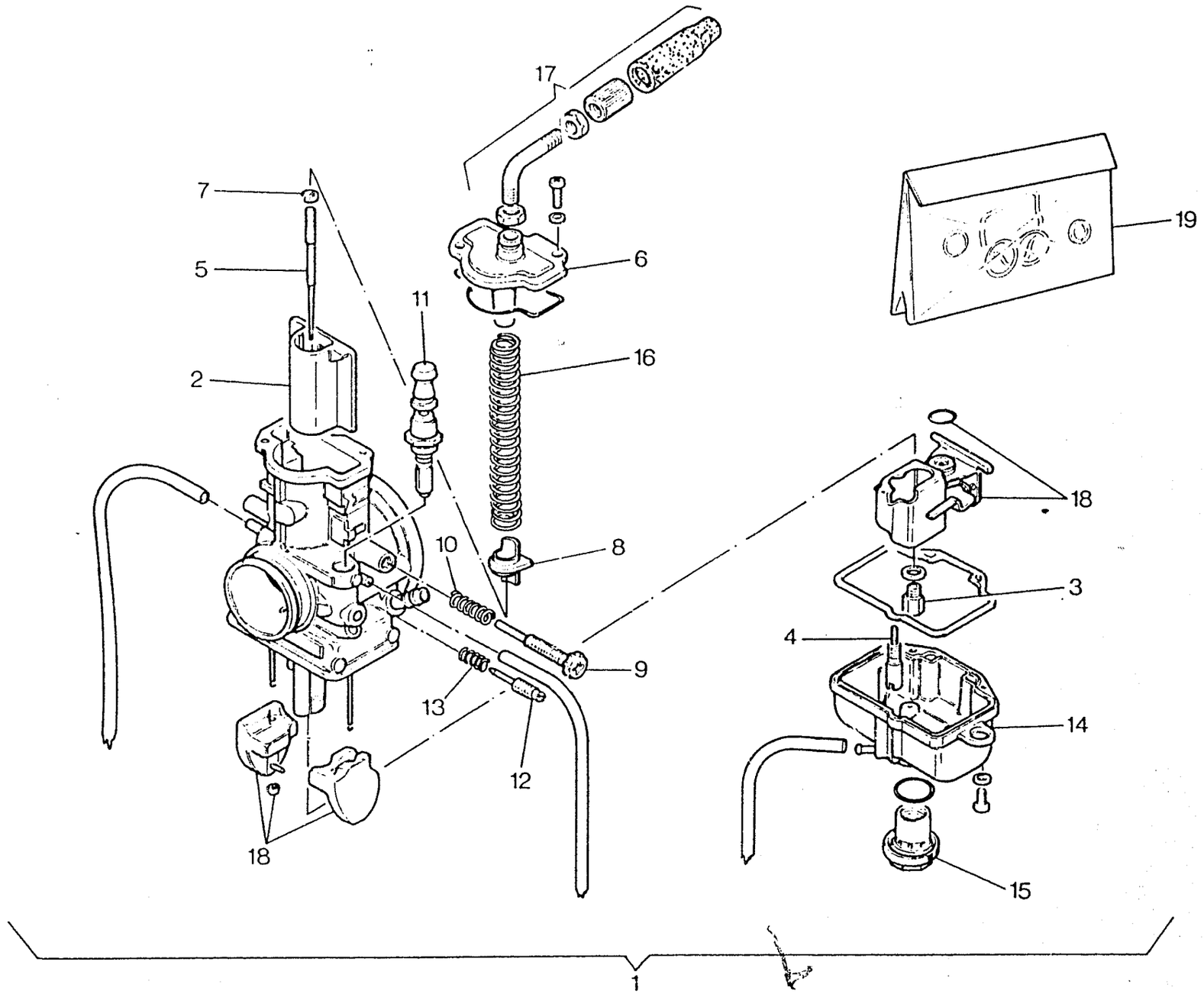
17
7
5
2
11
6
16
10
8
9
13
12
18
19
18
3
4
14
15
1

CARBURATORE - CARBURETOR
CARBURATEUR - VERGASER
CARBURADOR

TAVOLA DRAWING TABLE BILD TABLA **12**

CR 250 - 360 / 93

Note Notes Notes Marke Notas	Pos. No. N. Index Pos.	N. Cod. Code No. Nr. Code Code Nr N. Cod.	DENOMINAZIONE	NAME	DESIGNATION	BESHREIBUNG	DENOMINACION	Q.tà Q.ty Q.te M.ge C.ad	Validità Validity Validité Gultig Validez
	11	8000 72327	Dispositivo avviamento	Starting device	Dispositif de démarrage	Startvorrichtung	Dispositivo puesta en marcha	1	
	12	8000 72328	Vite min.	Screw	Vis	Schraube	Tornillo	1	
	13	8000 72329	Molla	Spring	Ressort	Feder	Resorte	1	
	14	8000 72330	Vaschetta	Chamber	Cuvette	Becken	Cubeta	1	
	15	8000 72331	Dado	Nut	Ecrou	Mutter	Tuerca	1	
	16	8000 72334	Molla	Spring	Ressort	Feder	Resorte	1	
	17	8000 72318	Gruppo cavo	Cable assy	Cables compl.	Kabel, Kpl.	Grupo cables	1	
	18	8000 72320	Gruppo galleggiante	Gasket	Groupe	Kabel	Grupo	1	
	19	8000 72322	Gruppo guarnizioni	Gasket set	Groupe garnitures	Dichtungsatz	Grupo juntas	1	
			● = A richiesta	● = Upon request	● = Sur demande	● = Auf Anfrage	● = Bajo pedido		

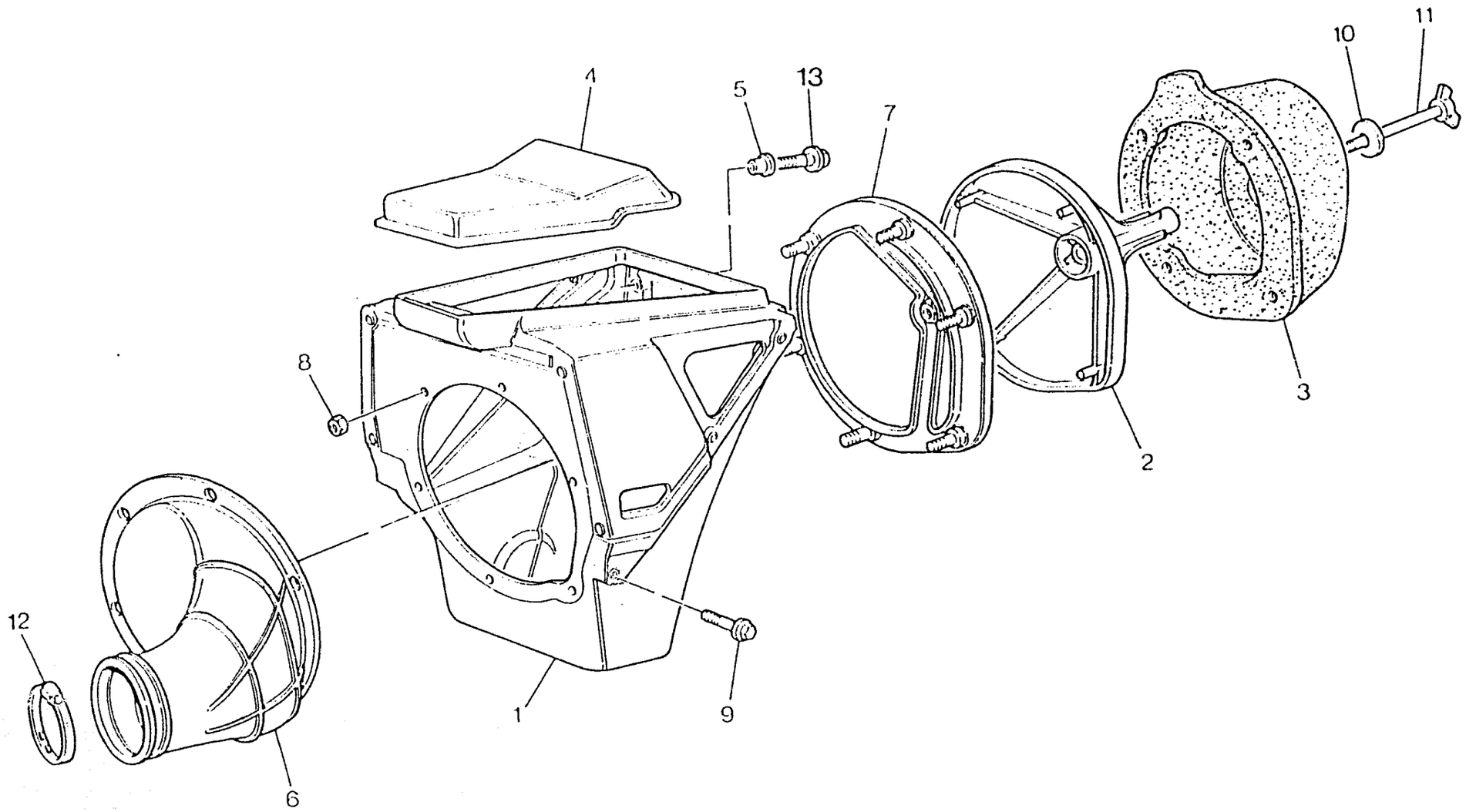
4
5
13
7
10
11
8
3
2
12
1
9
6

FILTRO ARIA - AIR FILTER
FILTRE AIRE - AIRFILTER
FILTRO DE AIRE

TAVOLA DRAWING TABLE BILD TABLA **13**

CR 250 - 360 / 93

Note Notes Notes Marke Notas	Pos. No. N. Index Pos.	N. Cod. Code No. Nr. Code Code Nr N. Cod	DENOMINAZIONE	NAME	DESIGNATION	BESHREIBUNG	DENOMINACION	Q.tà Q.ty Q.te M.ge C.ad	Validità Validity Validité Gultig Validez
	1	8000 69543	Scatola filtro	Air filter box	Boîte filtre	Filterkasten	Caja filtro aire	1	
	2	8000 69549	Gabbia filtro	Cleaner cage	Cage pour filtre	Filterkafig	Caja filtro	1	
	3	8000 72641	Filtro aria	Air filter	Filtre à air	Luftfilter	Filtro aire	1	
	4	8000 69550	Coperchio	Cover	Couvercle	Deckel	Tapa	1	
	5	8000 69429	Bussola	Bushing	Duille	Buchse	Manguito	2	
	6	8A00 69546	Raccordo	Union	Raccord	Anschluss	Empalme	1	
	7	8000 70024	Flangia	Flange	Bride	Flansch	Brida	1	
	8	8000 56443	Dado	Nut	Ecrou	Mutter	Tuerca	6	
	9	8000 62726	Vite	Screw	Vis	Schraube	Tornillo	2	
	10	60N1 15549	Rosetta piana	Washer	Rondelle	Scheibe	Arandela	1	
	11	8A00 37947	Vite	Screw	Vis	Schraube	Tornillo	1	
	12	8000 37906	Fascetta	Clamp	Collier	Schelle	Banda	1	
	13	8000 62728	Vite	Screw	Vis	Schraube	Tornillo	2	

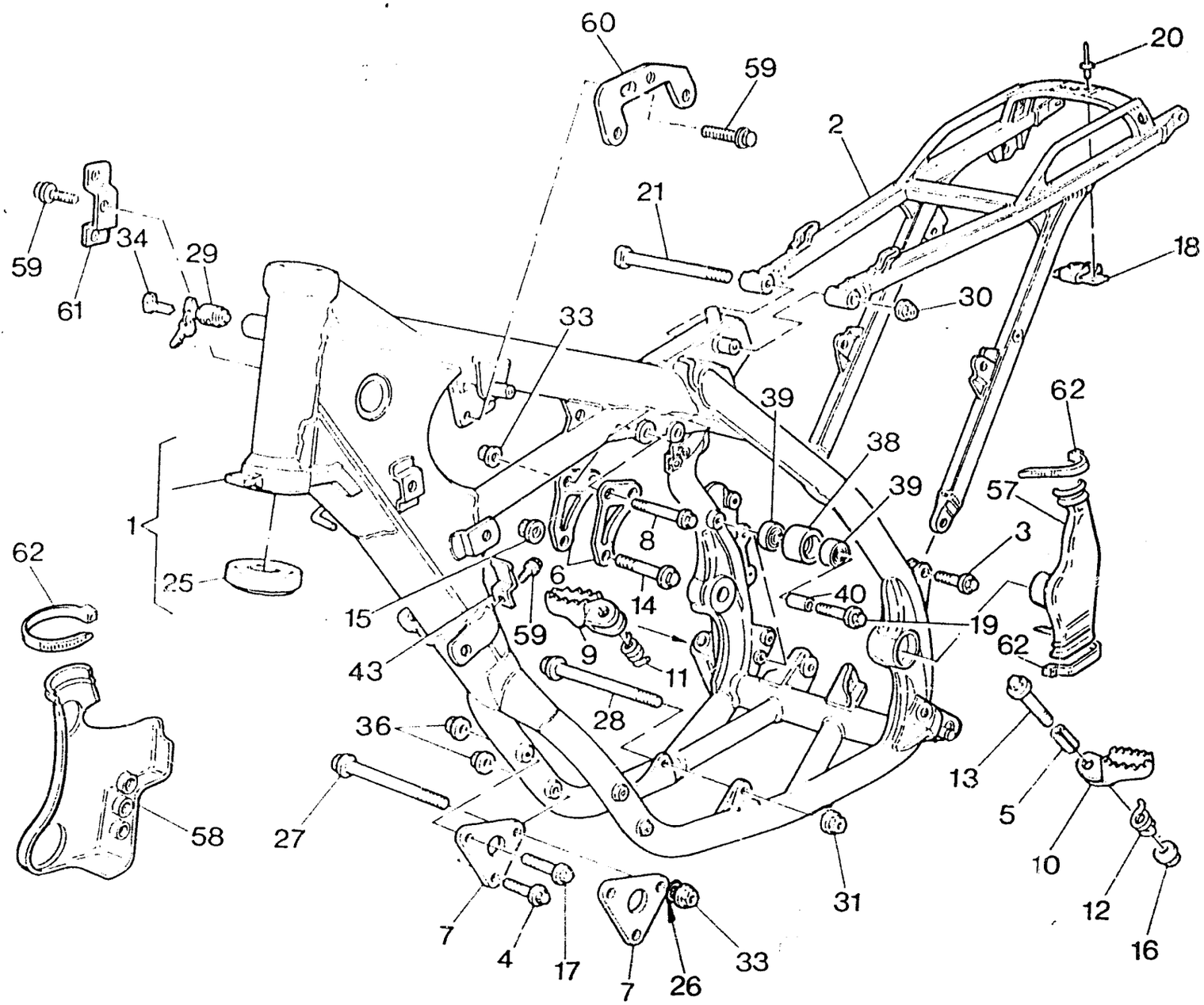
60
59
20
2
21
18
59
34
29
61
30
33
39
62
38
39
57
1
8
3
62
25
6
14
40
15
59
19
62
43
9
11
28
36
13
5
58
27
10
31
12
7
4
17
7
26
33
16

TELAIO, PEDANE - FRAME, FOOT RESTS
CADRE, REPOSE PIEDS - RAHMEN, FUSSBRETT
BASTIDOR, REPOSAPIES

TAVOLA DRAWING TABLE BILD TABLA **14**

CR
250 - 360 / 93

Note Notes Notes Marke Notas	Pos. No. N. Index Pos.	N. Cod. Code No. Nr. Code Code Nr N. Cod.	DENOMINAZIONE	NAME	DESIGNATION	BESHREIBUNG	DENOMINACION	Q.tà Q.ty Q.te M.ge C.ad	Validità Validity Validité Gültig Validez
	1	8000 73825	Parte anteriore compl. (250)	Frame front side assy (250)	Chassis av. compl. (250)	Rahmen kpl. (250)	Cuadro anterior compl. (250)	1	
	1	8A00 73825	Parte anteriore compl. (360)	Frame front side assy (360)	Chassis av. compl. (360)	Rahmen kpl. (360)	Cuadro anterior compl. (360)	1	
	2	80A0 69095	Parte posteriore telaio	Rear frame side	Chassis arrière	Sattelbrücke	Cuadro posterior	1	
	3	8000 69056	Vite	Screw	Vis	Schraube	Tornillo	2	
	4	8000 67545	Vite	Screw	Vis	Schraube	Tornillo	3	
	5	8000 70000	Spina elastica	Pin	Goupille	Stift	Clavija	2	
	6	8000 69434	Piastra (250)	Plate	Plaque	Platte	Placa	1	
	7	8000 65690	Piastra ant. fissaggio motore	Plate	Plaque	Platte	Placa	2	
	8	8000 62795	Vite (250)	Screw	Vis	Schraube	Tornillo	2	
	9	8A00 71732	Pedana destra	R.H. foot-rest	Repose-pieds D.	R. Fussraste	Pedal delnt. derech. compl.	1	
	10	8B00 69998	Pedana sinistra	L.H. foot-rest	Repose-pieds G.	L. Fussraste	Pedal delant. izrdo. compl.	1	
	11	8000 70001	Molla destra	Spring R.	Ressort D.	Feder R.	Resorte der.	1	
	12	8A00 70001	Molla sinistra	Spring L.	Ressort G.	Feder L.	Resorte izq.	1	
	13	8A00 69056	Vite	Screw	Vis	Schraube	Tornillo	2	
	14	8C00 69138	Vite (250)	Screw	Vis	Schraube	Tornillo	1	
	15	8000 42022	Dado (250)	Nut	Ecrou	Mutter	Tuerca	4	
	16	8000 43928	Dado	Nut	Ecrou	Mutter	Tuerca	2	
	17	8B00 67545	Vite	Screw	Vis	Schraube	Tornillo	2	
	18	8000 69150	Piastrina	Plate	Plaquette	Plättchen	Placa	1	
	19	8000 62796	Vite	Screw	Vis	Schraube	Tornillo	1	
	20	8000 33373	Rivetto	Rivet	Rivet	Niet	Remache	2	
	21	8000 69111	Vite	Screw	Vis	Schraube	Tornillo	1	
	25	1513070-01	Cuscinetto a rulli conici	Bearing	Roulement à roulewux coniques	Lager	Cojinete de rodillos cónicos	2	
	26	80000 1676	Rosetta	Washer	Rondelle	Scheibe	Arandela	2	
	27	8000 61357	Perno anteriore fiss. motore	Pin	Pivot	Bolzen	Perno	1	
	28	8A00 69112	Perno inferiore fiss. motore	Pin	Pivot	Bolzen	Perno	1	

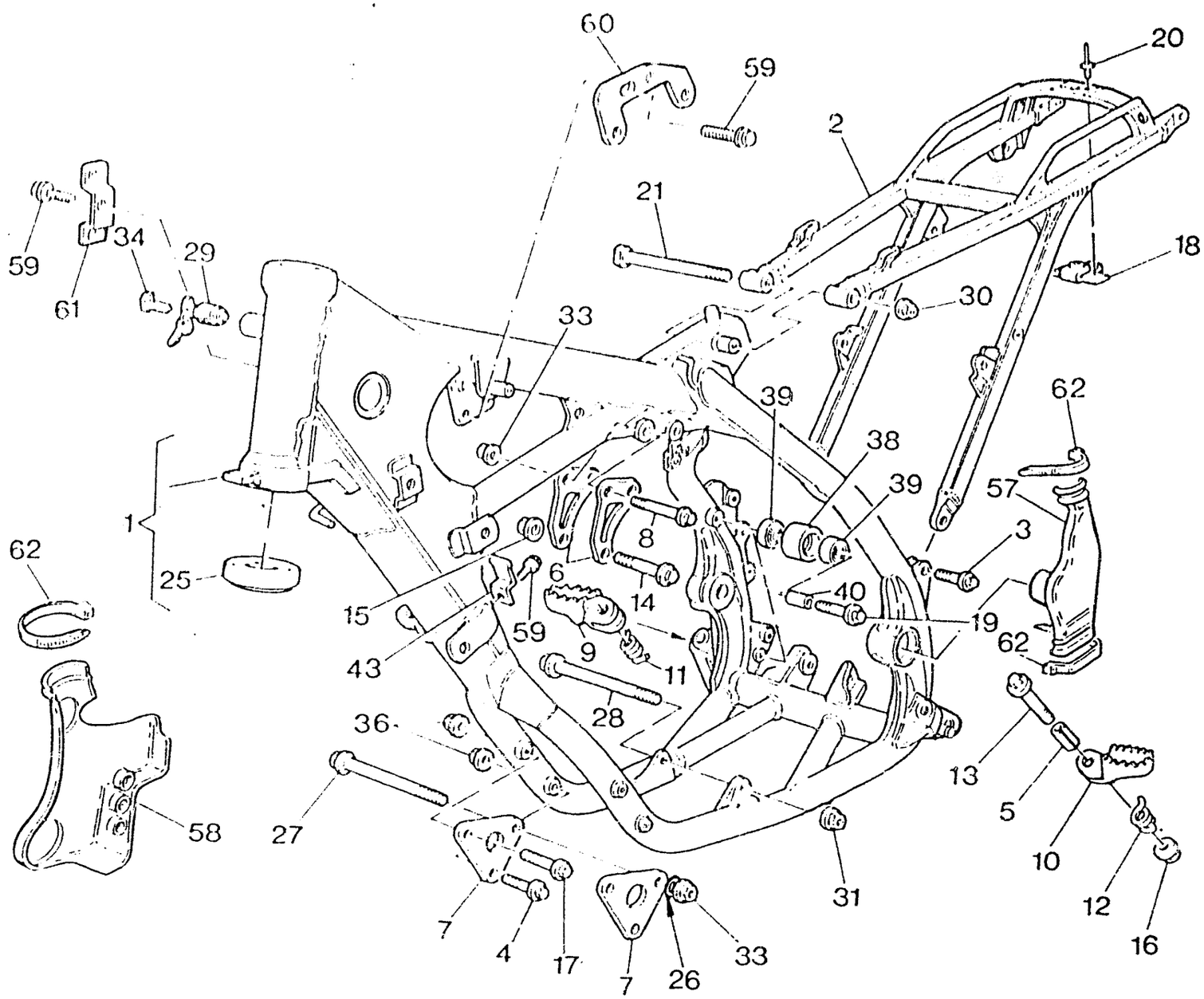
60
59
20
2
21
59
34
29
61
18
30
33
39
62
38
39
57
1
8
3
25
6
14
40
19
62
15
59
9
11
43
28
36
13
5
27
58
31
10
12
7
4
17
7
26
33
16

TELAIO, PEDANE - FRAME, FOOT RESTS
CADRE, REPOSE PIEDS - RAHMEN, FUSSBRETT
BASTIDOR, REPOSAPIES

TAVOLA DRAWING TABLE BILD TABLA **14**

CR 250 - 360 / 93

Note Notes Notes Marke Notas	Pos. No. N. Index Pos.	N. Cod. Code Nc. Nr. Code Code Nr N. Cod.	DENOMINAZIONE	NAME	DESIGNATION	BESHREIBUNG	DENOMINACION	Q.tà Q.ty Q.te M.ge C.ad	Validità Validity Validité Gultig Validez
	29	8000 43391	Serratura antifurto completa	Anti-left lock assy	Serrure anti-vol compl.	Sichereitsschloss kpl.	Cerradura compl.	1	
	30	8000 43928	Dado	Nut	Ecrou	Mutter	Tuerca	2	
	31	8000 43928	Dado	Nut	Ecrou	Mutter	Tuerca	1	
	33	8000 43928	Dado (250)	Nut	Ecrou	Mutter	Tuerca	1	
	34	8000 35531	Chiave grezza	Raw key	Clef primitive	Schlüssel	Llave	1	
	36	8000 44240	Dado autobloccante	Nut	Ecrou	Mutter	Tuerca	4	
	38	8000 59433	Rullo superiore	Roller	Aiguille	Rolle	Rodillo	1	
	39	8000 63312	Cuscinetto	Bearing	Roulement	Kugellager	Cojinete	2	
	40	8000 59434	Distanziale	Spacer	Entretoise	Distanzstück	Separador	1	
	43	8000 66938	Piastrina	Plate	Plaque	Platte	Plaque	1	
	57	8000 74487	Protezione SX	Guard L.	Protectioon G.	Schuutz L.	Protecciòn I.	1	
	58	8000 74488	Protezione DX	Guard R.	Protectioon D.	Schuutz R.	Protecciòn D.	1	
	59	8000 62726	Vite	Screw	Vis	Schraube	Tornillo	4	
	60	8000 51824	Piastrina	Plate	Plaque	Platte	Plaque	1	
	61	8000 75354	Piastrina	Plate	Plaque	Platte	Plaque	1	
	62	8000 56444	Fascetta	Clamp	Collier	Schelle	Banda	3	

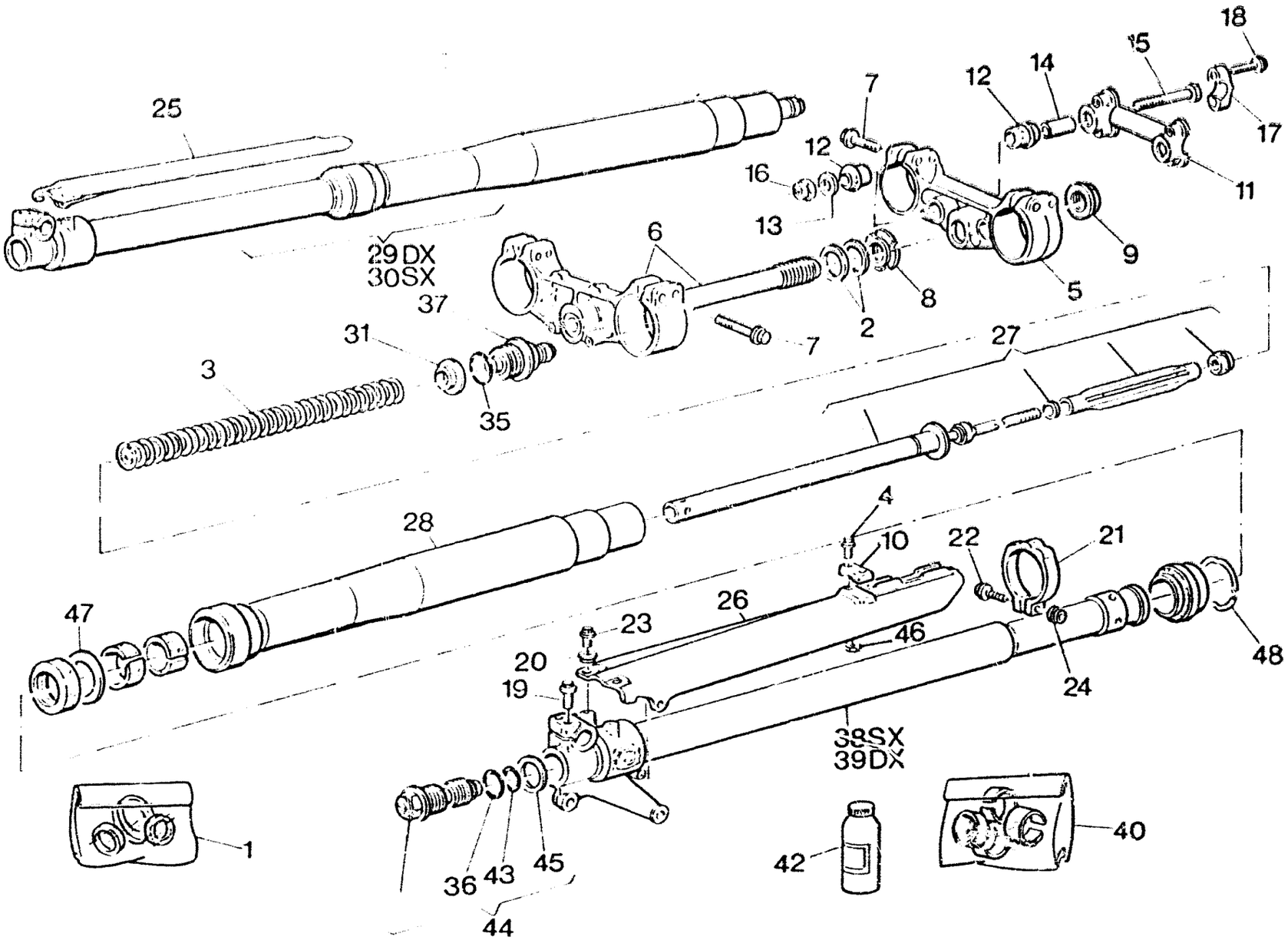
25
29DX
30SX
37
31
3
35
6
7
12
16
13
2
8
5
9
11
17
15
14
18
27
28
4
10
22
21
47
26
23
20
19
46
24
48
38SX
39DX
1
36
43
45
44
42
40

SOSPENSIONE ANTERIORE - FRONT FORK ASSEMBLY
SUSPENSION AVANT - VORDERTELESKOPGABEL
SUSPENSION DELANTERA

TAVOLA DRAWING TABLE BILD TABLA **15** **CR 250 - 360 / 93**

Note Notes Noten Marks Notas	Pos. No. N. Index Pos.	N. Cod. Code No. Nr. Code Code Nr N. Cod.	DENOMINAZIONE	NAME	DESIGNATION	BESHREIBUNG	DENOMINACION	Q.tà Qty Qté Menge Cant.	Validità Validity Validité Gültig Validez
	1	8000 72085	Kit anelli	Seal ring kit	Gr. bague de retenue	Dichtring Gruppe	Kit anillo de retención	1	
	2	8A00 65503	Rosetta piana	Washer	Rondelle	Scheibe	Arandela	2	
	3	8000 74959	Molla K=4,2	Spring	Ressort	Feder	Resorte	2	
●	3	8000 74247	Molla K=4,4	Spring	Ressort	Feder	Resorte	2	
●	3	8000 74246	Molla K=4,0	Spring	Ressort	Feder	Resorte	2	
	4	8A00 67997	Vite	Screw	Vis	Schraube	Tornillo	2	
	5	8000 69319	Testa di sterzo	Steering head	Tête direction	Lenkkopf	Cabezal de dirección	1	
	6	8C00 72349	Base di sterzo con perno	Steering crown with pin	Socle de direction avec pivot	Gabelbrücke mit Bolzen	Base de dirección con perno	1	
	7	8000 62796	Vite	Screw	Vis	Schraube	Tornillo	8	
	8	8000 69345	Ghiera registro cuscinetti	Ring nut	Embout	Nutmutter	Virola	1	
	9	8000 69315	Dado	Nut	Ecrou	Mutter	Tuerca	1	
	10	80A0 S9981	Piastrina	Plate	Plaque	Platte	Plaque	1	
	11	8000 73141	Mozzetto inferiore	Hub	Moyeau	Radnabe	Cubo	2	
	12	8000 60233	Gommino	Rubber pad	Pièce caoutchouc	Gummistück	Junta de goma	4	
	13	8000 60234	Rosetta piana	Washer	Rondelle	Scheibe	Arandela	2	
	14	8000 53155	Distanziale	Spacer	Entretoise	Distanzstück	Separador	2	
	15	60N10 1218	Vite	Screw	Vis	Schraube	Tornillo	2	
	16	8000 61314	Dado	Nut	Ecrou	Mutter	Tuerca	2	
	17	8000 68516	Mozzetto superiore	Hub	Moyeau	Radnabe	Cubo	2	
	18	8000 62733	Vite	Screw	Vis	Schraube	Tornillo	4	
	19	8000 62729	Vite	Screw	Vis	Schraube	Tornillo	4	
	20	8000 69282	Bussola	Bushing	Douille	Buchse	Manguito	6	
	21	8000 70558	Anello	Ring	Bague	Ring	Anillo	2	
	22	8B00 66525	Vite	Screw	Vis	Schraube	Tornillo	2	
	23	8000 67997	Vite	Screw	Vis	Schraube	Tornillo	6	
	24	8000 56443	Dado	Nut	Ecrou	Mutter	Tuerca	2	

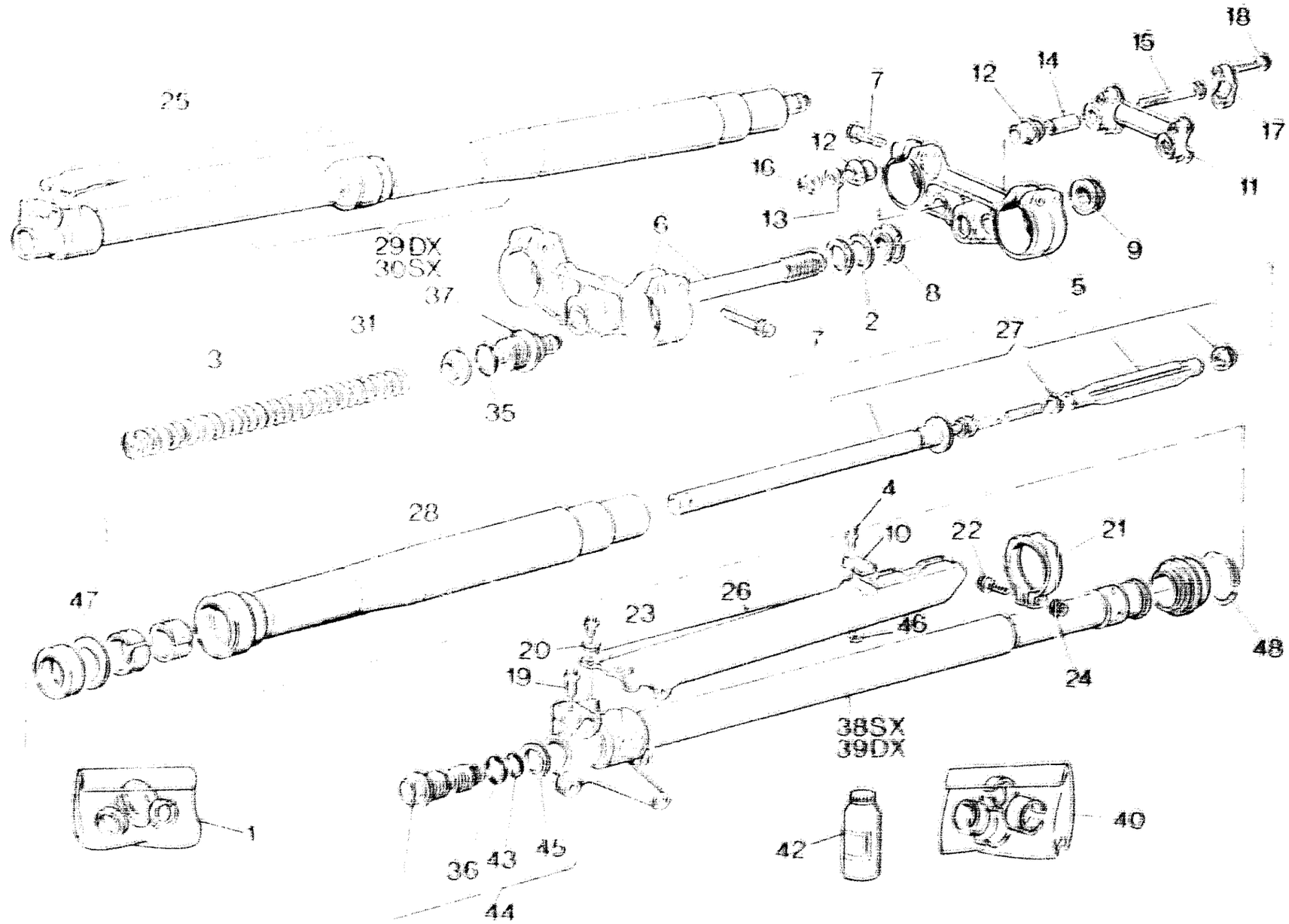
25
29DX
30SX
37
31
3
35
6
7
12
16
13
2
8
9
5
12
14
15
18
17
11
27
28
47
4
10
22
21
26
23
20
19
46
24
48
38SX
39DX
1
36
43
45
44
42
40

SOSPENSIONE ANTERIORE - FRONT FORK ASSEMBLY
SUSPENSION AVANT - VORDERTELESKOPGABEL
SUSPENSION DELANTERA

TAVOLA / DRAWING / TABLE / BILD / TABLA **15**

CR 250 - 360 / 93

Note / Notes / Noten / Notas / Notes	Pos. / No. / Nr. / Pos.	N. Cod. / Code No. / No. Code / Código Nº / N. Cód.	DENOMINAZIONE	NAME	DESIGNATION	BEZEICHNUNG	DENOMINACIÓN	Q.tà / Qty / Anz. / Cant. / Qté	Validità / Validity / Gültig / Validez / Validité
	25	8040 69338	Protezione stelo Dx.	Guard R.H.	Protection G.	Schutz R.	Protección der.	1	
	26	8040 69337	Protezione stelo Sx.	Guard L.H.	Protection D.	Schutz L.	Protección izq.	1	
	27	8000 74963	Pompante	Pumping element	Element de pompage	Pumpenelement	Bombeadora compl.	2	
	28	8000 70391	Tubo	Pipe	Tuyau	Rohr	Tubo	2	
	29	8000 73346	Gamba Dx. compl.	R.H. fork leg assy	Fourche complete D.	Telegabel Kpl. R.	Horquilla derech. compl.	1	
	30	8000 73345	Gamba Sx. compl.	L.H. fork leg assy	Fourche compl. G.	Telegabel, Kpl. L.	Horquill izrda. compl.	1	
	31	8000 74958	Sede molla	Spring seat	Siège ressort	Feder-Sitzring	Alojamiento resorte	2	
	35	8000 70386	Anello OR	O-Ring	Bague OR	O-Ring	Anillo OR	2	
	36	8000 74966	Anello OR	O-Ring	Bague OR	O-Ring	Anillo OR	2	
	37	8000 74957	Tappo	Plug	Bouchon	Verschluss	Tapón	2	
	38	8000 74961	Scorrevole Sx. compl.	L.H. slider assy	Montant G. compl.	Bein, Kpl. L.	Deslizable izrda. compl.	1	
	39	8000 74960	Scorrevole Dx. compl.	R.H. slider assy	Montant D. compl.	Bein, Kpl. R.	Deslizable der. compl.	1	
	40	8000 72046	Kit bussole	Bushing kit	Gr. douille	Buchse Gruppe	Kit manguito	1	
●	42	8000 71443	Olio forcella	Front fork oil	Huile fourche avant	Öl für die Vordergabel	Aceite horquilladelantera	1	
	43	8000 74965	Anello OR	O-Ring	Bague OR	O-Ring	Anillo OR	2	
	44	8000 74964	Registro	Adjustement	Réglage	Regler	Regulación	2	
	45	8000 74967	Rosetta	Washer	Rondelle	Scheibe	Arandela	2	
	46	8000 61355	Dado	Nut	Ecrou	Mutter	Tuerca	2	
	47	8000 74962	Rosetta	Washer	Rondelle	Scheibe	Arandela	2	
	48	8000 71508	Molletta	Spring	Ressort	Feder	Resorte	2	
			● = A richiesta	● = Upon request	● = Sur demande	● = Auf Anfrage	● = Bajo pedido		

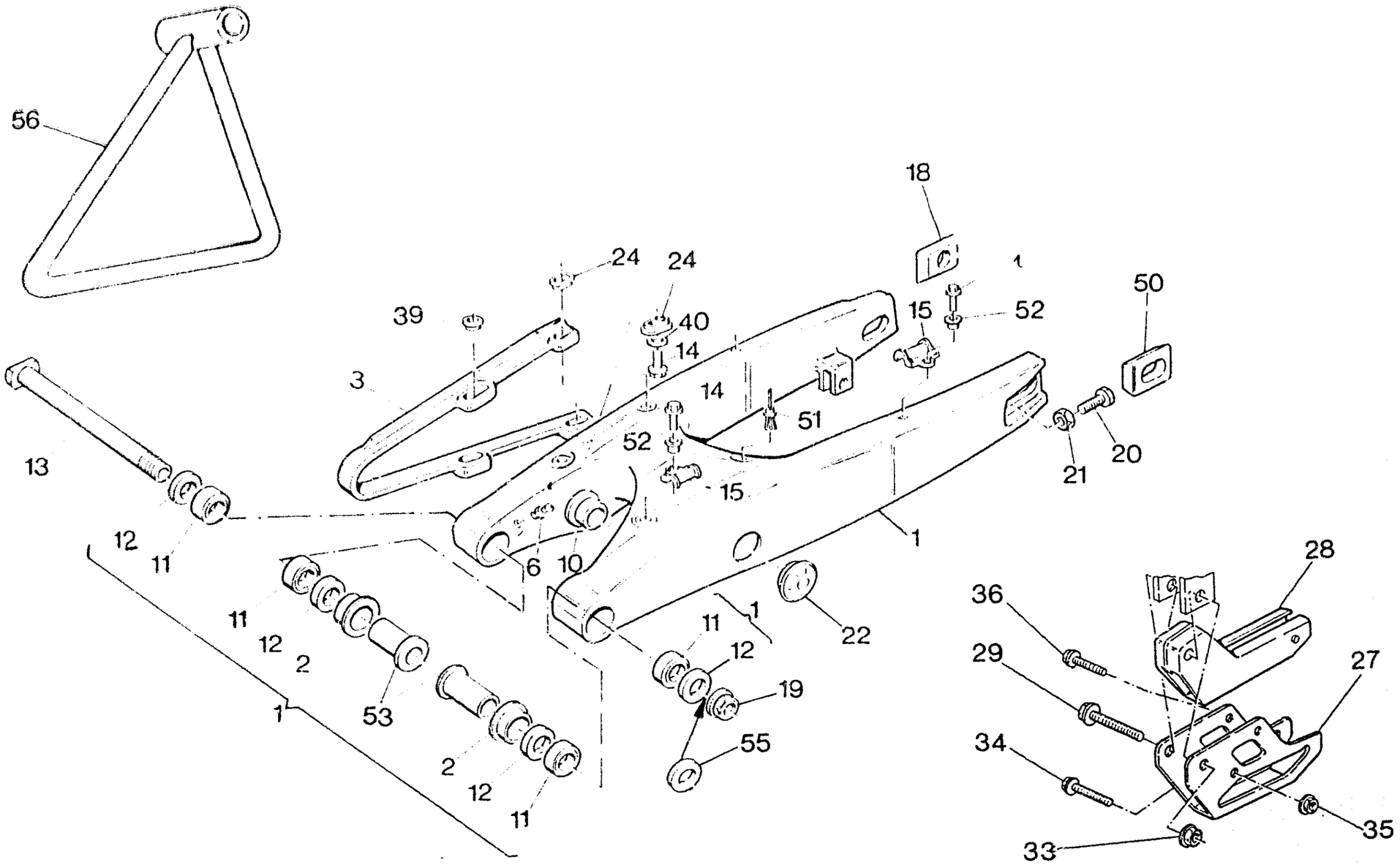
56
18
24
24
39
40
14
15
52
50
3
14
51
52
13
15
21
20
12
11
6
10
1
11
12
2
1
53
11
12
1
22
19
55
2
12
11
28
36
29
27
34
35
33

FORCELLONE - SWING ARM
FOURCHE - GABEL
HORQUILLA

TAVOLA DRAWING TABLE BILD TABLA **16**

CR 250 - 360 / 93

Note Notes Notes Marke Notas	Pos. No. N. Index Pos.	N. Cod. Code No. Nr. Code Code Nr N. Cod.	DENOMINAZIONE	NAME	DESIGNATION	BESHREIBUNG	DENOMINACION	Q.tà Q.ty Q.te M.ge C.ad	Validità Validity Validité Gultig Validez
	1	8000 73347	Forcellone completo	Compl. fork	Fourche complete	Gabel, Kpl.	Horquilla compl.	1	
	2	8000 71622	Bussola	Bushing	Douille	Buchse	Manguito	4	
	3	8000 72884	Pattino catena	Chain slider	Glissière	Gleitbahn	Plato cadena	1	
	6	80000 1412	Ingrassatore	Lubricator	Graisseur	Schmierbüchse	Lubricador	2	
	10	8B00 42029	Bussola	Bushing	Douille	Buchse	Manguito	2	
	11	8000 67371	Gabbia a rullini	Needle cage	Cage à aiguilles	Nadelkaefig	Jaula de agujas del cojinete	4	
	12	8000 67372	Anello di tenuta	Seal ring	Bague d'étanchéité	Dichtungsring	Anillo de retención	4	
	13	8000 71620	Perno forcellone	Fork pin	Pivot fourche	Gabelbolzen	Perno horquilla	1	
	14	8000 67997	Vite	Screw	Vis	Schraube	Tornillo	8	
	15	8000 73456	Guidacavo	Cable guide	Guide câble	Kabelführung	Guía-cable	3	
	18	8000 71624	Tendicatena DX	Chain adjuster R.	Tendeur de chaine D.	Kettenspanner R.	Tensor de cadena D.	2	
	19	8000 71623	Dado	Nut	Ecrou	Mutter	.Tuerca	1	
	20	8C00 61121	Vite	Screw	Vis	Schraube	Tornillo	2	
	21	80000 9115	Dado	Nut	Ecrou	Mutter	Tuerca	2	
	22	8000 74388	Tappo	Plug	Bouchon	Verschluss	Tapón	2	
	24	8000 59289	Scodellino	Cup	Cuvette	Teller	Cubeta	4	
	27	8000 72869	Staffa	Bracket	Entrier	Buegel	Brida	1	
	28	8000 72868	Guidacatena	Chain guide	Guide-chaine	Kettenführung	Guía-cadena	1	
	29	8A00 69056	Vite	Screw	Vis	Schraube	Tornillo	1	
	33	8000 43928	Dado	Nut	Ecrou	Mutter	Tuerca	1	
	34	8000 62731	Vite	Screw	Vis	Schraube	Tornillo	1	
	35	8000 44240	Dado	Nut	Ecrou	Mutter	Tuerca	1	
	36	8000 62725	Vite	Screw	Vis	Schraube	Tornillo	2	
	39	8000 75166	Scodellino	Cup	Cuvette	Teller	Cubeta	1	
	40	8000 36137	Rosetta piana	Washer	Rondelle	Scheibe	Arandela	2	
	50	8000 71625	Tendicatena SX	Chain adijuster L.	Tendeur de chaine G.	Ketterspanne L.	Tensor de cadena I.	1	

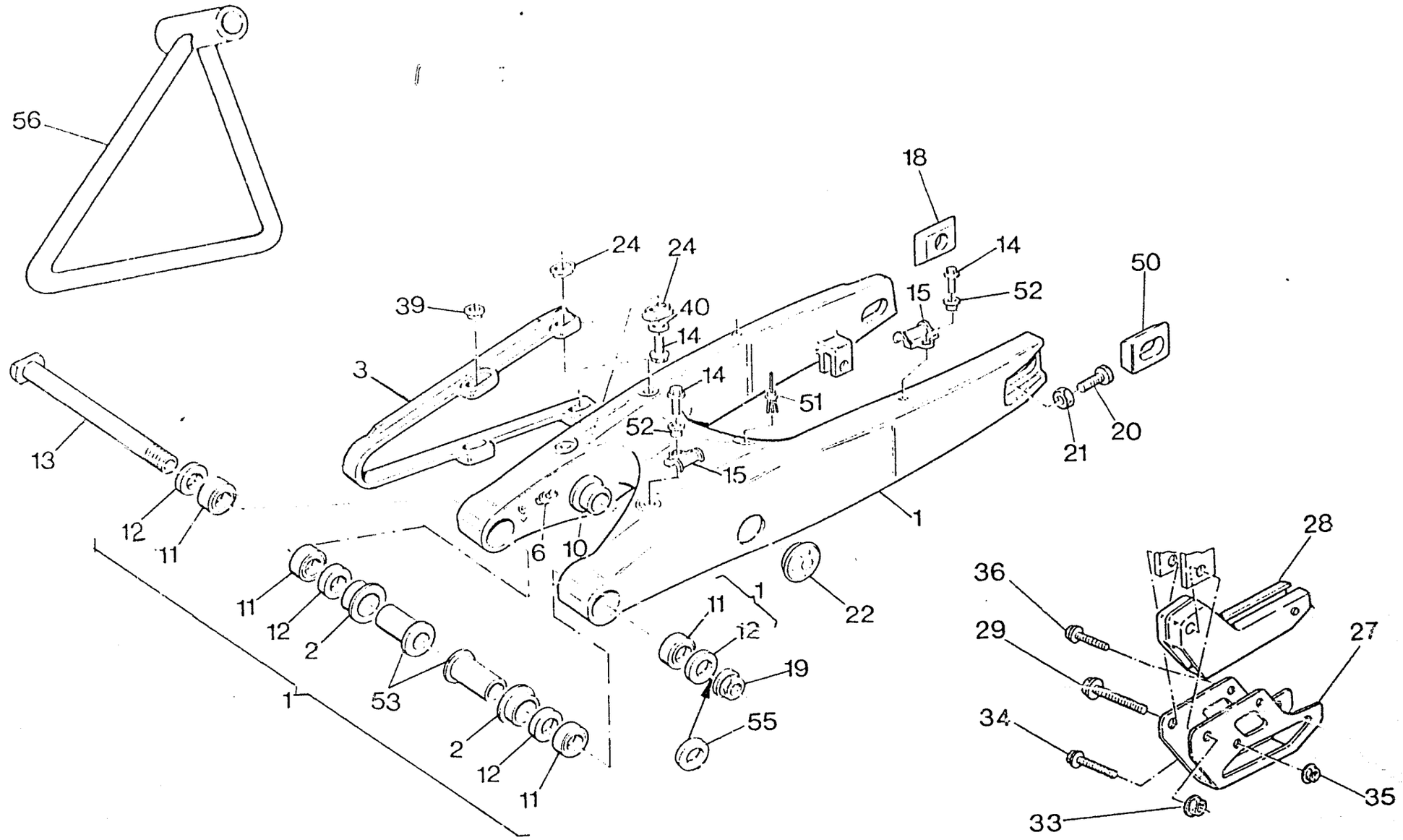
56
18
24
24
14
50
39
40
15
52
14
3
14
51
52
20
21
13
15
12
11
6
10
1
28
36
11
1
22
11
12
2
12
29
27
19
1
53
34
55
2
12
11
35
33

Note Notes Notes Marke Notas	Pos. No. N. Index Pos.	N. Cod. Code No. Nr. Code Code Nr N. Cod.	DENOMINAZIONE	NAME	DESIGNATION	BESHREIBUNG	DENOMINACION	Q.tà Q.ty Q.te M.ge C.ad	Validità Validity Validité Gultig Validez
	51	8000 75160	Rivetto	Rivet	Rivet	Niet	Remache	3	
	52	8000 69282	Bussola	Bushing	Douille	Buchse	Manguito	2	
	53	8000 71621	Bussola	Bushing	Douille	Buchse	Manguito	2	
	55	8000 32388	Rosetta	Washer	Rondelle	Scheibe	Arandela	2	
	56	8000 74016	Gamba laterale	Side stand	Bequille lat.	Seitenstander	Horquilla lateral	1	

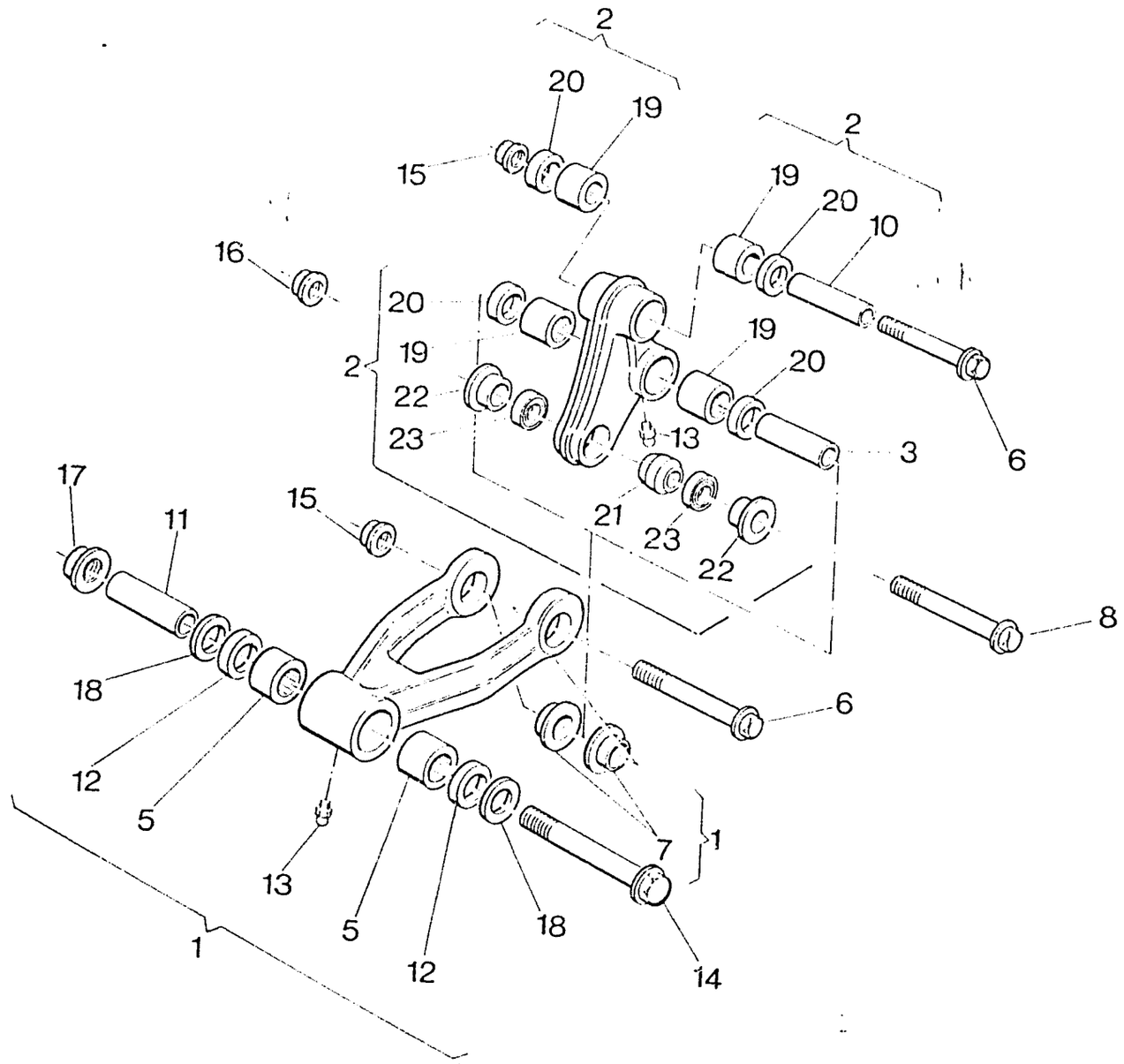
2
20
19
15
16
2
19
20
10
20
19
22
23
2
19
20
13
3
6
17
15
11
21
23
22
8
18
6
12
5
13
7
1
5
18
12
14
1

LEVERAGGI SOSPENSIONE POSTERIORE - REAR SUSPENSION LINKAGE
LEVIER SUSPENSION ARRIERE - HEBELWERK HINTERHAUFHANGUNG
PALANCA SUSPENSION TRASERA

TAVOLA DRAWING TABLE BILD TABLA **16A**

CR 250 - 360 / 93

Note Notes Notas Marke Notas	Pos. No. N. Index Pos.	N. Cod. Code No. Nr. Code Code Nr N. Cod.	DENOMINAZIONE	NAME	DESIGNATION	BESHREIBUNG	DENOMINACION	Q.tà Q.ty Q.te M.ge C.ad	Validità Validity Validité Gultig Validez
	1	8C00 68157	Tirante completo	Tie rod	Tirant	Spannstange	Tirante	1	
	2	8000 73348	Assieme bilanciere	Rocking lever assy	Balancier compl.	Schwinge Kpl.	Balancines compl.	1	
	3	8A00 75153	Spinotto	Gudgeon	Axe	Bolzen	Perno	1	
	5	8000 38956	Boccola a rullini	Rollenbush	Douille rouleaux	Rollerbuchse	Casquillo	6	
	6	8000 74372	Perno	Pin	Pivot	Bolzen	Perno	2	
	7	8B00 42029	Bussola	Bushing	Douille	Buchse	Manguito	2	
	8	8A00 62797	Perno	Pin	Pivot	Bolzen	Perno	1	
	10	8A00 75153	Spinotto	Gudgeon	Axe	Bolzen	Perno	1	
	11	8000 59839	Spinotto	Gudgeon	Axe	Bolzen	Perno	1	
	12	8000 38957	Anello di tenuta	Seal ring	Bague d'étanchéité	Dichtungsring	Anillo de retención	2	
	13	80000 1412	Ingrassatore	Lubricator	Graisseur	Schmierbüchse	Lubricador	3	
	14	8A00 69138	Perno	Pin	Pivot	Bolzen	Perno	1	
	15	8000 42023	Dado	Nut	Ecrou	Mutter	Tuerca	2	
	16	8000 42022	Dado	Nut	Ecrou	Mutter	Tuerca	2	
	17	8000 42022	Dado	Nut	Ecrou	Mutter	Tuerca	1	
	18	8000 73394	Anello di spugna	Ring	Bague	Ring	Anillo	2	
	19	8000 42781	Boccola a rullini	Rollenbush	Douille rouleaux	Rollerbuchse	Casquillo	4	
	20	8000 32065	Anello di tenuta	Seal ring	Bague d'étanchéité	Dichtungsring	Anillo de retención	4	
	21	1511332-01	Snodo a sfera	Ball joint	Joint a rotule	Kugelgelenk	Articulacion esferica	1	
	22	1511333-02	Bussola	Bushing	Douille	Buchse	Manguito	2	
	23	8000 38767	Anello di tenuta	Seal ring	Bague d'étanchéité	Dichtungsring	Anillo de retención	2	
	24	8A00 36237	Rosetta	Washer	Rondelle	Scheibe	Arandela	1	

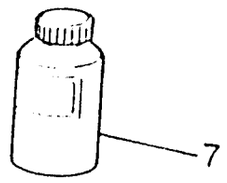
7

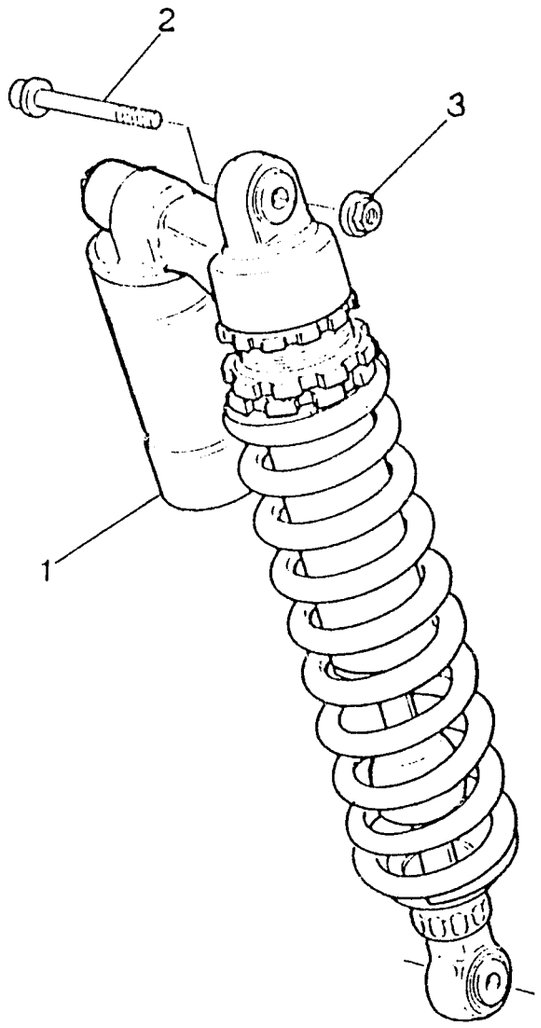
2
3
1

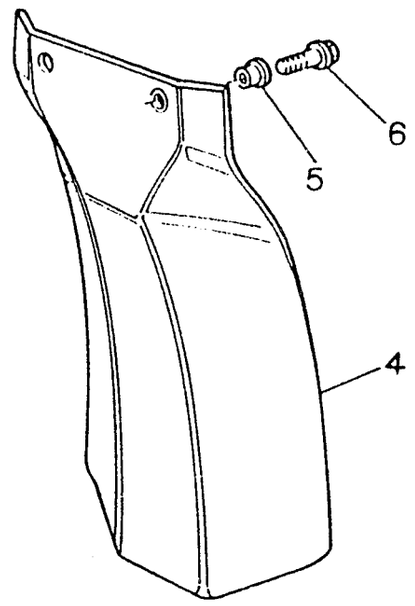
6
5
4

AMMORTIZZATORE POSTERIORE- REAR SUSPENSION
SUSPENSION ARRIERE- HINTERHAUFHANGUNG
SUSPENSION TRASERA

TAVOLA DRAWING TABLE BILD TABLA **16B**

CR 250 - 360 / 93

Note Notes Notes Marke Notas	Pos. No. N. Index Pos.	N. Cod. Code No. Nr. Code Code Nr N. Cod.	DENOMINAZIONE	NAME	DESIGNATION	BESHREIBUNG	DENOMINACION	Q.tà Q.ty Q.te M.ge C.ad	Validità Validity Validité Gultig Validez
	1	8000 72955	Ammortizzatore completo	Shock-absorber	Ammortisseur	Stossdampfer	Amortigüador	1	
	2	8A00 62797	Perno	Pin	Pivot	Bolzen	Perno	1	
	3	8000 42022	Dado	Nut	Ecrou	Mutter	.Tuerca	1	
	4	8000 69551	Protezione posteriore	Guard	Protection	Schutz	Protección	1	
	5	8000 69429	Bussola	Bushing	Douille	Buchse	Manguito	2	
	6	8000 62726	Vite	Screw	Vis	Schraube	Tornillo	2	
	7	8000 71444	Olio per ammortizzatore	Shock absorber oil	Huile pour amortisseur	Oel fuer stossdaempfer	Aceite para amortiguador	1	

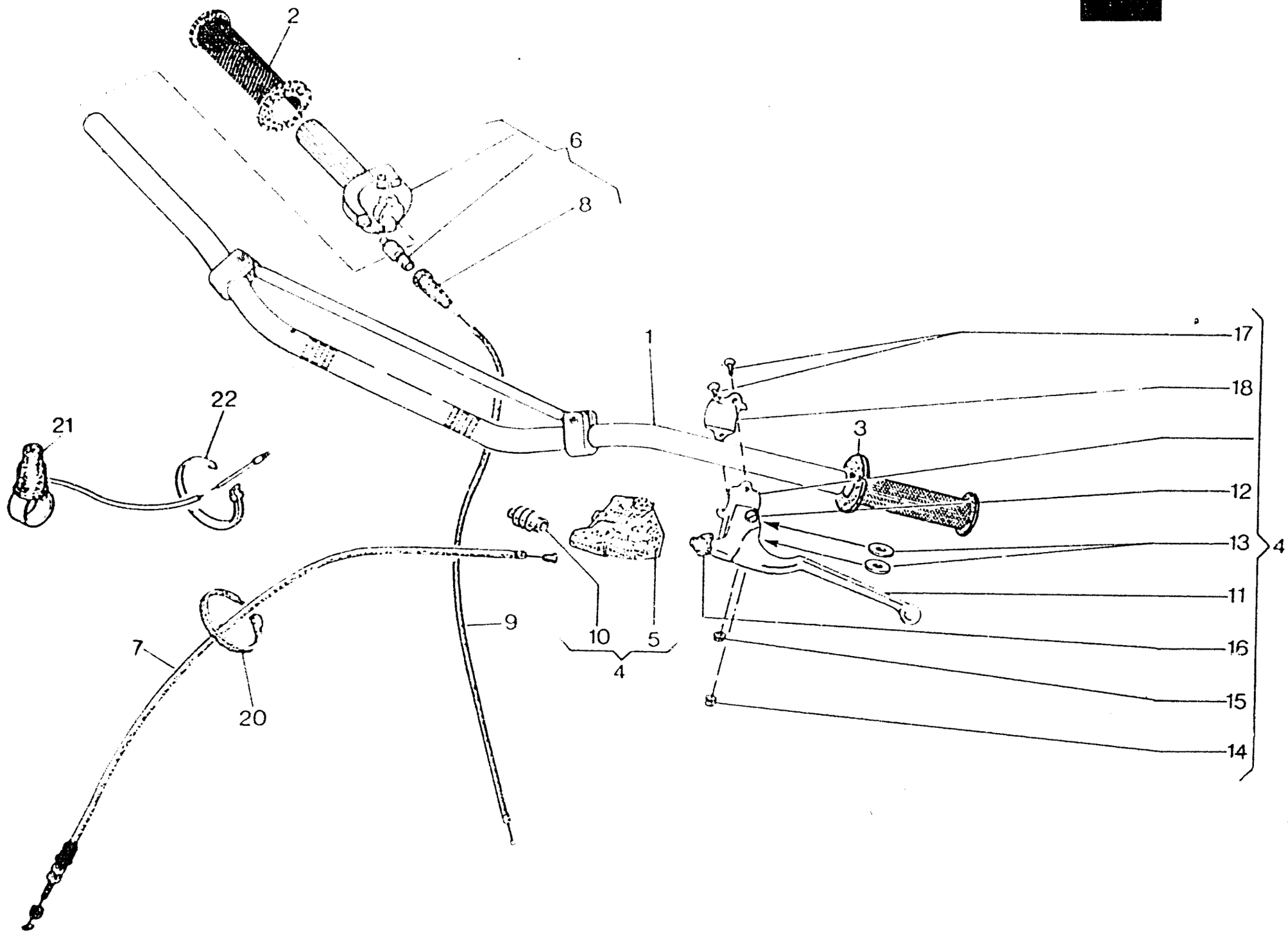
2
6
8
1
17
18
3
12
13
4
11
16
15
14
21
22
9
10
5
4
7
20

MANUBRIO E COMANDI - HANDLEBAR AND CONTROLS
GUIDON ET COMMANDES - LENKER UND STEUERORGANE
MANILLAR Y MANDOS

TAVOLA DRAWING TABLE BILD TABLA **17**

CR 250 - 360 / 93

Note Notes Notes Marke Notas	Pos. No. N. Index Pos.	N. Cod. Code No. Nr. Code Code Nr N. Cod.	DENOMINAZIONE	NAME	DESIGNATION	BESHREIBUNG	DENOMINACION	Q.tà Q.ty Q.te M.ge C.ad	Validità Validity Validité Gultig Validez
	1	8000 54274	Manubrio	Handlebar	Guidon	Lenker	Manillar	1	
	2	8000 70982	Manopola destra	R.H. grip	Poignée G.	Griff R.	Manopla der.	1	
	3	8000 70983	Manopola sinistra	L.H. grip	Poignée G.	Griff L.	Manopla izq.	1	
	4	8A00 65568	Com. frizione completo	Clutch trasm. assy	Trasm. embrayage compl.	Führungssteuerung	Mando embrague compl.	1	
	5	8000 48917	Coprileva	Lever cover	Couvre levier	Hebeldeckel	Cubre-palanca	1	
	6	8000 61048	Comando gas completo	Throttle control compl.	Commande gaz compl.	Gasgriff kpl.	Accionamiento acelerador com.	1	
	7	8000 65569	Trasmissione comando frizione	Clutch transm.	Transm. com. embrayage	Führungssteuerung	Trans. mando embrague com.	1	
	8	8000 38805	Cappuccio	Cap	Capuchon	Kappe	Capuchón	1	
	9	8A00 66869	Trasmissione gas	Throttle trasm.	Trasm. comm. gaz	Fuhrungsteuerung des Gases	Tran. mando acelerador compl.	1	
	10	8000 48918	Soffietto	Bellow	Soufflet	Balg	Fuelle	1	
	11	8000 66487	Leva comando frizione	Clutch lever	Levier embrayage	Kupplungshebel	Palanca mando embrague	1	
	12	8000 38797	Vite*	Screw	Vis	Schraube	Tornillo	1	
	13	8000 38798	Rosetta P.V.C.	Washer	Rondelle	Scheibe	Arandela	2	
	14	8000 38802	Barilotto	Retainer	Cliquet	Sicherungsring	Barrilejo	1	
	15	8000 38799	Dado	Nut	Ecrou	Mutter	Tuerca	1	
	16	8000 48916	Gruppo registro	Adjuster set	Groupe reglage	Kupplungsreglergruppe	Grupo regul.	1	
	17	8000 62728	Vite	Screw	Vis	Schraube	Tornillo	2	
	18	8000 70698	Cavallotto	U-bolt	Cavalier	Bügelbolzen	Caballete	1	
	20	8000 21812	Fascetta	Clamp	Collier	Schelle	Banda	1	
	21	8000 65391	Pulsante arresto motore	Push	Poussoir	Knopf	Pulsador	1	
	22	8000 71578	Fascetta	Clamp	Collier	Schelle	Banda	2	

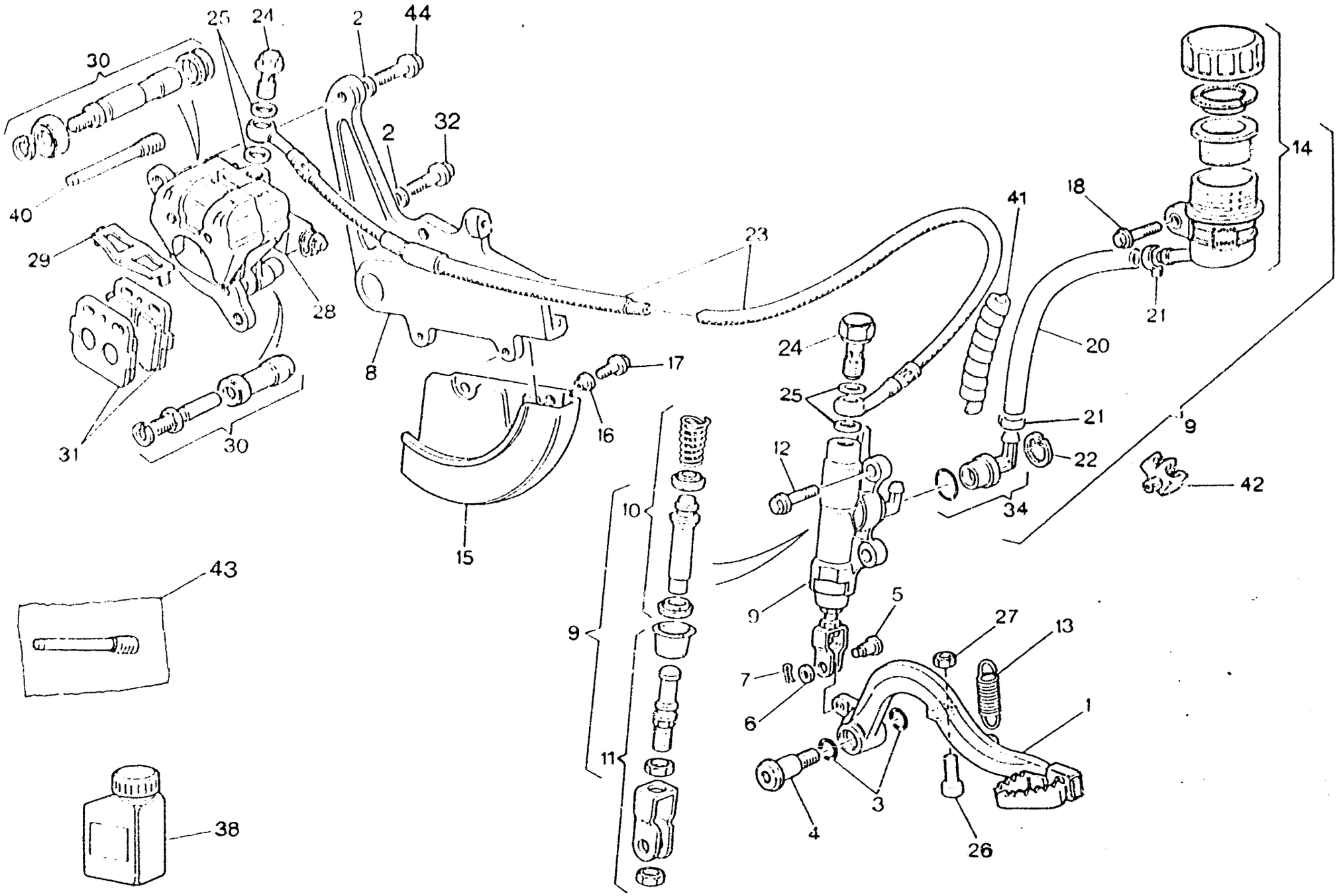
25
24
2
44
30
2
32
40
29
28
23
41
18
14
21
20
8
17
24
25
21
9
31
30
16
12
22
42
34
10
15
43
9
5
27
13
7
6
1
11
3
4
26
38

FRENO IDRAULICO POSTERIORE - REAR HYDRAULIC BRAKE
FREIN HYDRAULIQUE ARRIERE - HINTERBREMSE
FRENO HIDRAULICO TRASERO

TAVOLA DRAWING TABLE BILD TABLA **18**

CR 250 - 360 / 93

Note Notes Notes Marke Notas	Pos. No. N. Index Pos.	N. Cod. Code No. Nr. Code Code Nr N. Cod.	DENOMINAZIONE	NAME	DESIGNATION	BESHREIBUNG	DENOMINACION	Q.tà Q.ty Q.te M.ge C.id	Validità Validity Validité Gultig Validez
	1	8A00 65752	Leva comando freno	Brake control lever	Levier comm. frein	Bremshebel	Palanca accionamiento freno	1	
	2	62N1 15780	Rosetta ondulata	Washer	Rondelle	Scheibe	Arandela	2	
	3	8000 22551	Anello OR	O-Ring	Bague OR	O-Ring	Anillo OR	2	
	4	8000 55902	Vite	Screw	Vis	Schraube	Tornillo	1	
	5	8000 70696	Astina	Control rod	Coulisseau	Steuerstange	Varilla	1	
	6	8000 56377	Rosetta	Washer	Rondelle	Scheibe	Arandela	1	
	7	64N1 20068	Copiglia	Split pin	Goupille	Splint	Clavija	1	
	8	8B00 69414	Supporto pinza	Support	Support	Halterung	Soporte	1	
	9	8000 70957	Pompa comando freno compl.	Brake pump	Pompe frein	Bremspumpe	Bomba freno	1	
	10	8000 70833	Gruppo revisione pistoncino	Piston set	Kit revision piston	Kolbesatz	Grupo revis. pistón	1	
	11	8000 70834	Gruppo revisione cavallotto	U-bolt set	Kit revision cavalier	Bügelbolzensatz	Grupo revis. caballete	1	
	12	8000 62726	Vite	Screw	Vis	Schraube	Tornillo	2	
	13	8000 55903	Molla	Spring	Ressort	Feder	Resorte	1	
	14	8000 69564	Serbatoio olio completo	Oil tank assy	Reservoir huile compl.	Öltank Kpl.	Depósito aceite completo	1	
	15	8000 59300	Protezione disco	Guard	Protection	Schutz	Protección	1	
	16	8000 45495	Bussola	Bushing	Douille	Buchse	Manguito	2	
	17	8000 62726	Vite	Screw	Vis	Schraube	Tornillo	2	
	18	8000 62725	Vite	Screw	Vis	Schraube	Tornillo	1	
	20	8000 70266	Tubazione	Pipe	Tuyau	Rohr	Tubo	1	
	21	8000 70700	Molletta	Spring	Ressort	Feder	Resorte	2	
	22	8000 70849	Anello elastico	Split ring	Anneau ressort	Sprengring	Anillo elástico	1	
	23	8000 70238	Tubo mandata olio	Pipe	Tuyau	Rohr	Tubo	1	
	24	8000 62826	Vite	Screw	Vis	Schraube	Tornillo	2	
	25	8000 21480	Rosetta di tenuta	Washer	Rondelle	Scheibe	Arandela	4	
	26	60N10 2511	Vite	Screw	Vis	Schraube	Tornillo	1	
	27	61N1 15062	Dado	Nut	Ecrou	Mutter	Tuerca	1	

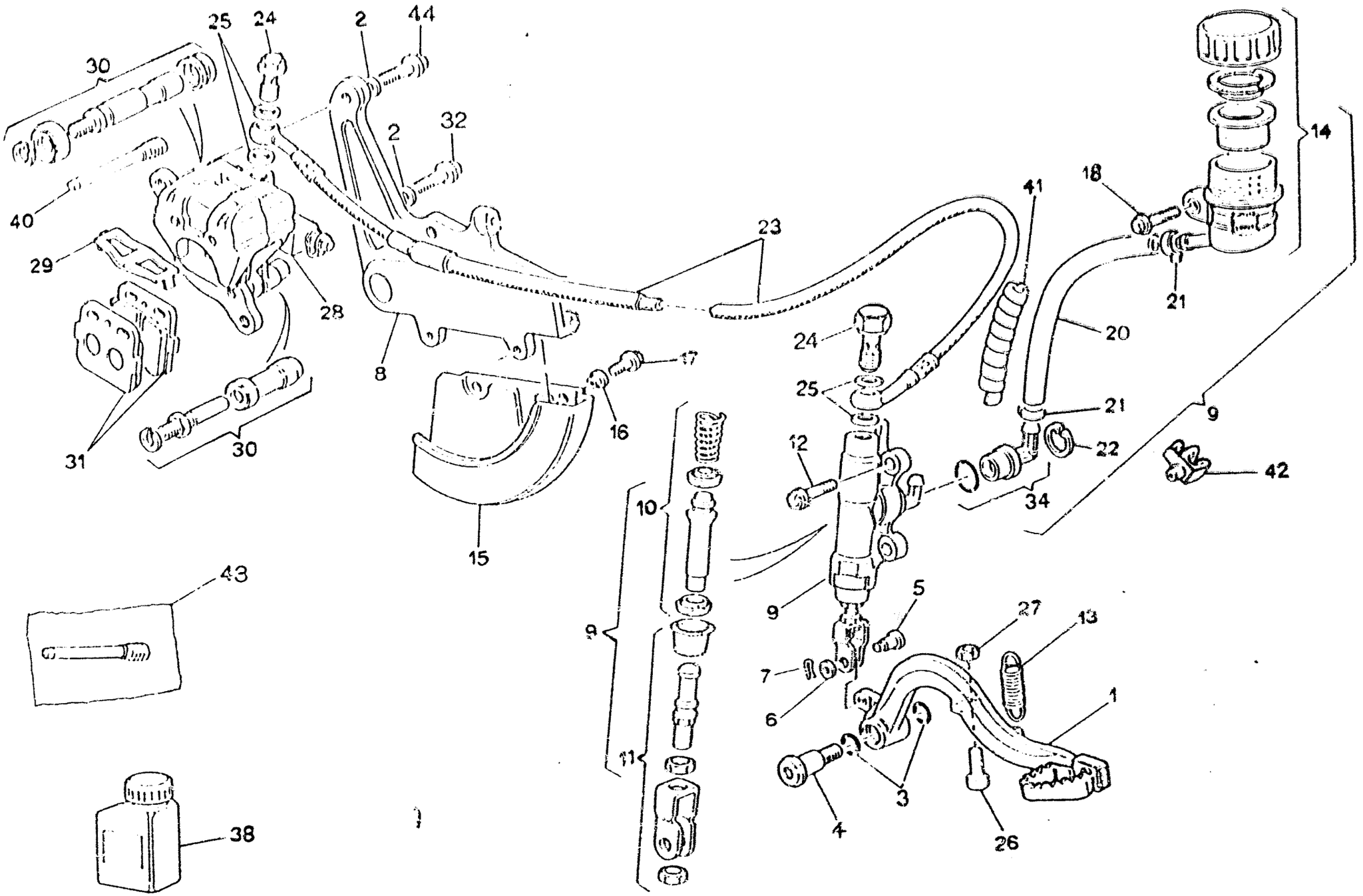
25
24
2
44
30
2
32
40
29
28
8
23
41
18
14
21
20
24
25
17
16
31
30
15
12
21
22
9
42
34
10
9
5
27
13
7
6
1
11
3
4
26
43
38

FRENO IDRAULICO POSTERIORE - REAR HYDRAULIC BRAKE
FREIN HYDRAULIQUE ARRIERE - HINTERBREMSE
FRENO HIDRAULICO TRASERO

TAVOLA DRAWING TABLE BILD TABLA **18**

CR 250 - 360 / 93

Note Notes Notes Marks Notas	Pos. No. Nr. Pos Pos	N. Cod. Code No. Nr. Code Code Nr N. Cod.	DENOMINAZIONE	NAME	DESIGNATION	BESHREIBUNG	DENOMINACION	Q.tà Qty Qté Menge Cant.	Validità Validity Validité Gültig Validez
	28	8000 69415	Pinza freno completa	Brake caliper assy	Pince de frein, compl.	Bremszange, Kpl.	Pinza freno compl.	1	
	29	8000 70850	Gruppo revisione molletta	Spring set	Kit revision ressort	Federsatz	Grupo revis. resorte	1	
	30	8000 70851	Gruppo revisione guide	Guide set	Kit revision guide	Führungsatz	Grupo revis. Guía	1	
	31	8000 70854	Coppia pastiglie	Pads pair	Paire plaquettes	Bremsbelagpaar	Pareja pastillas	1	
●	31	8000 71451	Coppia pastiglie (sinterizzate)	Pads pair (sintered)	Paire plaquettes (frittage)	Bremsbelagpaar (sintern)	Pareja pastillas (sinterizar)	1	
	32	8A00 40796	Vite	Screw	Vis	Schraube	Tornillo	1	
	34	8000 70835	Gruppo revisione spurgo	Bleeding set	Kit de revision curage	Reinigungsatz	Grupo revis. purga	1	
●	38	8000 71445	Olio freni	Brake oil	Huile de frein	BremsÖl	Aceite freno	1	
	40	8000 70857	Gruppo revisione perni pastiglie	Pad pin set	Kit revision pivots pastilles	Bremsbelagbolzensatz	Grupo revis. pernos pastillas	1	
	41	8000 70638	Protezione	Guard	Protection	Schutz	Protección	1	
	42	8000 70312	Molletta	Spring	Ressort	Feder	Resorte	1	
●	43	8000 75154	Perno pastiglie	Pin	Pivot	Bolzen	Perno	1	
	44	RA00 69056	Vite	Screw	Vis	Schraube	Tornillo	1	
			● = A richiesta	● = Upon request	● = Sur demande	● = Auf Anfrage	● = Bajo pedido		

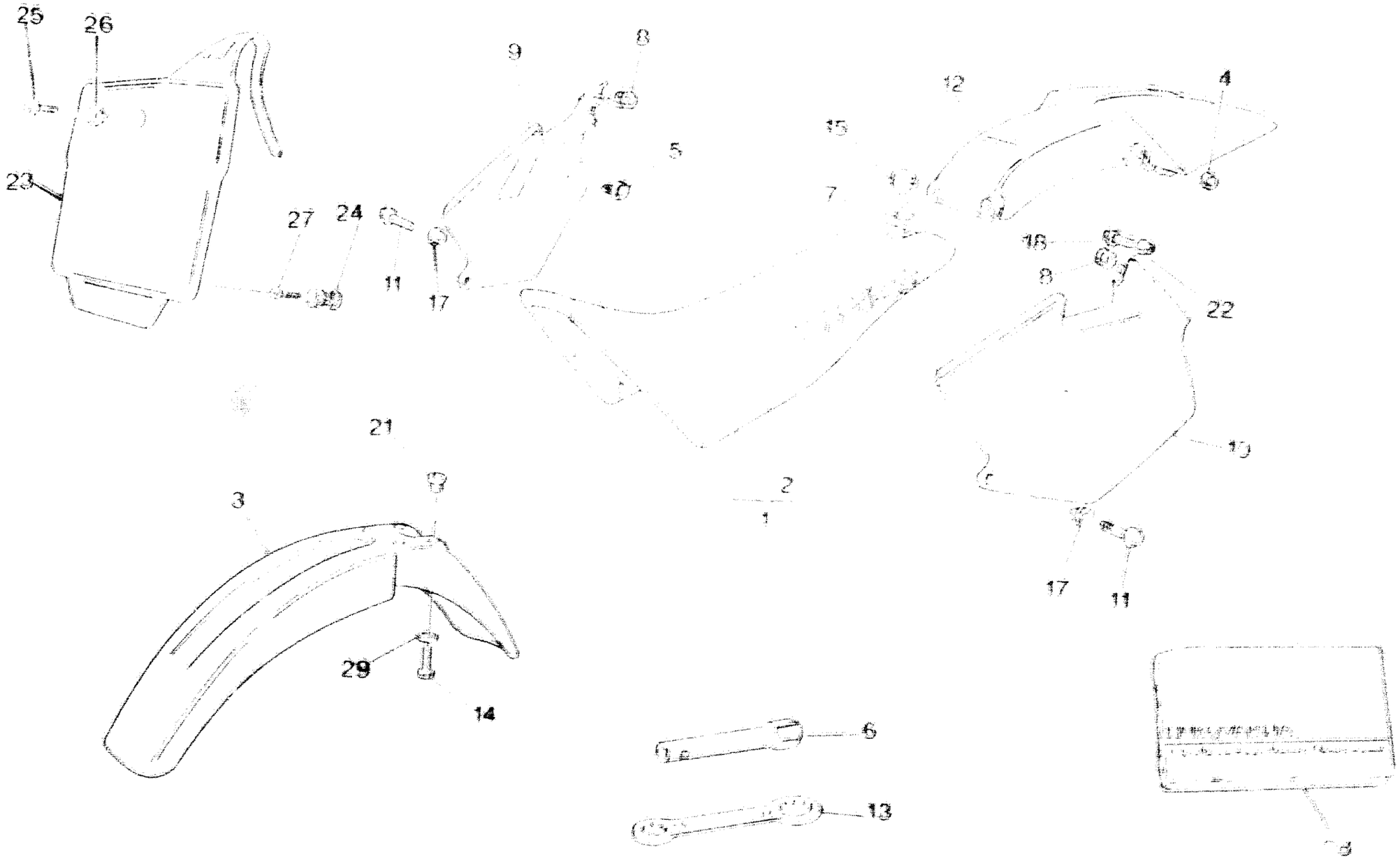
25
26
23
27
24
11
17
9
8
5
15
7
12
4
18
8
22
21
3
2
1
17
11
29
14
6
13

PANNELLI LATERALI, PARAFANGHI, SELLA - SIDE PANEL, FEK ERS, SEAT
PANNEAU, GARDE-BOUES, SIEGE - STREIFEN, KOTFLUGEL, SATTEL
PANELES, GUARDABARROS, SILLIN

TAVOLA / DRAWING / TABLE / BILD / TABLA **19**

CR 250 - 360 / 93

Nome / Nomen / Nomen / Nomen / Nomen / Pos.	Pos. / No. / Nr. / Pos.	N. Cod. / Code No. / Nr. Code / Code Nr. / N. Cod.	DENOMINAZIONE	NAME	DESIGNATION	BEZEICHNUNG	DENOMINACION	Q.tà / Q.ty / Q.tè / Mgd / Cad	Validità / Validity / Validité / Gültig / Validiz
	1	8000 74798	Sella	Seat	Siège	Sattel	Sillin	1	
	2	8000 74814	Rivestimento sella	Saddle covering	Revetement selle	Sattelverkleidung	Revestimiento sillin	1	
●	2	8000 71041	Rivestimento sella "Rain"	Saddle covering "Rain"	Revetement selle "Rain"	Sattelverkleidung "Rain"	Revestimiento sillin "Rain"	1	
	3	8000 73395	Parafango anteriore	Front mudguard	Garde-boue avant	Vord. Kotfluegel	Guarda-barros delantero	1	
	4	8000 44240	Dado	Nut	Ecrou	Mutter	Tuerca	2	
	5	8000 45490	Gommino	Rubber pad	Pièce caoutchouc	Gummistück	Junta de goma	2	
	6	8000 70836	Chiave candela	Spark plug wrench	Clé bougie	Zündkerzeschlüssel	Llave bujia	1	
	7	8000 69149	Rosetta elastica	Spring washer	Rondelle élastique	Federscheibe	Arandela elástica	4	
	8	8000 18048	Gommino	Rubber pad	Pièce caoutchouc	Gummistück	Junta de goma	2	
	9	8000 70008	Pannello destro	R.H. panel	Panneau, D.	Streifen, R.	Panel der.	1	
	10	8000 70007	Pannello sinistro	L.H. panel	Panneau, G.	Streifen, L.	Panel izq.	1	
	11	8000 62727	Vite	Screw	Vis	Schraube	Tornillo	1	
	12	8A00 70009	Parafango posteriore	Rear mudguard	Garde-boue arriere	Hint.Kotfluegel	Guarda-barros trasero	1	
	13	8000 66802	Chiave poligonale	Box wrench	Clé Polygonale	Sechskantschlüssel	Llave Poligonal	1	
	14	8000 62727	Vite	Screw	Vis	Schraube	Tornillo	4	
	15	8000 65148	Perno	Pin	Pivot	Bolzen	Perno	4	
	17	8000 69429	Boccola	Bushing	Douille	Buchse	Casquillo	2	
	18	8000 62729	Vite	Screw	Vis	Schraube	Tornillo	2	
	21	8000 69429	Bussola	Bushing	Douille	Buchse	Manguito	6	
	22	8000 45495	Bussola	Bushing	Douille	Buchse	Manguito	4	
	23	8000 73396	Portanumero	Front numbre	Porte numero	Nummerträger	Portanumero	1	
	24	8000 69003	Distanziale	Spacer	Entretoise	Distanzstück	Separador	2	
	25	8000 67997	Vite	Screw	Vis	Schraube	Tornillo	1	
	26	8000 69282	Bussola	Bushing	Douille	Buchse	Manguito	2	
	27	8000 55241	Vite	Screw	Vis	Schraube	Tornillo	2	
	28	8000 74673	Libretto uso e manutenzione	Owner's manual	Livret d'utilisation et d'entretien	Betriebsanleitung	Manual de uso e manten.	1	
	29	8000 56359	Rosetta	Washer	Rondelle	Scheibe	Arandela	4	
			● = A richiesta	● = Upon request	● = Sur demande	● = Auf Antrage	● = Bajo pedido		

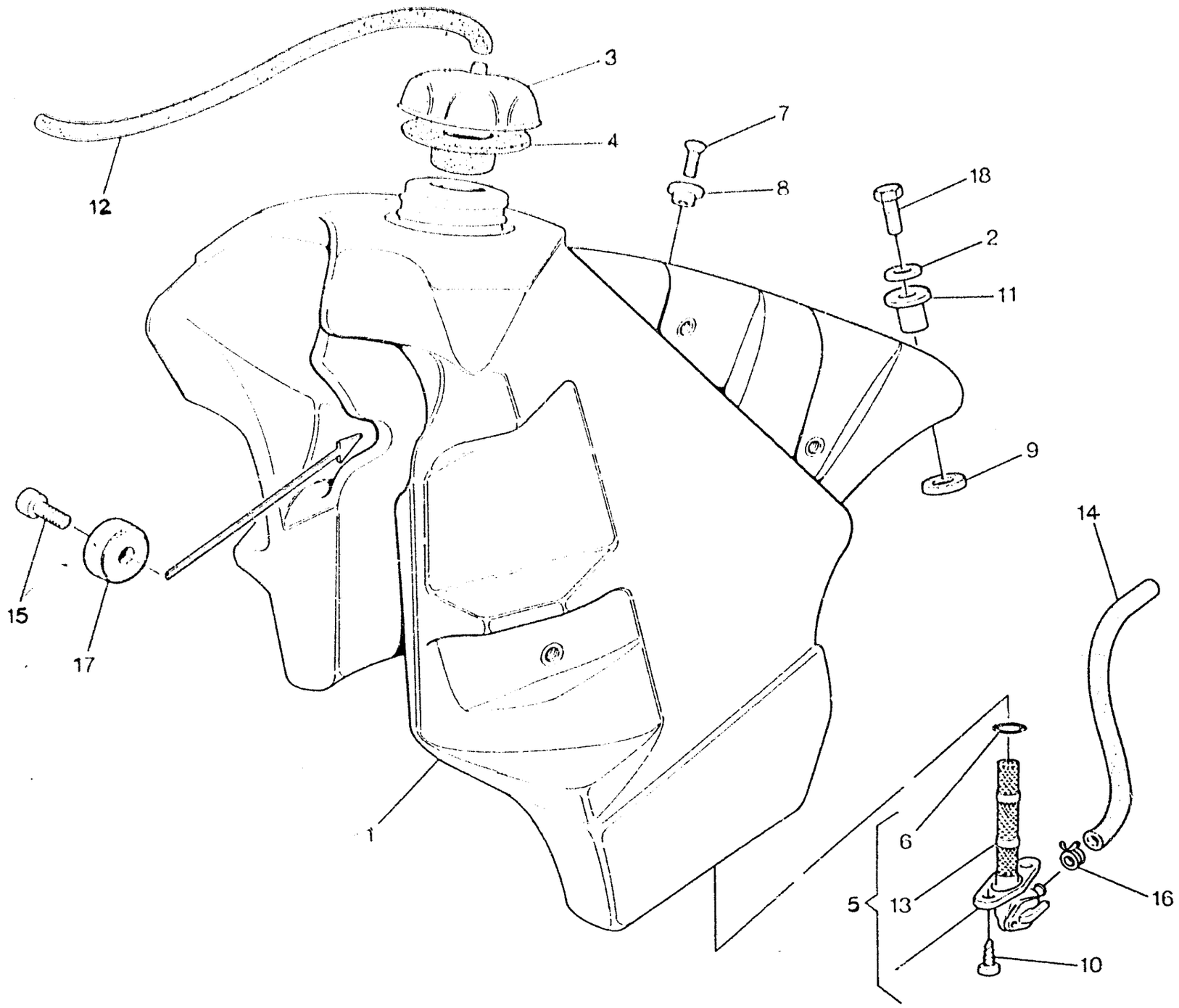
3
4
12
7
8
18
2
11
9
14
15
17
1
6
13
5
16
10

SERBATOIO - GAS TANK
RESERVOIR - KRAFTSTOFFBEHALTER
DEPOSITO

TAVOLA DRAWING TABLE BILD TABLA **20**

CR
250 - 360 / 93

Note Notes Notes Marke Notas	Pos. No. N. Index Pos.	N. Cod. Code No. Nr. Code Code Nr N. Cod.	DENOMINAZIONE	NAME	DESIGNATION	BESHREIBUNG	DENOMINACION	Q.tà Q.ty Q.te M.ge C.ad	Validità Validity Validité Gultig Validez
	1	8000 64566	Serbatoio carburante	Fuel tank	Réservoir à carburant	Tank	Depósito gasolina	1	
	2	8000 30319	Rosetta piana	Washer	Rondelle	Scheibe	Arandela	1	
	3	8000 65604	Tappo	Plug	Bouchon	Verschluss	Tapón	1	
	4	8000 56381	Guarnizione	Gasket	Garniture	Dichtung	Junta	1	
	5	8000 43592	Rubinetto completo	Cock assy	Robinet compl.	Kraftstoffahn, Kpl.	Llave de paso compl.	1	
	6	80000 1199	Anello OR	O-Ring	Bague OR	O-Ring	Anillo OR	1	
	7	60N10 4134	Vite	Screw	Vis	Schraube	Tornillo	1	
	8	8000 66238	Distanziale	Spacer	Entretoise	Distanzstück	Separador	1	
	9	8000 61362	Tampone	Pad	Tampon	Stopfen	Tampón	1	
	10	8000 37745	Vite	Screw	Vis	Schraube	Tornillo	2	
	11	8000 59802	Bussola	Bushing	Douille	Buchse	Manguito	2	
	12	8B00 38752	Tubetto sfiato	Battery breather pipe	Event batterie	Batterieentlüfter	Tubo de purga batería	1	
	13	8000 38748	Filtro benzina	Fuel filter	Filtre essence	Benzinfilter	Filtro gasolina	1	
	14	1514057- 02	Condotto benzina	Pipe	Tuyau	Rohr	Tubo	1	
	15	8000 41240	Vite	Screw	Vis	Schraube	Tornillo	2	
	16	8000 18922	Anello elastico	Split ring	Anneau ressort	Sprengring	Anillo elástico	1	
	17	8000 40813	Tampone	Pad	Tampon	Stopfen	Tampón	2	
	18	8000 62728	Vite	Screw	Vis	Schraube	Tornillo	1	

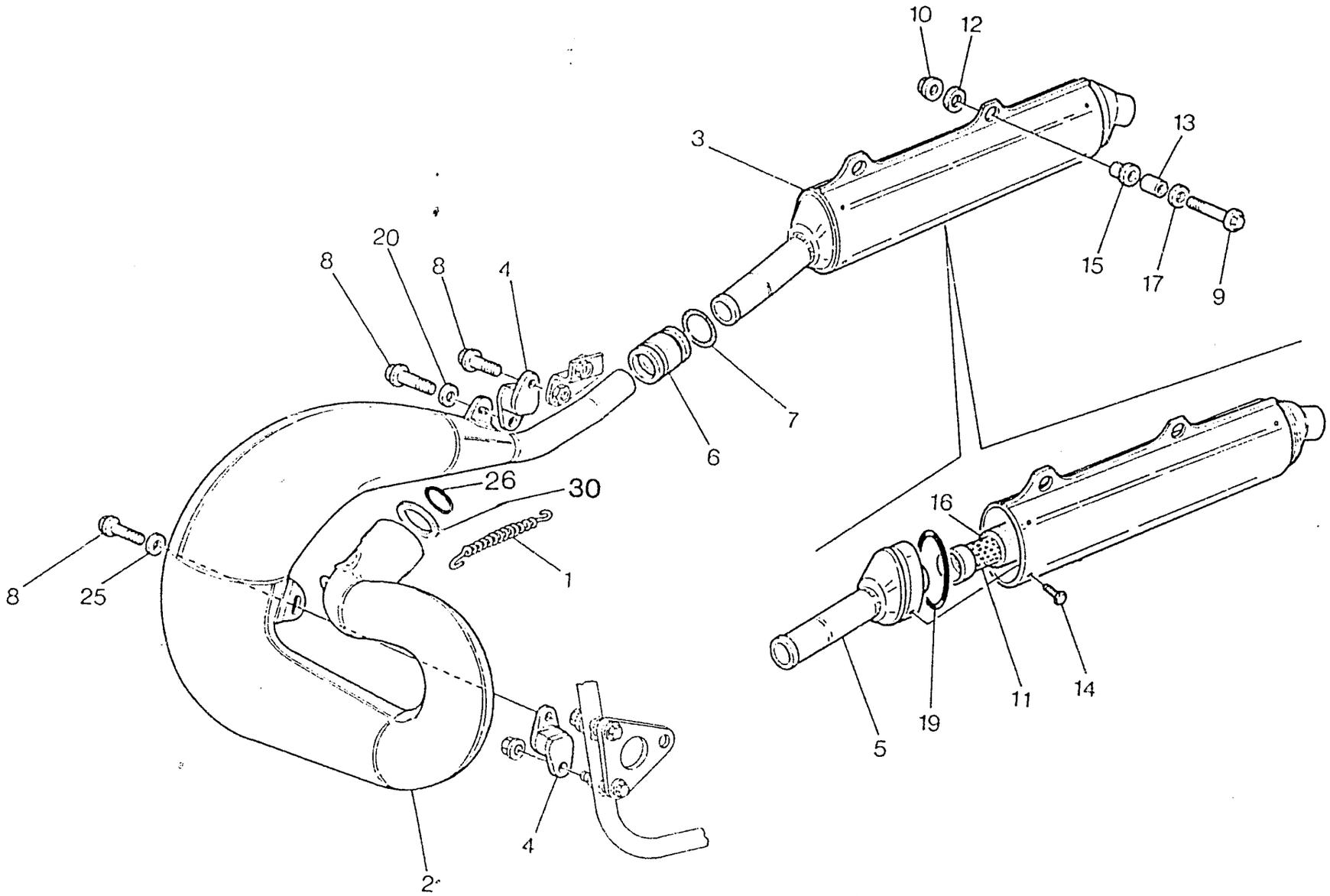
10
12
3
13
15
17
9
20
8
8
4
7
6
26
30
1
8
25
4
2
16
19
11
14
5

SCARICO - EXHAUST SYSTEM
TUYAU D'ECHAPPEMENT - AUSPUFFROHR
TUBO DE ESCAPE

TAVOLA DRAWING TABLE BILD TABLA **21**

CR 250 - 360 / 93

Note Notes Notes Marke Notas	Pos. No. N. Index Pos.	N. Cod. Code No. Nr. Code Code Nr N. Cod.	DENOMINAZIONE	NAME	DESIGNATION	BESHREIBUNG	DENOMINACION	Q.tà Q.ty Q.te M.ge C.ad	Validità Validity Validité Gultig Validez
	1	8000 62341	Molla	Spring	Ressort	Feder	Resorte	2	
	2	8000 73404	Tubo di scarico (250)	Exhaust pipe (250)	Tuyau d'échapp. (250)	Auspuffrohr (250)	Tubo de escape (250)	1	
	2	8000 73411	Tubo di scarico (360)	Exhaust pipe (360)	Tuyau d'échapp. (360)	Auspuffrohr (360)	Tubo de escape (360)	1	
	3	8000 74785	Silenziatore completo	Exhaust silencer	Silencieux d'échappement	Schalldämpfer	Silenciador de escape	1	
	4	8000 69113	Antivibrante	Silent-block	Antivibration	Schwingungsdämpfer	Anti-vibrador	2	
	5	8000 69228	Fondello	Bottom	Fond	Bodenscheibe	Casquillo	1	
	6	8000 69234	Gommino	Rubber pad	Pièce caoutchouc	Gummistück	Junta de goma	1	
	7	8000 66279	Molla	Spring	Ressort	Feder	Resorte	2	
	8	8000 62726	Vite	Screw	Vis	Schraube	Tornillo	2	
	9	8000 62729	Vite	Screw	Vis	Schraube	Tornillo	2	
	10	8000 44240	Dado	Nut	Ecrou	Mutter	Tuerca	2	
	11	8000 74786	Tubo forato	Pipe	Tuyau	Rohr	Tubo	1	
	12	1513414-01	Rosetta in gomma	Rubber washer	Rondella en caoutchouc	Gummischeibe	Roseta de goma	2	
	13	8000 69235	Distanziale	Spacer	Entretoise	Distanzstück	Separador	2	
	14	8000 67997	Vite	Screw	Vis	Schraube	Tornillo	4	
	15	1514107-02	Distanziale	Spacer	Entretoise	Distanzstück	Separador	2	
	16	8A00 69239	Isolante (lana di roccia)	Insulation	Isolant	Isolierstoff	Aislante	1	
	17	1513743-01	Rosetta piana	Washer	Rondelle	Scheibe	Arandela	2	
	19	8A00 63842	Anello	Ring	Bague	Ring	Anillo	1	
	20	8000 56359	Rosetta piana	Washer	Rondelle	Scheibe	Arandela	1	
	25	8000 56359	Rosetta	Washer	Rondella	Scheibe	Roseta	1	
	26	8000 31970	Anello OR (250)	O-Ring (250)	Bague OR (250)	O-Ring (250)	Anillo OR (250)	1	
	26	8A00 31970	Anello OR (360)	O-Ring (360)	Bague OR (360)	O-Ring (360)	Anillo OR (360)	1	
	30	8000 73541	Rondella (250)	Washer (250)	Rondella (250)	Scheibe (250)	Roseta (250)	1	
	30	8A00 73541	Rondella (360)	Washer (360)	Rondella (360)	Scheibe (360)	Roseta (250)	1	

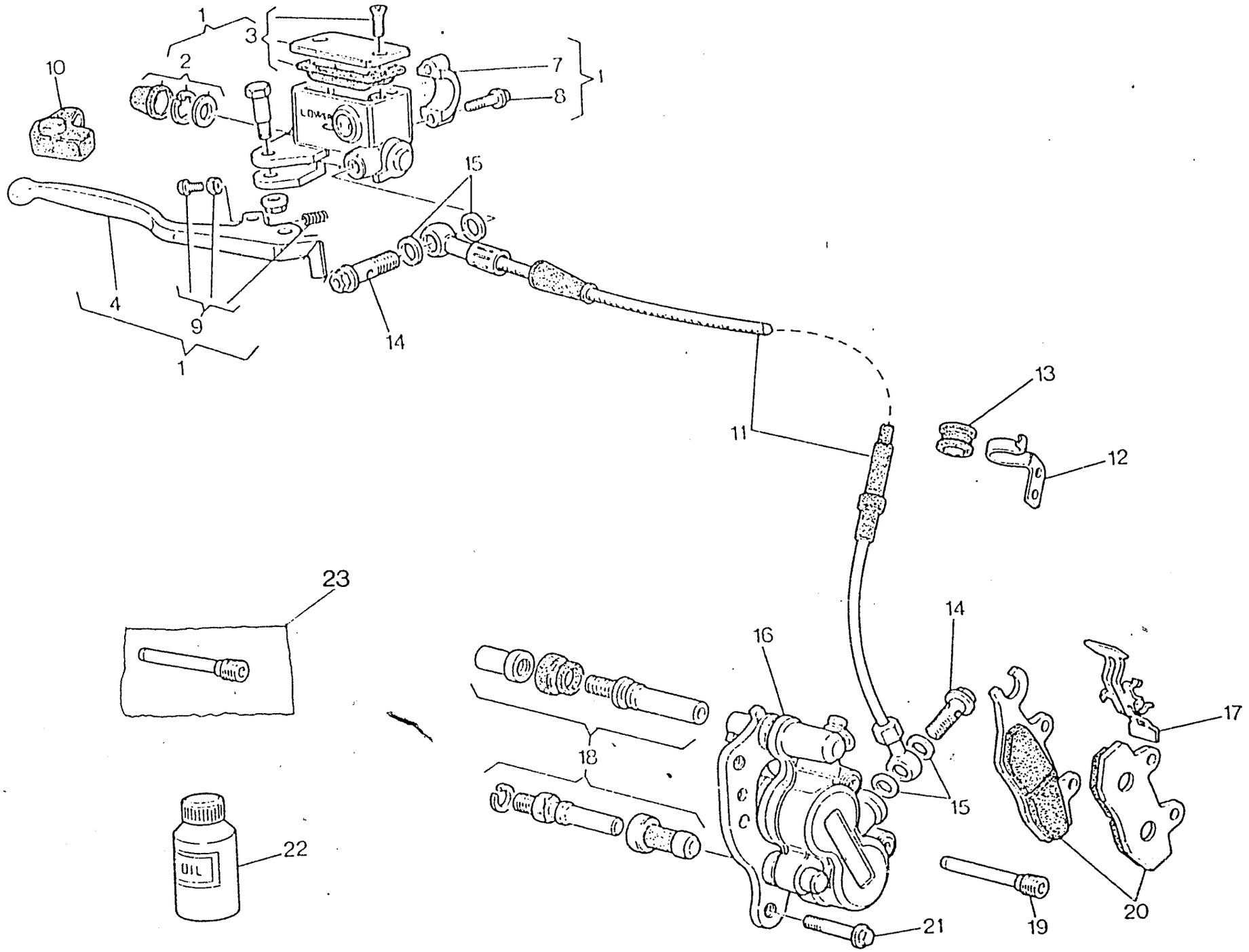
1
3
2
10
7
8
1
15
4
9
1
14
11
13
12
23
14
16
17
18
15
22
OIL
21
19
20

FRENO IDRAULICO ANTERIORE - FRONTHYDRAULIC BRAKE
FREIN HYDRAULIQUE AVANT - VORTERBREMSE
FRENO HIDRAULICO DELANTERA

TAVOLA DRAWING TABLE BILD TABLA **22**

CR 250 - 360 / 93

Note Notes Notes Marke Notas	Pos. No. N. Index Pos.	N. Cod. Code No. Nr. Code Code Nr N. Cod.	DENOMINAZIONE	NAME	DESIGNATION	BESHREIBUNG	DENOMINACION	Q.tà Q.ty Q.te M.ge C.ad	Validità Validity Validité Gultig Validez
	1	8000 69562	Pompa comando freno ant.	Brake pump	Pompe frein	Bremspumpe	Bomba freno	1	
	2	8000 70860	Kit cappuccio	Cap kit	Kit capuchon	Kappe Gruppe	Kit capuchón	1	
	3	8000 70861	Kit tappo	Plug kit	Bouchon kit	Verschluss Gruppe	Kit tapón	1	
	4	8000 70862	Kit leva	Lever set	Kit revision levier	Hebelbolzensatz	Grupo revis. perno	1	
	7	8000 70866	Cavallotto	U-bolt	Cavalier	Bügelbolzen	Caballete	1	
	8	8000 62729	Vite	Screw	Vis	Schraube	Tornillo	2	
	9	8000 70867	Kit regolazione leva	Lever set	Kit levier	Hebel gruppe.	Grupo palanca	1	
	10	8000 70709	Cappuccio	Cap	Capuchon	Kappe	Capuchón	1	
	11	8000 70242	Tubo mandata olio	Pipe	Tuyau	Rohr	Tubo	1	
	12	8000 71807	Piastrina	Plate	Plaquette	Plättchen	Placa	1	
	13	8000 71806	Guida cavo	Cable guide	Guide câble	Kabelführung	Guía-cable	1	
	14	8000 62826	Bocchettone	Pipe union	Goulotte	Stutzen	Boca	2	
	15	8000 21480	Rosetta di tenuta	Washer	Rondelle	Scheibe	Arandela	4	
	16	8000 69153	Pinza freno	Brake caliper	Etrier frein	Bremssattel	Pinza	1	
	17	8000 70855	Kit mollette	Spring kit	Kit ressort	Federgruppe	Grupo resorte	1	
	18	8000 70856	Kit guide	Guide kit	Kit guide	Haubefuhrungs gruppe	Grupo guías	1	
	19	8000 70857	Kit perni pastiglie	Pin kit	Kit pivot	Bolzengruppe	Grupo perno	1	
	20	8000 70858	Coppia pastiglie	Pads pair	Paire plaquettes	Bremsbelagpaar	Pareja pastillas	1	
●	20	8000 71450	Coppia pastiglie (sinterizzate)	Pads pair (sintered)	Paire plaquettes (frittage)	Bremsbelagpaar (sintern)	Pareja pastillas (sinterizar)	1	
	21	8000 62732	Vite	Screw	Vis	Schraube	Tornillo	2	
●	22	8000 71445	Olio freni	Brake oil	Huile frein	BremsÖl	Aceite freni	1	
●	23	8000 75154	Perno pastiglie	Pin	Pivot	Bolzen	Perno	2	
			● = A richiesta	● = Upon request	● = Sur demande	● = Auf Anfrage	● = Bajo pedido		

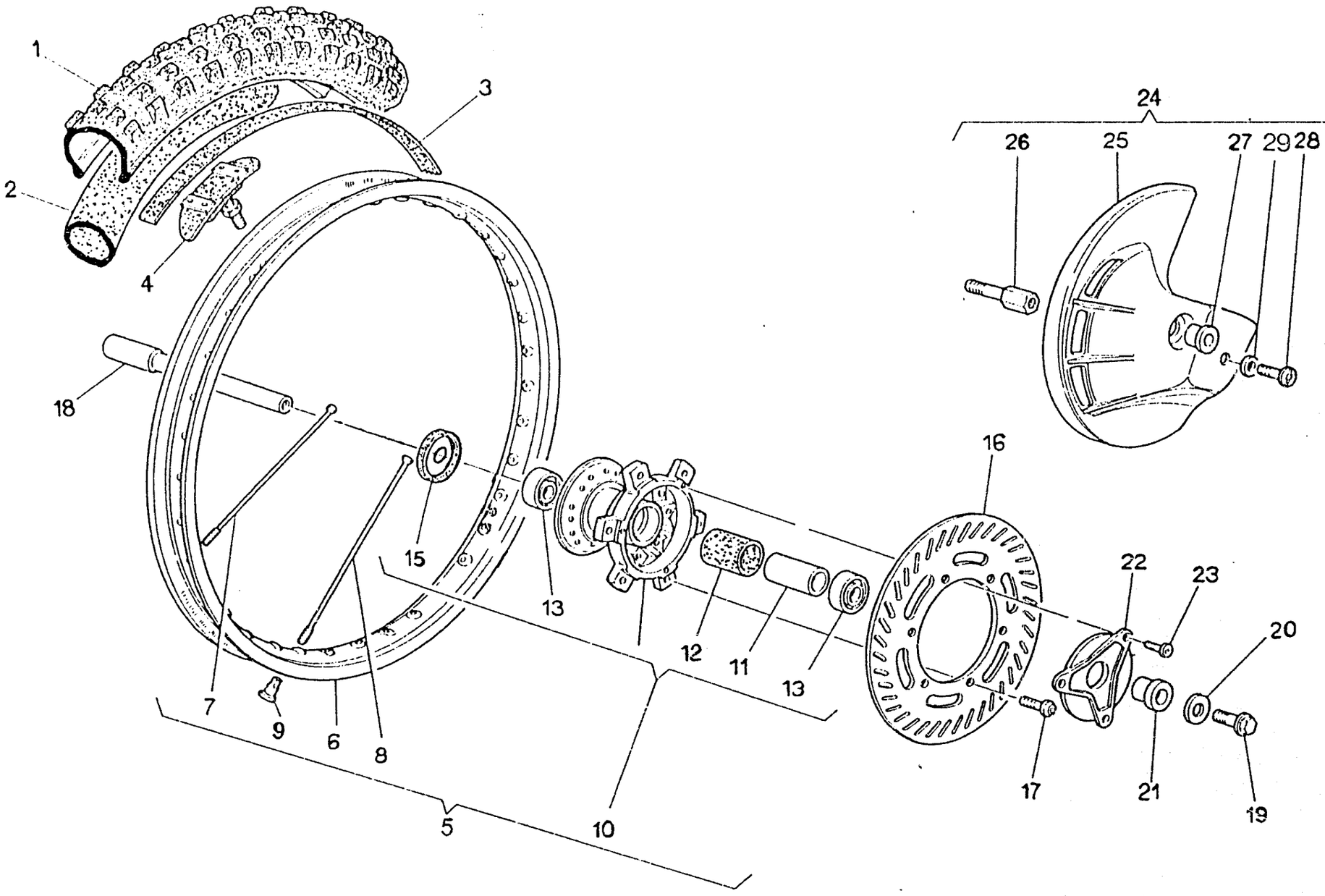
1
2
3
4
18
15
13
12
11
13
16
24
26
25
27
29
28
22
23
20
17
21
19
7
9
6
8
5
10

RUOTA ANTERIORE - FRONT WHEEL
ROUE AVANT - VORTERRAD
RUEDA DELANTERA

TAVOLA DRAWING TABLE BILD TABLA **22A**

CR 250 - 360 / 93

Note Notes Notes Marke Notas	Pos. No. N. Index Pos.	N. Cod. Code No. Nr. Code Code Nr N. Cod.	DENOMINAZIONE	NAME	DESIGNATION	BESHREIBUNG	DENOMINACION	Q.tà Q.ty Q.te M.ge C.ad	Validità Validity Validité Gultig Validez
○	1	8000 67422	Pneumatico 90/90 - 21"	Tyre	Pneu	Reifen	Neumático	1	
○	1	8000 72404	Pneumatico 80/100 - 21"	Tyre	Pneu	Reifen	Neumático	1	
	2	8000 71737	Camera d'aria	Air tube	Châmbre à air	Luftschlauch	Cámara de aire con válvula	1	
	3	8000 13346	Fascia copriraggi	Rim strip	Bande	Band	Banda	1	
	4	8000 49036	Staffa fermacopertone	Bracket	Etrier	Buegel	Brida	1	
	5	8000 69365	Ruota anteriore nuda	Front wheel	Roue avant	Vorderrad	Rueda delant.	1	
	6	8000 53504	Cerchio WM 1/1,6x21"	Rim	Jante	Felge	Llanta	1	
	7	8000 72520	Raggio destro	Spoke R.	Bras D.	Speiche R.	Radio der.	18	
	8	8000 72521	Raggio sinistro	Spoke L.	Bras G.	Speiche L.	Radio izq.	18	
	9	69N4 29005	Nipplo	Nipple	Nipple	Nippel	Nipple	36	
	10	8A00 64738	Mozzo completo	Hub assy	Moyeau compl.	Radnabe, Kpl.	Cubo compl.	1	
	11	8000 65288	Distanziale	Spacer	Entretoise	Distanzstück	Separador	1	
	12	1516215-01	Portadistanziale	Spacer holder	Porte-entretoise	Abstandstuckhalter	Porta-distancial	1	
	13	8000 43426	Cuscinetto a sfere	Ball bearing	Roulement à billes	Kugellager	Cojinete de bolas	2	
	15	8000 69115	Anello di tenuta	Seal ring	Bague d'étanchéité	Dichtungsring	Anillo de retención	1	
	16	8000 73226	Disco freno	Brake disc	Disque frein	Bremsscheibe	Disco freno	1	
	17	8A00 55241	Vite	Screw	Vis	Schraube	Tornillo	6	
	18	8AA0 65244	Perno ruota	Pin	Pivot	Bolzen	Perno rueda	1	
	19	8000 48773	Vite	Screw	Vis	Schraube	Tornillo	1	
	20	8000 48772	Rosetta piana	Washer	Rondelle	Scheibe	Arandela	1	
	21	8000 65573	Distanziale	Spacer	Entretoise	Distanzstück	Separador	1	
	22	8A00 65572	Coperchio parapolvere	Dust cover	Pare poussière	Staubdeckel	Tapa retención polvo	1	
	23	8A00 62129	Vite	Screw	Vis	Schraube	Tornillo	3	
●	24	8000 70529	Kit montaggio protezione disco	Guard disc kit	Gr. de mont. protection disque	Schutz Bremsscheibe Gruppe	Kit protección disco freno	1	
●	25	8000 70532	Protezione disco	Guard disc	Protection disque	Schutz Bremsscheibe	Protección disco freno	1	
●	26	8000 71078	Vite	Screw	Vis	Schraube	Tornillo	1	

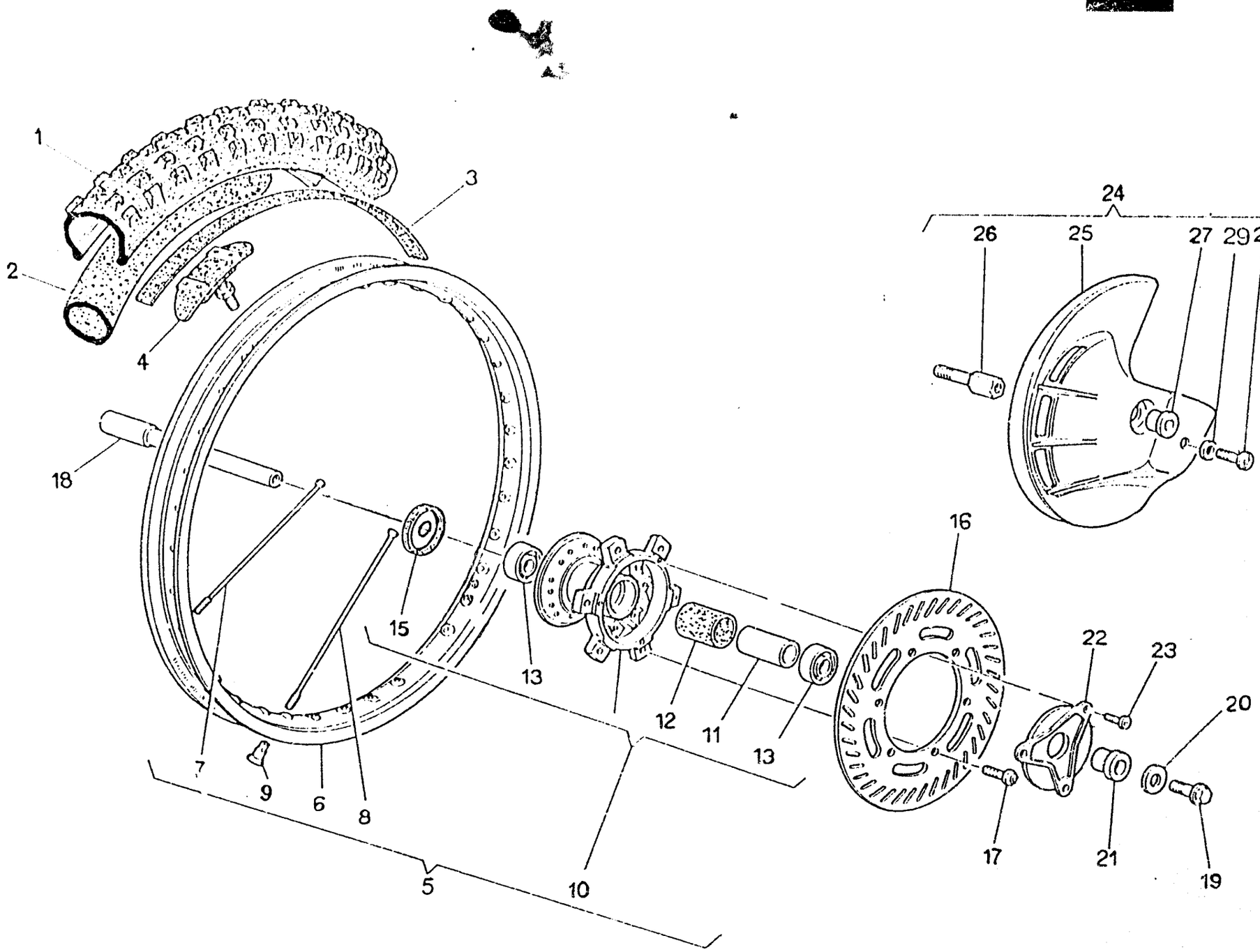
1
2
3
4
18
15
13
12
11
13
16
24
26
25
27
29
28
22
23
20
17
21
19
7
9
6
8
5
10

RUOTA ANTERIORE - FRONT WHEEL
ROUE AVANT - VORTERRAD
RUEDA DELANTERA

TAVOLA DRAWING TABLE BILD TABLA **22A**

CR
250 - 360 / 93

Note Notes Notes Marke Notas	Pos. No. N. Index Pos.	N. Cod. Code No. Nr. Code Code Nr N. Cod.	DENOMINAZIONE	NAME	DESIGNATION	BESHREIBUNG	DENOMINACION	Q.tà Q.ty Q.te Menge C.ad	Validità Validity Validité Gultig Validez
●	27	8000 71079	Distanziale	Spacer	Entretoise	Distanzstück	Separador	1	
◉	28	8000 62726	Vite	Screw	Vis	Schraube	Tornillo	1	
●	29	8000 56359	Rosetta piana	Washer	Rondelle	Scheibe	Arandela	1	
			● = A richiesta ○ = In alternativa	◉ = Upon request ○ = In alternative	● = Sur demande ○ = En alternative	● = Auf Anfrage ○ = Die Auswahl	◉ = Bajo pedido ○ = En alternativa		

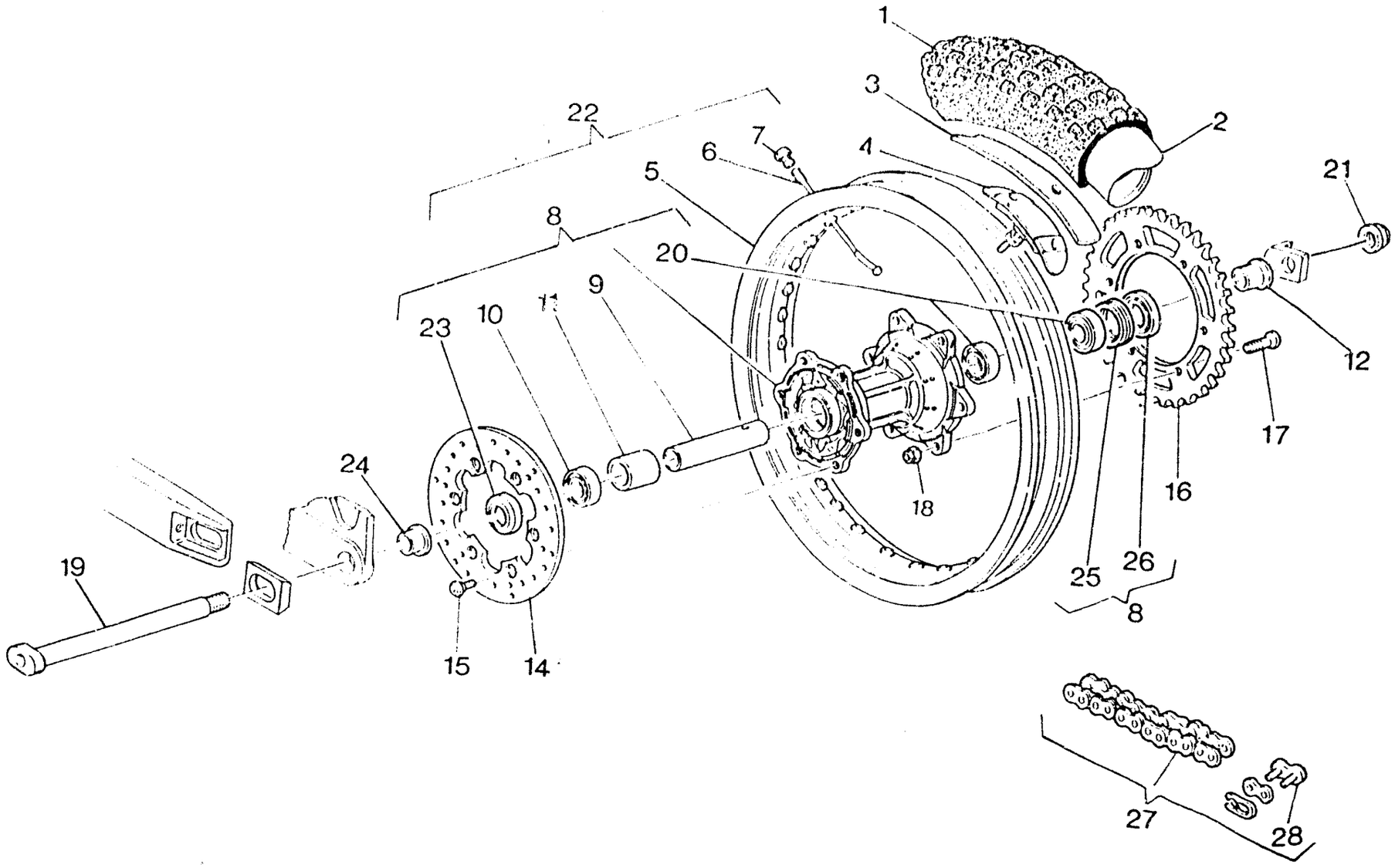
1
2
3
4
5
6
7
8
9
10
11
12
15
16
17
18
19
20
21
22
23
24
25
26
27
28

RUOTA POSTERIORE - REAR WHEEL
ROUE ARRIERE - HINTERRAD
RUEDA TRASERA

TAVOLA DRAWING TABLE BILD TABLA **23**

CR
250 - 360 / 93

Note Notes Notes Marke Notas	Pos. No. N. Index Pos.	N. Cod. Code No. Nr. Code Code Nr N. Cod.	DENOMINAZIONE	NAME	DESIGNATION	BESHREIBUNG	DENOMINACION	Q.ta Q.ty Q.te M.ge C.ad	Validità Validity Validité Gültig Validez
○	1	8000 61752	Pneumatico 130/80-19"	Tyre	Pneu	Reifen	Neumático	1	
○	1	8000 72407	Pneumatico 110/90-19"	Tyre	Pneu	Reifen	Neumático	1	
	2	8000 60196	Camera d'aria	Air tube	Chambre à air	Luftschlauch	Cámara de aire con válvula	1	
	3	8000 10777	Fascia copriraggi	Rim strip	Bande	Band	Banda	1	
	4	8000 54073	Staffa pneumatico	Bracket	Etrier	Buegel	Brida	1	
	5	8000 58929	Cerchio	Rim	Jante	Felge	Llanta	1	
	6	8000 58933	Raggio	Spoke	Bras	Speiche	Radio	36	
	7	69N4 29005	Nipplo	Nipple	Nipple	Nippel	Nipple	36	
	8	8000 69165	Mozzo completo	Hub assy	Moyeau compl.	Radnabe, Kpl.	Cubo compl.	1	
	9	8A00 64983	Distanziale	Spacer	Entretoise	Distanzstück	Separador	1	
	10	8000 55876	Cuscinetto	Bearing	Roulement	Kugellager	Cojinete	1	
	11	8000 61064	Porta distanziale	Spacer	Entretoise	Distanzstück	Separador	1	
	12	8000 64985	Distanziale	Spacer	Entretoise	Distanzstück	Separador	1	
	14	8A00 55858	Disco freno (Acc. Inox)	Brake disc (Acc. Inox)	Disque frein (Acc. Inox)	Bremsscheibe (Acc. Inox)	Disco freno (Acc. Inox)	1	
	15	8000 55878	Vite	Screw	Vis	Schraube	Tornillo	6	
	16	8000 60062	Corona Z = 48 (di serie)	Ring gear (supplied)	Couronne (de série)	Kranz (standard)	Corona (de serie)	1	
●	16	8000 60061	Corona Z = 47	Ring gear	Couronne	Kranz	Corona	1	
●	16	8000 60063	Corona Z = 49	Ring gear	Couronne	Kranz	Corona	1	
●	16	8000 60064	Corona Z = 50	Ring gear	Couronne	Kranz	Corona	1	
	17	8000 40796	Vite	Screw	Vis	Schraube	Tornillo	6	
	18	8000 43928	Dado	Nut	Ecrou	Mutter	Tuerca	6	
	19	8000 72621	Perno	Pin	Pivot	Bolzen	Perno	1	
	20	8000 39651	Cuscinetto	Bearing	Roulement	Kugellager	Cojinete	2	
	21	8000 64301	Dado	Nut	Ecrou	Mutter	Tuerca	1	
	22	8000 69205	Ruota post. nuda	Rear wheel assy	Roue arrière compl.	Hinterrad Kpl.	Rueda trasera completa	1	
	23	8000 69163	Anello di tenuta	Seal ring	Bague d'étanchéité	Dichtungsring	Anillo de retención	1	

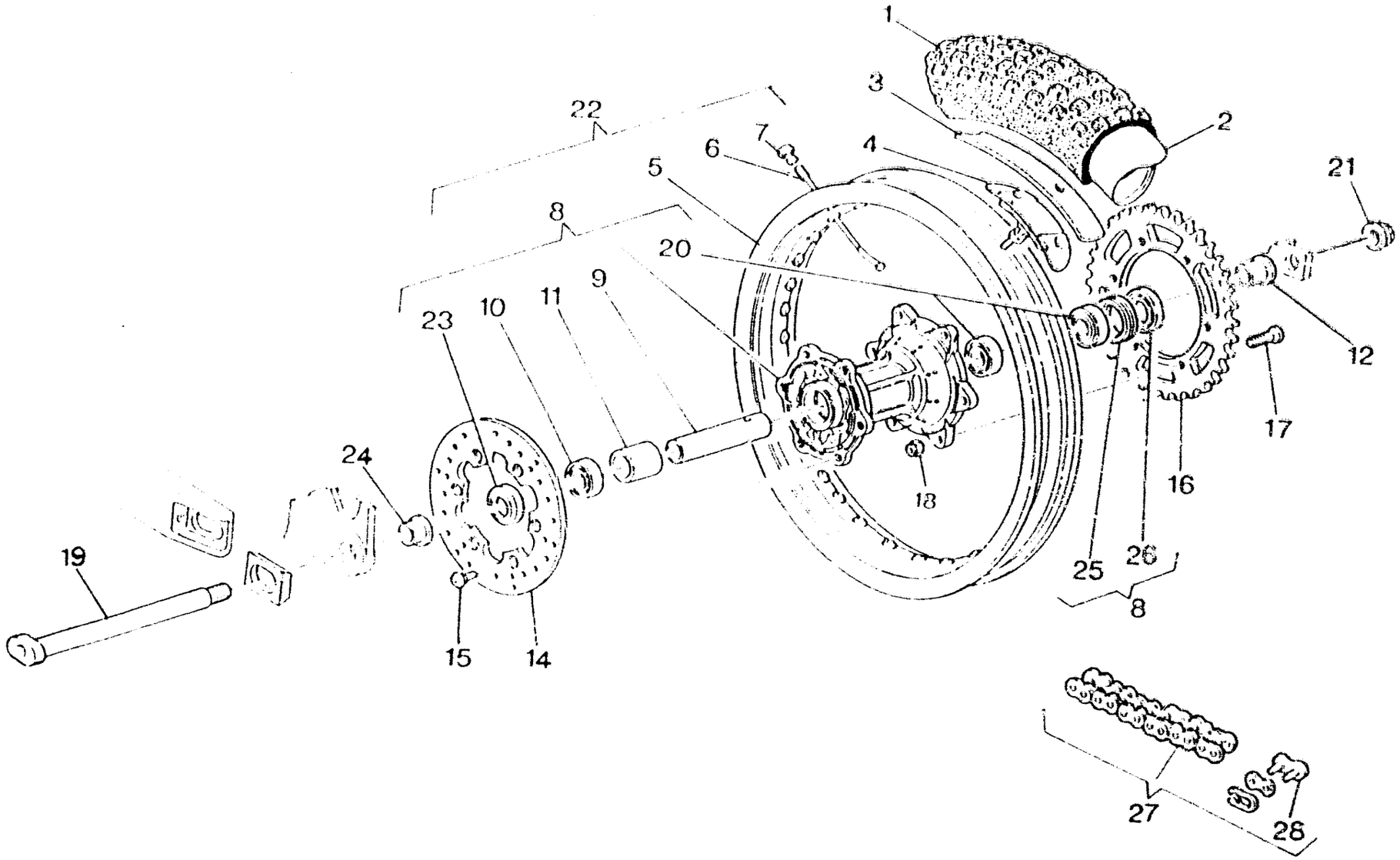
1
2
3
4
5
6
7
8
9
10
11
12
13
14
15
16
17
18
19
20
21
22
23
24
25
26
27
28

RUOTA POSTERIORE - REAR WHEEL
ROUE ARRIERE - HINTERRAD
RUEDA TRASERA

TAVOLA DISEGNO TABLE BILD TABLA **23**

CR 250 - 360 / 93

Note Notes Noten Notas Notes	Pos. No. N Indice Pos.	N. Cod. Code No. Nr. Code Code Nr N. Cod.	DENOMINAZIONE	NAME	DESIGNATION	BESHREIBUNG	DENOMINACION	Q.tà Q.ty Q.te N.ge C.ad	Validità Validity Validité Gültig Validez
	24	8000 69164	Distanziale	Spacer	Entretoise	Distanzstück	Separador	1	
	25	8000 64863	Ghiera	Ring nut	Embout	Nutmutter	Virola	1	
	26	8000 36357	Anello di tenuta	Seal ring	Bague d'étanchéité	Dichtungsring	Anillo de retención	1	
	27	8A00 56768	Catena	Chain	Chaine	Kette	Cadena	1	
	28	8000 56767	Giunto	Coupling	Joint	Kupplung	Junta	1	
			● = A richiesta ○ = In alternativa	● = Upon request ○ = In alternative	● = Sur demande ○ = En alternative	● = Auf Anfrage ○ = Die Auswahl	● = Bajo pedido ○ = En alternativa		

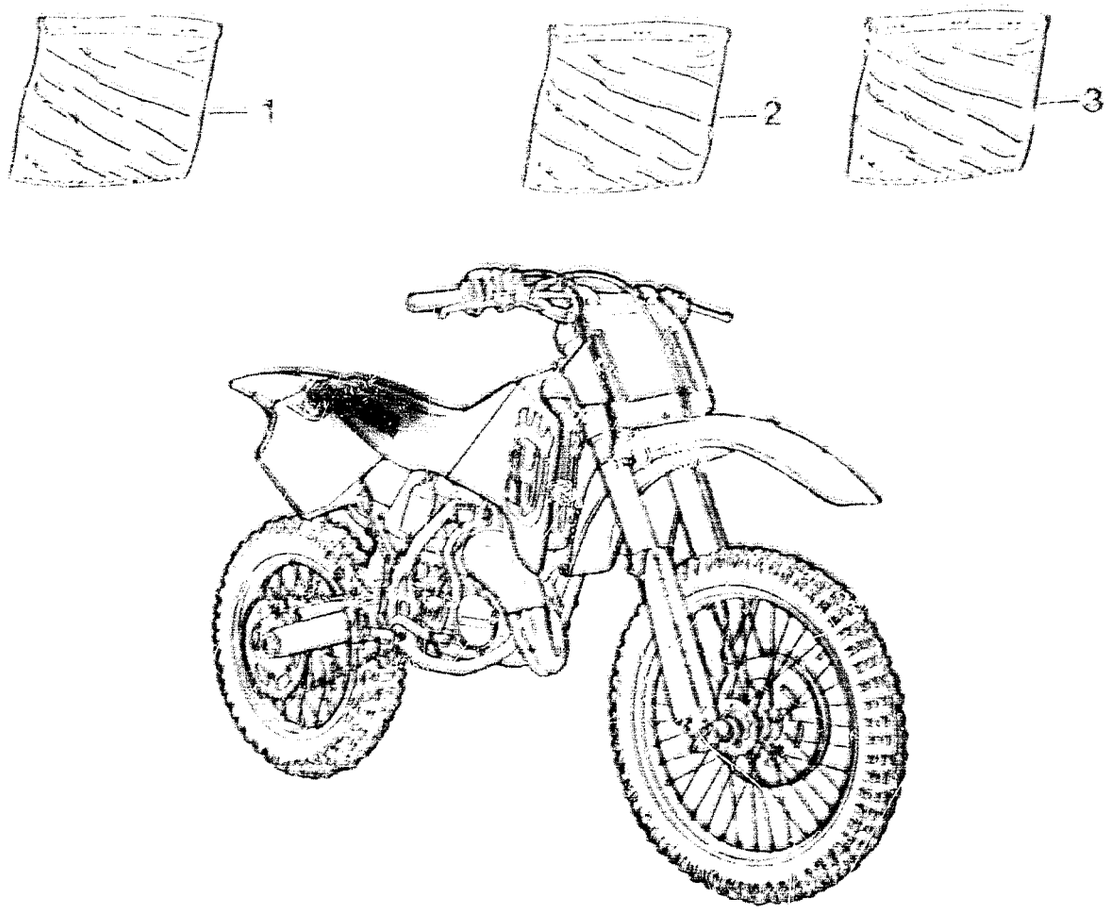
1
2
3

Note Notes Notes Notes Notes	Pos. No. N. Index Pos.	N. Cod. Code No. N. Code Code N. N. Cod.	DENOMINAZIONE	NAME	DESIGNATION	BESPREIBUNG	DENOMINACION	Q.tà Q.ty Q.tà Q.ty Q.ad	Validità Validity Validità Gültig Validez
	1	8000 73829	Kit adesivi (250)	Trims kit (250)	Gr. décal. (250)	Hinterabziehbild Gruppe (250)	Kit adhesivo (250)	1	
	1	8000 74986	Kit adesivi (360)	Trims kit (360)	Gr. décal. (360)	Hinterabziehbild Gruppe (360)	Kit adhesivo (360)	1	
	2	8000 69224	Decal. "HUSQVARNA RACING"	"HUSQVARNA RACING" trim	Décal. "HUSQVARNA RACING"	Abzi. "HUSQVARNA RACING"	Cal. "HUSQVARNA RACING"	1	
	3	8000 73578	Kit adesivi portanumeri verdi (in dotazione) 250	Trims kit number holder green (to issue) 250	Gr. décal. porte numero Vert (en necessaire) 250	Hinterabz. Gr. Nummerhalter grÜn (ausrüstungsteile) 250	Kit adhesivo portanúmero verde (en dotacion) 250	1	
	3	8080 75037	Kit adesivi portanumeri gialli (in dotazione) 360	Trims kit number holder yellow (to issue) 360	Gr. décal. porte numero jaune (en necessaire) 360	Hinterabz. Gr. Nummerhalter gelb (ausrüstungsteile) 360	Kit adhesivo portanúmero amarillo (en dotacion) 360	1	

HUSQVARNA

INDICE NUMERICO PROGRESSIVO / NUMERICAL INDEX / INDEX NUMERIQUE
NUMMERNVERZEICHNIS / ÍNDICE NUMÉRICO PROGRESÍVO

CR 250-360/93

DISEGNO DRAWING DESSIN ZEICHNUNG DIBUJO	TAVOLA DRAWING TABLE BILD TABLA	INDEX NO. POS. N. INDICE
6BN0 21507	7	25
6BN0 21508	8	18
8A00 17972	9	6
8A00 30729	2	5
8A00 31970	21	26
8A00 36237	16A	24
8A00 37947	13	11
8A00 38708	10	6
8A00 40796	18	32
8A00 44117	2	17
8A00 48137	8	7
8A00 55241	22A	17
8A00 55858	23	14
8A00 56768	23	27
8A00 61095	8	5
8A00 61755	9	7
8A00 62129	22A	23
8A00 62797	16A	8
8A00 62797	16B	2
8A00 63593	2	16
8A00 63842	21	19
8A00 64738	22A	10
8A00 64983	23	9
8A00 65503	15	2
8A00 65568	17	4
8A00 65572	22A	22
8A00 65752	18	1
8A00 66869	17	9
8A00 67634	2	2
8A00 67997	15	4
8A00 68805	2	11
8A00 69056	14	13
8A00 69056	16	29
8A00 69056	18	44
8A00 69112	14	28
8A00 69138	16A	14
8A00 69239	21	16
8A00 69546	13	6
8A00 69786	7	22
8A00 70001	14	12
8A00 70009	19	12
8A00 70381	2	21
8A00 70454	2	11
8A00 71732	14	9
8A00 72311	12	3
8A00 73505	2	1
8A00 73541	21	30
8A00 73825	14	1
8A00 75153	16A	3
8A00 75153	16A	10
8AA0 65244	22A	18
8B00 38752	20	12
8B00 42029	16	10
8B00 42029	16A	7
8B00 57027	3	6
8B00 60278	2	19
8B00 63593	2	16
8B00 66525	15	22
8B00 67545	14	17
8B00 68805	2	11
8B00 69282	19	26
8B00 69414	18	8
8B00 69998	14	10
8B00 70454	2	11
8B00 72311	12	3
8B00 72312	12	2
8C00 17972	9	6
8C00 61121	16	20
8C00 67997	19	25
8C00 68157	16A	1
8C00 68805	2	11
8C00 69138	14	14
8C00 72311	12	3
8C00 72312	12	2
8C00 72349	15	6
8C00 75556	12	5
8D00 17972	9	6
8D00 68805	2	11
8D00 68805	2	11
8D00 72311	12	3
8D00 72312	12	2
8D00 75556	12	5
8E00 17972	9	6
8E00 72311	12	3
8E00 75556	12	5
8F00 17972	9	6
8F00 72315	12	4
8G00 17972	9	6
8H00 17972	9	6
8H00 72315	12	4
8J00 17972	9	6
8K00 72315	12	4
8M00 72315	12	4
8P00 72315	12	4
8X00 72310	12	3
8Y00 72310	12	3
8Z00 72310	12	3
60N1 15032	3	30
60N1 15033	8	26
60N1 15503	3	10
60N1 15504	6	15
60N1 15504	11	16
60N1 15535	3	11
60N1 15549	13	10
60N2 21202	7	28
60N2 21207	7	6
60N10 1079	10	23
60N10 1081	8	1
60N10 1081	10	28
60N10 1218	15	15
60N10 1883	7	21
60N10 2482	3	12
60N10 2483	3	14
60N10 2483	3	17
60N10 2487	3	28
60N10 2489	3	27
60N10 2505	5	10
60N10 2506	6	26
60N10 2509	6	10
60N10 2509	6	18
60N10 2510	2	25
60N10 2511	6	3
60N10 2511	18	26
60N10 2512	5	26
60N10 2512	7	13
60N10 2514	5	25
60N10 2515	4	18
60N10 2515	5	24
60N10 2558	2	14
60N10 2870	3	4
60N10 4134	20	7
60N10 7335	2	34
60N10 7335	6	14
60N10 7335	11	2
60N10 62728	4	14
61N1 15062	18	27
62N1 15504	2	26
62N1 15504	11	9
62N1 15780	18	2
64N1 20068	18	7
65N0 21002	11	4
65N0 21010	8	15
66N0 21205	7	17
66N0 21208	7	11
66N2 21202	10	17
69N4 29005	22A	9
69N4 29005	23	7
80A0 10350	2	15
80A0 10904	9	18
80A0 32069	7	8
80A0 34292	3	2
80A0 38110	7	16
80A0 48239	8	17
80A0 60288	6	1
80A0 69095	14	2
80A0 69337	15	26
80A0 69338	15	25
80A0 69981	15	10
80A00 1261	10	8
80A00 7989	9	27
80B0 10350	2	15
80B0 34292	3	2
80B0 38110	7	16
80B0 48239	8	17
80B0 75037	24	3
80B00 1261	10	8
80C0 10904	9	18
80C0 34292	3	2
80C0 38110	7	23
80C00 1261	10	8
80C00 7989	9	27
80D00 1261	10	8
80E0 10904	9	18
80E0 32069	7	8
80E0 38110	7	23
80E00 1261	10	8
80E00 1261	10	20
80E00 7989	9	27
80F0 10904	9	18
80F0 32069	7	8
80G0 10904	9	18
80H0 10904	9	18
80I0 10904	9	18
80L0 10904	9	18
800L 45022	6	22
800L 73334	2	29
800L 73407	2	29
8000 10350	2	15
8000 10777	23	3
8000 11524	6	19
8000 13346	22A	3
8000 17040	10	2
8000 17826	2	4
8000 18048	19	8
8000 18422	2	33
8000 18922	20	16
8000 19620	6	21
8000 19965	4	23
8000 19979	5	31
8000 20474	7	20
8000 21480	18	25
8000 21480	22	15
8000 21812	17	20
8000 22373	9	16
8000 22551	18	3
8000 23158	11	11
8000 24952	5	4
8000 25044	8	16
8000 27521	2	27
8000 27690	9	10

HUSQVARNA

INDICE NUMERICO PROGRESSIVO / NUMERICAL INDEX / INDEX NUMERIQUE
NUMMERNVERZEICHNIS / ÍNDICE NUMÉRICO PROGRESÍVO

CR 250-360/93

DISEGNO DRAWING DESSIN ZEICHNUNG DIBUJO	TAVOLA DRAWING TABLE BILD TABLA	INDEX NO. POS. N. INDICE
8000 27960	6	12
8000 30319	20	2
8000 30728	5	3
8000 31695	7	18
8000 31717	5	12
8000 31748	3	22
8000 31748	6	6
8000 31772	9	23
8000 31773	7	15
8000 31970	21	26
8000 32065	16A	20
8000 32203	7	26
8000 32388	16	55
8000 32389	5	16
8000 33373	14	20
8000 34083	4	25
8000 34292	3	2
8000 34451	6	8
8000 35531	14	34
8000 35620	3	3
8000 35751	4	13
8000 35780	8	23
8000 35781	8	24
8000 36137	16	40
8000 36357	23	26
8000 36380	3	26
8000 36440	5	5
8000 36786	6	11
8000 36856	8	9
8000 36856	8	13
8000 36857	8	10
8000 36888	9	12
8000 36889	9	11
8000 37745	20	10
8000 37906	13	12
8000 38215	6	5
8000 38350	8	8
8000 38518	5	19
8000 38622	7	27
8000 38623	7	30
8000 38624	2	18
8000 38624	7	12
8000 38707	10	4
8000 38711	10	13
8000 38712	10	14
8000 38721	10	21
8000 38728	10	12
8000 38748	20	13
8000 38767	16A	23
8000 38797	17	12
8000 38798	17	13
8000 38799	17	15
8000 38802	17	14
8000 38805	17	8
8000 38956	16A	5
8000 38957	16A	12
8000 39248	8	2
8000 39335	2	36
8000 39524	1	7
8000 39651	23	20
8000 40796	23	17
8000 40813	20	17
8000 41240	20	15
8000 42022	14	15
8000 42022	16A	16
8000 42022	16A	17
8000 42022	16B	3
8000 42023	11	5
8000 42023	16A	15
8000 42100	5	9
8000 42155	5	2
8000 42185	5	14
8000 42244	5	29
8000 42487	10	24
8000 42547	11	10
8000 42643	5	20
8000 42700	9	5
8000 42781	16A	19
8000 43391	14	29
8000 43426	22A	13
8000 43592	20	5
8000 43714	4	17
8000 43715	4	12
8000 43716	4	9
8000 43720	1	4
8000 43789	5	30
8000 43824	1	5
8000 43928	14	16
8000 43928	14	30
8000 43928	14	31
8000 43928	14	33
8000 43928	16	33
8000 43928	23	18
8000 44240	14	36
8000 44240	16	35
8000 44240	19	4
8000 44240	21	10
8000 44978	6	4
8000 45490	19	5
8000 45495	18	16
8000 45495	19	22
8000 46225	10	18
8000 46412	1	6
8000 46613	1	1
8000 46881	4	38
8000 46893	4	20
8000 47160	10	7
8000 47496	10	5
8000 48110	7	1
8000 48111	7	2
8000 48112	7	3
8000 48113	7	4
8000 48114	7	5
8000 48115	7	7
8000 48116	7	9
8000 48117	7	10
8000 48122	7	24
8000 48124	10	1
8000 48125	10	9
8000 48126	10	10
8000 48127	10	11
8000 48138	8	4
8000 48188	8	22
8000 48208	5	17
8000 48209	5	21
8000 48211	5	18
8000 48212	5	6
8000 48216	6	9
8000 48238	8	14
8000 48239	8	17
8000 48772	22A	20
8000 48773	22A	19
8000 48856	5	27
8000 48916	17	16
8000 48917	17	5
8000 48918	17	10
8000 49016	5	28
8000 49036	22A	4
8000 50533	11	3
8000 50559	3	31
8000 50619	9	1
8000 50619	9	1
8000 50620	9	1
8000 50620	9	1
8000 50629	2	3
8000 51148	8	6
8000 51824	14	60
8000 52545	3	9
8000 53155	15	14
8000 53340	6	23
8000 53504	22A	6
8000 54073	23	4
8000 54274	17	1
8000 54319	9	22
8000 54477	8	11
8000 54692	8	25
8000 55241	19	27
8000 55532	8	21
8000 55536	7	19
8000 55876	23	10
8000 55878	23	15
8000 55902	18	4
8000 55903	18	13
8000 56359	4	1
8000 56359	19	29
8000 56359	21	20
8000 56359	21	25
8000 56359	22A	29
8000 56377	18	6
8000 56381	20	4
8000 56443	13	8
8000 56443	15	24
8000 56444	11	6
8000 56444	14	62
8000 56462	4	36
8000 56706	2	7
8000 56767	23	28
8000 57002	6	13
8000 57019	3	5
8000 57022	3	7
8000 57024	3	8
8000 57542	7	14
8000 57789	10	22
8000 58046	3	20
8000 58048	3	18
8000 58256	1	2
8000 58258	1	3
8000 58929	23	5
8000 58933	23	6
8000 59289	16	24
8000 59300	18	15
8000 59433	14	38
8000 59434	14	40
8000 59603	6	25
8000 59801	4	35
8000 59802	4	28
8000 59802	20	11
8000 59803	4	7
8000 59839	16A	11
8000 59843	4	27
8000 59844	4	26
8000 59845	4	24
8000 59856	4	22
8000 59913	8	19
8000 60061	23	16
8000 60062	23	16
8000 60063	23	16
8000 60064	23	16
8000 60165	4	5
8000 60196	23	2

HUSQVARNA

INDICE NUMERICO PROGRESSIVO / NUMERICAL INDEX / INDEX NUMERIQUE
NUMMERNVERZEICHNIS / ÍNDICE NUMÉRICO PROGRESÍVO

CR 250-360/93

DISEGNO DRAWING DESSIN ZEICHNUNG DIBUJO	TAVOLA DRAWING TABLE BILD TABLA	INDEX NO. POS. N. INDICE
8000 60233	15	12
8000 60234	15	13
8000 60873	4	32
8000 60926	4	34
8000 60943	9	20
8000 60944	9	21
8000 60947	9	24
8000 60951	9	14
8000 60952	9	15
8000 60953	9	17
8000 61048	17	6
8000 61064	23	11
8000 61101	2	20
8000 61102	2	22
8000 61115	8	20
8000 61314	15	16
8000 61349	7	31
8000 61355	15	46
8000 61357	14	27
8000 61362	20	9
8000 61376	10	19
8000 61752	23	1
8000 62151	9	8
8000 62153	9	2
8000 62154	9	3
8000 62341	21	1
8000 62725	4	30
8000 62725	4	33
8000 62725	16	36
8000 62725	18	18
8000 62726	4	21
8000 62726	13	9
8000 62726	14	59
8000 62726	16B	6
8000 62726	18	12
8000 62726	18	17
8000 62726	21	8
8000 62726	22A	28
8000 62727	11	15
8000 62727	19	11
8000 62727	19	14
8000 62728	13	13
8000 62728	17	17
8000 62728	20	18
8000 62729	15	19
8000 62729	19	18
8000 62729	21	9
8000 62729	22	8
8000 62731	16	34
8000 62732	22	21
8000 62733	15	18
8000 62795	14	8
8000 62796	14	19
8000 62796	15	7
8000 62826	18	24
8000 62826	22	14
8000 63240	11	10
8000 63312	14	39
8000 63339	2	2
8000 63389	8	12
8000 63584	2	8
8000 63590	2	30
8000 63594	2	17
8000 63618	6	24
8000 63621	10	27
8000 63630	4	31
8000 63885	2	35
8000 64296	3	23
8000 64296	6	7
8000 64301	23	21
8000 64450	8	12
8000 64454	3	1
8000 64530	4	4
8000 64565	4	19
8000 64863	23	25
8000 64868	9	4
8000 64874	10	3
8000 64985	23	12
8000 65101	4	16
8000 65102	4	15
8000 65122	10	15
8000 65224	9	19
8000 65225	9	26
8000 65226	9	9
8000 65227	9	25
8000 65228	9	13
8000 65288	22A	11
8000 65391	17	21
8000 65430	4	29
8000 65488	4	6
8000 65569	17	7
8000 65573	22A	21
8000 65604	20	3
8000 65690	14	7
8000 65750	10	26
8000 65787	11	1
8000 66238	20	8
8000 66279	21	7
8000 66473	2	31
8000 66487	17	11
8000 66625	5	7
8000 66802	19	13
8000 66822	4	2
8000 66938	14	43
8000 67318	4	11
8000 67371	16	11
8000 67372	16	12
8000 67422	22A	1
8000 67545	14	4
8000 67997	15	23
8000 67997	16	14
8000 67997	21	14
8000 68516	15	17
8000 68650	3	19
8000 68651	3	15
8000 68704	2	12
8000 68805	2	11
8000 68816	3	21
8000 68819	3	25
8000 68820	3	13
8000 68821	3	16
8000 69003	19	24
8000 69056	14	3
8000 69111	14	21
8000 69113	21	4
8000 69115	22A	15
8000 69144	6	17
8000 69148	19	15
8000 69149	19	7
8000 69150	14	18
8000 69153	22	16
8000 69163	23	23
8000 69164	23	24
8000 69165	23	8
8000 69205	23	22
8000 69224	24	2
8000 69228	21	5
8000 69234	21	6
8000 69235	21	13
8000 69282	15	20
8000 69282	16	52
8000 69315	15	9
8000 69319	15	5
8000 69345	15	8
8000 69365	22A	5
8000 69372	6	16
8000 69415	18	28
8000 69429	13	5
8000 69429	16B	5
8000 69429	19	17
8000 69429	19	21
8000 69434	14	6
8000 69445	2	8
8000 69543	13	1
8000 69549	13	2
8000 69550	13	4
8000 69551	16B	4
8000 69562	22	1
8000 69564	18	14
8000 69796	11	10
8000 70000	14	5
8000 70001	14	11
8000 70007	19	10
8000 70008	19	9
8000 70024	13	7
8000 70030	4	10
8000 70203	4	3
8000 70206	11	10
8000 70222	2	7
8000 70223	2	6
8000 70238	18	23
8000 70242	22	11
8000 70266	18	20
8000 70312	18	42
8000 70386	15	35
8000 70391	15	28
8000 70454	2	11
8000 70529	22A	24
8000 70532	22A	25
8000 70558	15	21
8000 70638	18	41
8000 70642	3	24
8000 70657	2	24
8000 70696	18	5
8000 70698	17	18
8000 70700	18	21
8000 70709	22	10
8000 70833	18	10
8000 70834	18	11
8000 70835	18	34
8000 70836	19	6
8000 70849	18	22
8000 70850	18	29
8000 70851	18	30
8000 70854	18	31
8000 70855	22	17
8000 70856	22	18
8000 70857	18	40
8000 70857	22	19
8000 70858	22	20
8000 70860	22	2
8000 70861	22	3
8000 70862	22	4
8000 70866	22	7
8000 70867	22	9
8000 70957	18	9
8000 70982	17	2
8000 70983	17	3
8000 71078	22A	26
8000 71079	22A	27

HUSQVARNA

INDICE NUMERICO PROGRESSIVO / NUMERICAL INDEX / INDEX NUMERIQUE
NUMMERNVERZEICHNIS / ÍNDICE NUMÉRICO PROGRESÍVO

CR 250-360/93

DISEGNO DRAWING DESSIN ZEICHNUNG DIBUJO	TAVOLA DRAWING TABLE BILD TABLA	INDEX NO. POS. N. INDICE
8000 71230	8	3
8000 71443	15	42
8000 71444	16B	7
8000 71445	18	38
8000 71445	22	22
8000 71450	22	20
8000 71451	18	31
8000 71508	15	48
8000 71578	17	22
8000 71620	16	13
8000 71621	16	53
8000 71622	16	2
8000 71623	16	19
8000 71624	16	18
8000 71625	16	50
8000 71641	19	2
8000 71737	22A	2
8000 71806	22	13
8000 71807	22	12
8000 72085	15	1
8000 72086	15	40
8000 72213	1A	1
8000 72217	1A	2
8000 72223	1A	3
8000 72224	1A	4
8000 72311	12	3
8000 72318	12	17
8000 72320	12	18
8000 72322	12	19
8000 72323	12	7
8000 72324	12	8
8000 72325	12	9
8000 72326	12	10
8000 72327	12	11
8000 72328	12	12
8000 72329	12	13
8000 72330	12	14
8000 72331	12	15
8000 72333	12	6
8000 72334	12	16
8000 72404	22A	1
8000 72407	23	1
8000 72520	22A	7
8000 72521	22A	8
8000 72522	5	23
8000 72621	23	19
8000 72641	13	3
8000 72868	16	28
8000 72869	16	27
8000 72884	16	3
8000 72886	11	17
8000 72887	11	7
8000 72955	16B	1
8000 73141	15	11
8000 73226	22A	16
8000 73345	15	30
8000 73346	15	29
8000 73347	16	1
8000 73348	16A	2
8000 73356	2	12
8000 73370	3	13
8000 73371	3	16
8000 73394	16A	18
8000 73395	19	3
8000 73396	19	23
8000 73404	21	2
8000 73411	21	2
8000 73440	3	15
8000 73441	3	19
8000 73443	3	25
8000 73456	16	15
8000 73493	2	1
8000 73497	5	1
8000 73500	5	11
8000 73502	2	10
8000 73506	5	1
8000 73541	21	30
8000 73578	24	3
8000 73580	2	28
8000 73582	2	28
8000 73593	11	8
8000 73825	14	1
8000 73829	24	1
8000 73955	2	10
8000 73988	12	1
8000 74016	16	56
8000 74246	15	3
8000 74247	15	3
8000 74261	3	29
8000 74372	16A	6
8000 74388	16	22
8000 74487	14	57
8000 74488	14	58
8000 74673	19	28
8000 74708	19	1
8000 74785	21	3
8000 74786	21	11
8000 74814	19	2
8000 74870	3	1
8000 74957	15	37
8000 74958	15	31
8000 74959	15	3
8000 74960	15	39
8000 74961	15	38
8000 74962	15	47
8000 74963	15	27
8000 74964	15	44
8000 74965	15	43
8000 74966	15	36
8000 74967	15	45
8000 74986	24	1
8000 75154	18	43
8000 75154	22	23
8000 75160	16	51
8000 75166	16	39
8000 75354	14	61
80000 1199	20	6
80000 1412	16	6
80000 1412	16A	13
80000 1576	14	26
80000 2124	5	22
80000 2709	10	25
80000 6597	5	8
80000 6597	6	2
80000 6725/3	6	20
80000 7719	5	15
80000 9115	16	21
80000 9671	7	29
1511332-01	16A	21
1511333-02	16A	22
1513414-01	21	12
1513743-01	21	17
1514057- 02	20	14
1514107-02	21	15
1516215-01	22A	12
1519847-01	1	9
1519882-01	1	8

CARATTERISTICHE TECNICHE - TECHNICAL DATA
DONNEES TECHNIQUES - TECHNISCHE DATEN
CARACTERISTICAS TECNICAS

TAVOLA DRAWING TABLE BILD TABLA **25**

CR 250-360 / 93

MOTORE

Tipo	monocilindrico 2 tempi con valvola H.T.S. sullo scarico
Raffreddamento	a liquido
Alesaggio (mod. 250)	mm 67
Alesaggio (mod.360)	mm 78
Corsa (mod.250)	mm 70,8
Corsa (mod.360)	mm 74
Cilindrata (mod. 250)	cm³ 249,6
Cilindrata (mod. 360)	cm³ 353,6
Rapp. di compressione (mod. 250)	9:1
Rapp. di compressione (mod.360)	6,9:1
Avviamento	a pedale

LUBRIFICAZIONE

Motore	miscela benzina-olio 2% (rodaggio 3%)
Trasmissione primaria/ Cambio velocità	mediante l'olio contenuto nel basamento

ACCENSIONE

Tipo	elettronica
Distanza elettrodi candela	mm 0,45 ÷ 0,55

ALIMENTAZIONE

Diametro diffusore	mm 38
Getto massimo	450
Getto minimo	40
Valvola gas.	3.5
Spillo conico	6AEJ-3-64
Tacca fiss. spillo conico	3a
Vite aria aperta di giri	1 e 1/2

TRASMISSIONE PRIMARIA

Pignone motore (250)	z 27
Pignone motore (360)	z 25
Corona frizione (mod. 250)	z 69
Corona frizione (mod. 360)	z 60
Rapporto di trasmissione (mod. 250)	2,555
Rapporto di trasmissione (mod. 360)	2,400

ENGINE

Type	two-strokes single cylinder by H.T.S. valve on the exhaust
Cooling	by liquid
Bore (mod. 250)	mm 67
Bore (mod. 360)	mm 78
Stroke (mod. 250)	mm 70,8
Stroke (mod. 360)	mm 74
Piston Displacement (mod. 250)	cm³ 249,6
Piston Displacement (mod. 3260)	cm³ 353,6
Compression ratio (mod. 250)	9:1
Compression ratio (mod. 360)	6,9:1
Starting	kick start

LUBRICATION

Engine	fuel-oil mixture, 2% (running-in 3%)
Primary drive transmission/ Gearbox	by the oil contained in the crakcase

IGNITION

Type	Electronic
Gap	mm 0,45 ÷ 0,55

CARBURETOR

Venturi diameter	mm 38
High Speed Jet	450
Low Speed Jet	40
Throttle Piston.	3.5
Metering pin	6AEJ-3-64
Metering pin position	3a
Idle mixture adjusting screw	1 e 1/2

PRYMARY DRIVE

Drive pinion Gear (mod. 250)	z 27
Drive pinion Gear (mod. 360)	z 25
Clutch ring Gear (mod. 250)	z 69
Clutch ring Gear (mod.360)	z 60
Ratio (mod. 250)	2,555
Ratio (mod. 360)	2,400

MOTEUR

Type	Monocylindrique à deux temps avec soupapeH.T.S.sur l'échappement
Refroidissement	à liquide
Alésage (mod. 250)	mm 67
Alésage (mod. 360)	mm 78
Levée (mod. 250)	mm 70,8
Levée (mod.360)	mm 74
Cilindrée (mod. 250)	cm³ 249,6
Cilindrée (mod. 360)	cm³ 353,6
Rapport de compression (mod. 250)	9:1
Rapport de compression (mod. 360)	6,9:1
Démarrage	à pedale

GRAISSAGE

Moteur	petroil mélange essence-huile 2% (rodage 3%)
Transmission principale/ Change vitesse	avec la huile contenue dans le carter

ACCENSIONE

Type	electronique
Distance électrodes	mm 0,45 ÷ 0,55

ALIMENTATION

Diamètre diffuseur	mm 38
Jet max.	450
Jet min	40
Soupape gaz.	3.5
Epingle conique	6AEJ-3-64
Encoche de fixage épingle conique	3ème
Vis air, ouverte de rotations	1 e 1/2

TRANSMISSION PRINCIPALE

Pignon moteur (mod. 250)	z 27
Pignon moteur (mod. 360)	z 25
Couronne friction (mod. 250)	z 69
Couronne friction (mod. 360)	z 60
Rapport de transmission (mod. 250)	2,555
Rapport de transmission (mod. 360)	2,400

MOTOR

Typ	ZweitakterEinzylindermotor, mitH.T.S.-VentilaufdemAuspuff
Kühlung	DurchFlüssigkeit
Bohrung(mod.250)	mm67
Bohrung(mod.360)	mm78
Hub(mod.250)	mm70,8
Hub(mod.360)	mm74
Hubraum(mod.250)	cm³249,6
Hubraum(mod.360)	cm³353,6
Verdichtungsverhältnis(mod.250)	9:1
Verdichtungsverhältnis(mod360)	6,9:1
Anlass	Kickstart

SCHMIERUNG

Motor	Benzin/ol-Mischung2% (Einlaufen3%)
Getriebe	durchdasimKürbelgehäuse enthalteneöl

ZUNDUNG

Typ	Elektronisch
Elektrodenabstand	mm0,45÷0,55

VERGASER

Luftdüsendurchmesser	mm38
Max.Düse	450
Min.düse	40
Gasventil	3.5
KonischeNadel	6AEJ-3-64
EinschnittfürBefestigungderkonischenNadel	3
Luftschraubegeöffnetum	1e1/2Umdrehungen

HAUPTANTRIEB

Antriebsritzel(mod.250)	z27
Antriebsritzel(mod.360)	z25
Kupplungskranz(mod.250)	z69
Kupplungskranz(mod.360)	z60
Übersetzungsvererhältnis(mod.250)	2,555
Übersetzungsvererhältnis(mod.360)	2400

MOTOR

Tipo	monocilíndrico de 2 tiempos con válvula H.T.S. en el escape
Enfriamiento	por liquido
Diámetro interior cilindros (mod. 250)	67 mm
Diámetro interior cilindros (mod. 360)	78 mm
Carrera (mod. 250)	70,8 mm
Carrera (mod. 360)	74 mm
Cilindrada (mod. 250)	cm³ 249,6
Cilindrada (mod. 360)	cm³ 353,6
Relación de compresión (mod. 250)	9:1
Relación de compresión (mod. 360)	6,9:1
Arranque	a pedal

LUBRICACION

Motor	mezcla esencia-aceite (rodage 3%)
Transmisión primaria/ Cambio de velocidad	mediante el aceite contenido en la bancada

ENCENDIDO

Tipo	electrónico
Distancia electrodos de la bujia	0,45 ÷ 0,55 mm

ALIMENTAZIONE

Diámetro difusor	mm 38
SurtidorMáximo	450
Surtidor mínimo	40
Válvula de mariposa	3.5
Espiga cónica	6AEJ-3-64
Muesca fijación espiga cónica	3a
Tornillo aire abierto de revoluciones	1 e 1/2

TRANSMISION PRIMARIA

Piñón motor (mod. 250)	z 27
Piñón motor (mod.360)	z 25
Corona embrague (mod. 250)	z 69
Corona embrague (mod.360)	z 60
Relación de transmisión (mod. 250)	2,555
Relación de transmisión (mod. 360)	2,400

CARATTERISTICHE TECNICHE - TECHNICAL DATA
DONNEES TECHNIQUES - TECHNISCHE DATEN
CARACTERISTICAS TECNICAS

TAVOLA DRAWING TABLE BILD TABLA **25**

CR 250-360 /93

CAMBIO
Tipo: .....con ingranaggi sempre in presa
Rapporti di trasmissione:
in 1ª velocità 2,142
in 2ª velocità 1,750
in 3ª velocità 1,437
in 4ª velocità 1,222
in 5ª velocità 1,052

TRANSMISSION
Type ..... costant mesh gear type
Internal ratios:
1st 2,142
2nd 1,750
3rd 1,437
4th 1,222
5th 1,052

CHANGEMENT DE VITESSE
Type: .....à engranages toujours en prise
Rapports de transmission:
en 1ère 2,142
en 2ème 1,750
en 3ème 1,437
en 4ème 1,222
en 5ème 1,052

GETRIEBE
Typ ..... mitZahnrädernimmerEingriff
Übersetzungsverhältnisse:
miterstemGangeingeschaltet 2,142
mitzweitemGangeingeschaltet 1,750
mitdrittemGangeingeschaltet 1,437
mitviertemGangeingeschaltet 1,222
mitfünftemGangeingeschaltet 1,052

CAMBIO
Tipo .....con engranajes de toma constante
Relación de transmisión:
en 1ª velocidad 2,142
en 2ª velocidad 1,750
en 3ª velocidad 1,437
en 4ª velocidad 1,222
en 5ª velocidad 1,052

TRASMISSIONE SECONDARIA
Pignone uscita cambio (mod. 250) ..... z 14
Pignone uscita cambio (mod. 360) ..... z 15
Corona sulla ruota ..... z 48
Rapporto di trasmissione (mod. 250) 3,428
Rapporto di trasmissione (mod. 360) 3,200
Catena di trasmissione ..... 5/8"x6,5

SECONDARY DRIVE
Transmission sprocket (mod. 250) ..... z 14
Transmission sprocket (mod.360) ..... z 15
Rear wheel sprocket ..... z 48
Ratio (mod. 250) 3,428
Ratio (mod.360) 3,200
Chain ..... 5/8"x6,5

TRANSMISSION SECONDAIRIE
Pignon sortie change (mod. 250) ..... z 14
Pignon sortie change (mod. 360) ..... z 15
Couronne sur la roue ..... z 48
Rapport de transmission (mod. 250) 3,428
Rapport de transmission (mod.360) 3,200
Châine de transmission ..... 5/8"x6,5

SEKUNDÄRERANTRIEB
Getrieberitzel(mod.250) z14
Getrieberitzel(mod.360) z15
Radkranz z48
Übersetzungsverhältnis(mod.250) 3,428
Übersetzungsverhältnis(mod.360) 3,200
Antriebskette ..... 5/8"x6,5

TRANSMISION SECUNDARIA
Piñón salida cambio (mod. 250) ..... z 14
Piñón salida cambio (mod. 360) ..... z 15
Corona en la rueda ..... z 48
Relación de transmisión (mod. 250) 3,428
Relación de transmisión (mod. 360) 3,200
Cadena de transmisión ..... 5/8"x6,5

RAPPORTI TOTALI DI TRASMISSIONE
in 1ª velocità ..... (mod. 250) 18,775 (mod. 360)16,457
in 2ª velocità ..... (mod. 250)15,333 (mod. 360) 13,440
in 3ª velocità .... (mod. 250) 12,595 (mod. 360) 11,040
in 4ª velocità ..... (mod. 250) 10,709 (mod. 360) 9,387
in 5ª velocità ..... (mod. 250)9,223 (mod. 360) 8,084

FINAL RATIOS
1st ..... (mod. 250) 18,775 (mod. 360)16,457
2nd ..... (mod. 250)15,333 (mod. 360) 13,440
3rd ..... (mod. 250) 12,595 (mod. 360) 11,040
4th ..... (mod. 250) 10,709 (mod. 360) 9,387
5th ..... (mod. 250)9,223 (mod. 360) 8,084

RAPPORTS TOTALS DE TRANSMISSION
en 1ère ..... (mod. 250) 18,775 (mod. 360)16,457
en 2ème ..... (mod. 250)15,333 (mod. 360) 13,440
en 3ème ..... (mod. 250) 12,595 (mod. 360) 11,040
en 4ème ..... (mod. 250) 10,709 (mod. 360) 9,387
en 5ème ..... (mod. 250)9,223 (mod. 360) 8,084

TOTALESUBERSETZUNGSVERHALTNIS
miter.Gangeingesch. .. (mod.250)18,775(mod.360)16,457
mitz.Gangeingesch.... (mod.250)15,333(mod.360)13,440
mitdr.Gangeingesch. .. (mod.250)12,595(mod.360)11,040
mitvier.Gangeingesch .. (mod.250)10,709(mod.360)9,387
mitfün.Gangeingesch. .... (mod.250)9,223(mod.360)8,084

RELACIONES TOTALES TRANSMISION
en 1ª veloc. ..... (mod. 250) 18,775 (mod. 360)16,457
en 2ª veloc. ..... (mod. 250)15,333 (mod. 360) 13,440
en 3ª veloc ..... (mod. 250) 12,595 (mod. 360) 11,040
en 4ª veloc. ..... (mod. 250) 10,709 (mod. 360) 9,387
en 5ª veloc. ..... (mod. 250)9,223 (mod. 360) 8,084

TELAIO
Tipo ..... Monotrave; telaietto posteriore in lega leggera

FRAME
Type ..... Sigle-beam; light alloy rear frame

CARCASSE
Type ..... Monopoutre; Cadre arrière en alliage léger

CHASSIS
Typ ..... Eintraeger; hinterer Rahmen aus Leichtmetall

BASTIDOR
Tipo ..... Monotrave; bastidor trasero de aleacion liviana

SOSPENSIONE ANTERIORE
Tipo ..... forcella telescopica a steli rovesciati con ammortizzatori idraulici e scorrevoli in lega leggera
Steli Ø 45 mm; Corsa sull'asse gambe 305 mm.

FRONT SUSPENSION
Type ..... hydraulic telescopic fork with sliding, light alloy legs.
Fork tube diameter 45 mm.
Front wheel travel 305 mm.

SUSPENSION AVANT
Type ..... fourche téléscopique à montants renversés avec ammortisseurs hydrauliques et coulissants enalliage léger.
Diam. montants 45 mm. Excursion roue avant 305 mm.

VORDERFEDERUNG
Typ ..... mitTeleskopgabelmitumgekehrtenHolmen,HydraulicStossdämpfernundLeichtmetallbeinen
Schaftdurchmesser45mm.HubaufBeinenachse305 mm.

SPENSION DELANTERA
Tipo ..... horquilla telescópica a estela derramado con amortiguadores hidráulici y escurridizi en liga ligera.
Estela Ø 45 mm.Carrera en el eje de las patas 305mm.

SOSPENSIONE POSTERIORE
Tipo ..... Progressiva SOFT DAMP con monoammortizzatore idraulico.
Corsa ruota ..... 320 mm.

REAR SUSPENSION
Type ..... Progressive SOFT DAMP with hydraulic single shock absorber.
Wheel stroke ..... 320 mm.

SUSPENSION ARRIERE
Type ..... Amortissement progressif avec, mono-amortisseur hydraulique
Levée roue ..... 320 mm.

HINTERFEDERUNG
Typ ..... Progressive SOFT DAMP , mit hydraulischemEinzeldämpfer.
Radhub ..... 320mm.

SUSPENSION TRASERA
Tipo ..... Progressiva SOFT DAMP con monoamortiguador hidráulico.
Carrera de la rueda ..... 320 mm.

FRENO ANTERIORE
Tipo ..... a disco fisso Ø 260 mm comando idraulico; pinza flottante.

FRONT BRAKE
Type ..... fixed disc diam. 260 mm with hydraulic control; floating caliper.

FREIN AVANT
Type ..... a disque fixe Ø 260 mm avec commande hydraulique; pince Flottante.

VORDERBREMSE
Typ ..... mitfesterScheibeØ260mmmithydraulischer Steuerung; schwimmendeZange.

FRENO DELANTERO
Tipo ..... de disco fijo Ø 260 mm con mando hidráulico; pinza flotante.

CARATTERISTICHE TECNICHE - TECHNICAL DATA
DONNEES TECHNIQUES - TECHNISCHE DATEN
CARACTERISTICAS TECNICAS

TAVOLA DRAWING TABLE BILD TABLA **25**

CR 250-360 / 93

FRENO POSTERIORE
Tipo ..... a disco fisso Ø 220 mm con comando idraulico; pinza flottante.

REAR BRAKE
Type ..... fixed disc diam. 220 mm with hydraulic control; floating caliper.

FREIN ARRIERE
Type ..... a disque fixe Ø 220 mm avec commande hydraulique; pince flottante.

HINTERBREMSE
Typ ..... mitfesterScheibeØ220mmmithydraulischer Steuerung; schwimmendeZange.

FRENO TRASERO
Tipo ..... de disco fijo Ø 220 mm con mando hidráulico; pinza flotante.

PNEUMATICO ANTERIORE
Dimensioni ..... 90/90-21"
Pressione di gonfiaggio
a freddo ..... Kg/cm² 0.9÷1,0 - psi 12,8÷14,2

FRONT TIRE
Tire size ..... 90/90-21"
Cold tire pressure ..... Kg/cm² 0.9÷1,0
psi 12,8÷14,2

PNEU AVANT
Dimensions ..... 90/90-21"
Pression de gonflement
à froid ..... Kg/cm² 0.9÷1,0 - psi 12,8÷14,2

VORDERREIFEN
Masse ..... 90/90-21"oder80/100-21"
Reifenluftdruck,kalt ..... Kg/cm²0.9÷1,0
psi12,8÷14,2

NEUMATICO DELANTERO
Dimensiones ..... 90/90-21"o bien 80/100-21"
Presión de inflado
en frío ..... Kg/cm² 0.9÷1,0 - psi 12,8÷14,2

PNEUMATICO POSTERIORE
Dimensioni ..... 130/80-19"oppure 110/90-19"
Pressione di gonfiaggio
a freddo ..... Kg/cm² 0,8÷0,9 - psi 11,4÷12,8

REAR TIRE
Size ..... 130/80-19" or 110/90-19"
Cold tire pressure ..... Kg/cm² 0,8÷0,9
psi 11,4÷12,8

PNEU ARRIERE
Dimensions ..... 130/80-19" ou 110/90-19"
Pression de gonflement
à froid ..... Kg/cm² 0,8÷0,9 - psi 11,4÷12,8

HINTERREIFEN
Masse ..... 130/80-19"oder110/90-19"
Reifenluftdruck,kalt ..... Kg/cm²0,8÷0,9
psi11,4÷12,8

NEUMATICO TRASERO
Dimensiones ..... 130/80-19"o bien 110/90-19"
Presión de inflado
en frío ..... Kg/cm² 0,8÷0,9 - psi 11,4÷12,8

DIMENSIONI, PESO, CAPACITÀ

Interasse	mm 1470
Lunghezza totale	mm 2160
Larghezza massima	mm 810
Altezza massima	mm 1260
Altezza sella	mm 920
Altezza minima da terra	mm 376
Peso a secco (mod. 250)	98 Kg.
Peso a secco (mod.360)	102 Kg.
Capacità serbatoio carburante	l 8,3
Olio nel basamento	l 0,75
Liquido circuito di raffreddamento	l 1,3

DIMENSION, WEIGHT, CAPACITIES

Wheelbase	mm 1470
Overall length	mm 2160
Max.width	mm 810
Overall Height	mm1260
Saddle height	mm 920
Minimum ground clearance	mm 376
Dry weight (mod. 250)	98Kg.
Dry weight (mod. 360)	102 Kg.
Fuel tank capacity	l 8,3
Transmission oil	l 0,75
Coolant	l 1,3

DIMENSION, POIDS, CAPACITIES

Empattement	mm 1470
Longueur totale	mm 2160
Largeur guidon	mm 810
Hauteur max.	mm 1260
Hauteur selle	mm920
Hauteur min. du sol	mm 376
Poids à sec (mod. 250)	98Kg.
Poids à sec (mod. 360)	102Kg.
Contenance réservoir à carburant	l 8,3
Huile dans l'affût	l 0,75
Liquide circuit de refroidissement	l 1,3

MASSE,GEWICHT,FASSUNGSVERMOGEN

Achsenabstand	mm1470
Gesamtlänge	mm2160
Lenkerbreite	mm810
Max.höhe	mm1260
Sattelhöhe	mm920
Min.HöhevomBoden	mm376
GewichtohneKraftstoff(mod.250)	98Kg.
GewichtohneKraftstoff(mod.360)	102Kg.
Kraftstoffbehälter-Fassungsvermögen	l8,3
ÖlimKürbelgehäuse	l0,75
Kühlungsflüssigkeit	l1,3

DIMENSION, PESO, CAPACIDAD

Distancia entre ejes	mm 1470
Longitud total	mm 2160
Anchura manillar	mm 810
Altura máxima	mm 1260
Altura sillín	mm 920
Altura mínima desde el suelo	mm 376
Peso en seco (mod. 250)	98Kg.
Peso en seco (mod. 350)	102Kg.
Capacidad depósito del carburante	l 8,3
Aceite en el cárter	l 0,75
Líquido circuito de enfriamiento	l 1,3

TABELLA DI LUBRIFICAZIONE — TABLE FOR LUBRICATION - TABELLE DE GRAISSAGE — SCHMIERUNGSTABELLE — TABLA DE LUBRICACION

Olio lubrificazione motore /Engine oil / Huile graissage moteur / Motorschmierungsöl / Aceite lubricacíon motor	AGIP 2T RACING PLUS
Olio lubrificazione cambio - Trasmissione primaria / Transmission oil - Primary drive / Hule graissage change - Transmission principale Getriebeschmierungsöl / Aceite lubricacíon cambio - Transmisión primaria	AGIP ROTRA SX
Liquido refrigerante motore / Coolant / Liquide de refroidissement moteur / Motorkühler / Líquido refrigerante motor	AGIP ECOPERMANENT
Liquido impianti frenanti / Brakes fluid / Liquide freins / Bremsenflüssigkeit / Líquido instalaciones frenantes	NISSIN o SHELL: ANTERIORE: DOT 3 o DOT 4 POSTERIORE: DOT 3
Grasso per trasmissioni flessibili / Cables grease / Graissage pour transmissions flexibles / Schmierung für biegsame Kabel / Grasa para transmisiones flexibles	AGIP GREASE 30
Olio forcella anteriore / Front fork oil / Huile fourche avant / Öl für die Vordergabel / Aceite horquilla delantera	SHOWA SS 05

ACCOPPIAMENTI / GIOCHI

— Accoppiamento cilindro/pistone:
a) rilevare il Ø di classificazione del cilindro a 10 mm dal piano superiore, parallelamente all'asse di aspirazione e scarico;
b) rilevare il Ø di classificazione del pistone a 18 mm dalla base del mantello, perpendicolarmente all'asse spinotto.
— Gioco di accoppiamento: 0,055 mm (250)
— Gioco di accoppiamento: 0,045 mm (360)
— Limite di usura : 0,08 mm
— Accoppiamento spinotto-pistone-piede biella:
— Gioco radiale : 0,002÷0,010 mm
— Limite di usura : 0,015 mm
— Gioco radiale testa di biella: 0,026÷0,034 mm
— Limite di usura : 0,054 mm
— Gioco assiale testa di biella: 0,50÷0,70 mm
— Limite di usura : 0,075 mm
— Quote controllo cambio in fase ricomposizione motore (mm):

COUPLINGS / CLEARANCES

— Cylinder-piston coupling:
a) measure the cylinder classifying Ø at a distance of 10 mm from the upper surface, parallel to the induction and exhaust axis;
b) measure the piston classifying Ø at a distance of 18 mm from the skirt base, perpendicularly to the pin axis.
— Assembly clearance : 0,055 mm (250)
— Assembly clearance : 0,045 mm (360)
— Wear limit : 0,08 mm
— Couplingamong pin-piston-small end
— Radial clearance: 0,002÷0,010 mm
— Wear limit : 0,015 mm
— Small end radial clearance: 0,026÷0,034 mm
— Wear limit : 0,054 mm
— Small end axial clearance: 0,50÷0,70 mm
— Wear limit : 0,075 mm
— Change control dimensions during motor recomposition (mm):

ACCOUPLEMENTS / JEUX

— Accouplement cylinder-piston:
a) rélever le Ø de classification du cylindre à 10 mm du plan supérieur, parallelement à l'axe d'aspiration et d' échappement;
b) rélever le Ø de classification du piston à 18 mm de la base du manteau, perpendiculiérement a l'axe du piston.
— Jeu d'accouplement : 0,055 mm (250)
— Jeu d'accouplement : 0,045 mm (360)
— Limite d'usure: 0,08 mm
— Accouplement axe-piston pied de bielle:
— Jeu radial: 0,002÷0,010 mm
— Limite d'usure: 0,015 mm
— Jeu radiale tête de bielle: 0,026÷0,034 mm
— Limite d'usure: 0,054 mm
— Jeu axial tête de bielle: 0,50÷0,70 mm
— Limite d'usure: 0,075 mm
— Ce contrôle change en phase de recomposition moteur (mm):

KUPPLUNGEN/SPIELE

—KupplungZylinder/Kolben:
a)denKlassierungsdurchmesserdesZylinders10mm entfernvonderoberenEbeneaufnehmen,derSaug undAuslassachseparallel;
b)denKlassierungsdurchmesserdesKolbens18mm entfernvonderBasisdesSchaftes,derBolzenachse senkrecht.
—Kupplungsspiel:0,055mm(250)
—Kupplungsspiel:0,045mm(360)
—Abnutzungsgrenze:0,08mm
—KupplungBozen-Kolben-Kolbenbolzenende:
—Lagerspiel:0,002÷0,010mm
—Abnutzungsgrenze:0,015mm
—LagerspielPleuelkopf:0,026÷0,034mm
—Abnutzungsgrenze:0,054mm
—AxialspielPleuelkopf:0,50÷0,70mm
—Abnutzungsgrenze:0,075mm
—MassfürKontrolledesGetriebesbeiderUmarbeitung desMotors(mm):

ACOPLAMIENTOS / JUEGOS

— Acopiamiento cilindro/pistón:
a) Anote el Ø de clasificación del cilindro a 10 mm de la cara superior, paralelamente al eje de aspiración y escape;
b) Anote el Ø de classificatiòn del pistón a 18 mm de la base de la faldilla, perpendicularmente al eje de la clavija.
— Juego de acoplamiento : 0,055 mm (250)
— Juego de acoplamiento : 0,045 mm (360)
— Limite de desgaste: 0,08 mm
— Acoplamiento clavija-pistón-pie de biela:
— Juego radial : 0,002÷0,010 mm
— Limite de desgaste: 0,015 mm
— Juego radial cabeza de biela: 0,026÷0,034 mm
— Limite de desgaste: 0,054 mm
— Juego axial cabeza de biela: 0,50÷0,70 mm
— Limite de desgaste: 0,075 mm
— Cotas control cambio en fase de recomposición del motor (mm):

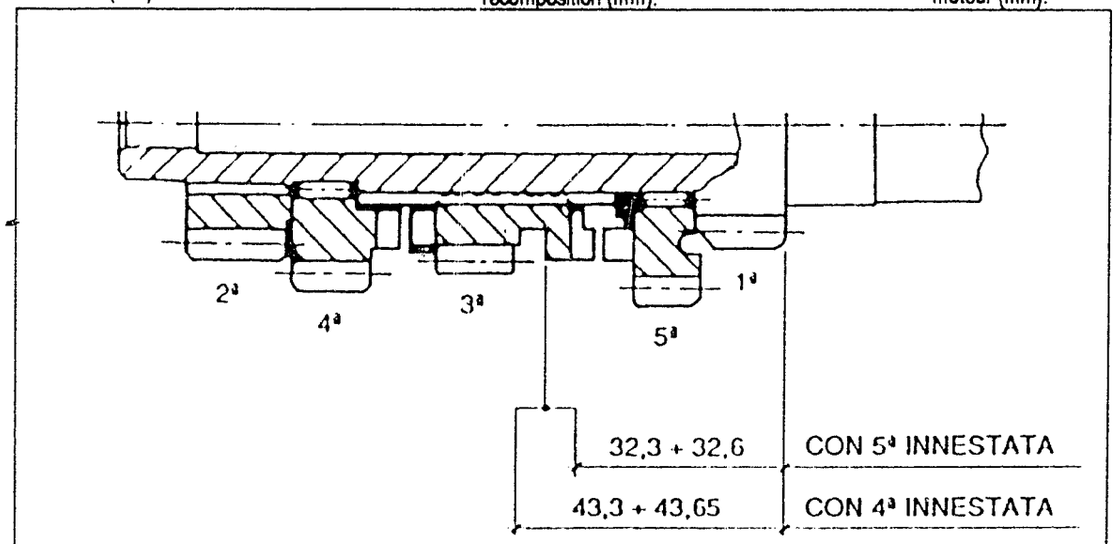

ALBERO PRIMARIO
MAIN SHAFT
ARBRE PRIMAIRE
ANTRIEBSWELLE
EJE PRIMARIO

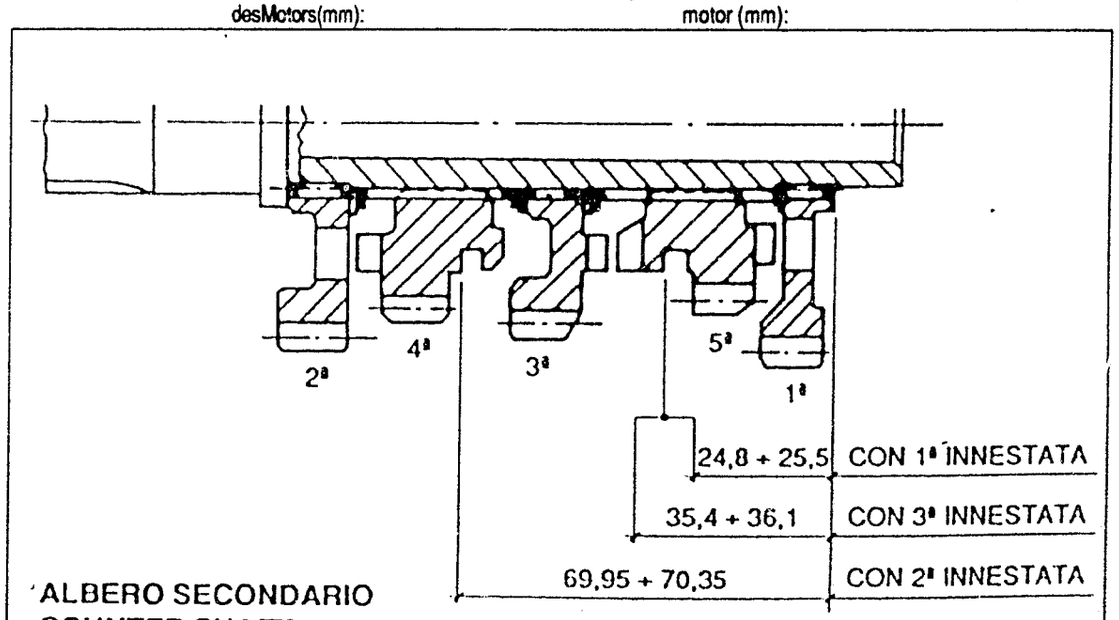

ALBERO SECONDARIO
COUNTER SHAFT
ARBRE SECONDAIRE
NEBENWELLE
EJE SECUNDARIO

PARTE ELETTRICA / IMPIANTO ELETTRICO

L'impianto di accensione è composto da:
—Generatore da 12V
—Bobina elettronica;
—Centralina elettronica;

ELECTRIC COMPONENTS / ELECTRIC SYSTEM

The ignition system iscomposed of:
—Generator: 12V
;—Electronic coil;
—Electronic control unit;

INSTALLATION ELECTRIQUE

L'installation d'allumage est composée par:
—Générateur 12V
—Bobine électronique;
—Distributeur électronique;

ELEKTRISCHEANLAGE

DieZündanlagebestehtausfolgenden:
—Generator12V
—ElektronischeSpule;
—ElektronischeGehäuse;

PARTE ELECTRICA / INSTALACION ELECTRICA

La instalación de encendido está compuesta por:
—Generador de 12V
—Bobina electrónica;
—Central electrónica;

COPPIE DI SERRAGGIO / TIGHTENNING TORQUES / COUPLES DE SERRAGE / ANZIEHDREHMOMENTE / PARES DE TORSION

APPLICAZIONE / APPLICATION APPLICATION / ANBRINGUNG APLICACION	FILETTATURA/THREADING FILETAGE/VERZIERUNG FILETEADO	NM	KGM	LB/FT (LIBBRA/PIEDE)
NOTA - Dove non diversamente indicato coppie di serraggio standard per le seguenti filettature: NOTE - If not otherwise specified, standard tightening torques for the following thread: NOTE - Sinon différemment spécifié, couples de serrage standard pour les filetages suivant: MERKUNG - Wenn nicht anders angegeben gelten für die Standard-Befestigungspaare die folgenden Gewinde: NOTAS - Donde no diversamente indicado pares de torsion standard para la siguiente fileteado:	M5x0,8 M6x1 M8x1,25	4,6÷6,9 8,8÷9,8 21,6÷23,5	0,5÷0,7 0,9÷1 2,2÷2,4	3,6÷5 6,51÷7,23 15,9÷17,3
Dado fiss. cilindro / Cylinder nut Ecrou de fixage cylindre / Zylinderfestigungsmutter Tuerca cilindro	M10x1,25	21,6÷24,5	2,2÷2,5	15,9÷18,1
Raccordo acqua / Water union Raccord eau / Anschluss Wasser Empalmadura agua	M20x1	39,2÷45	4÷4,6	28,9÷33,3
Vite fiss. testa / Cylinder head screw Vis de fixage tête / Feststellschraube des Zylinderkopfes Tornillo culata	M6x1	8,8÷9,8	0,9÷1	6,5÷7,2
Vite fiss. valvola aspirazione / Inlet valve screw Vis de fixage soupape d'aspiration / Feststellschraube Einlassventil Tornillo válvula de aspiración	M6x1	6,8÷7,8	0,7÷0,8	5,0÷5,8
Dado fiss. pignone trasm. primaria / Primary drive pinion nut Ecrou de fixage pignon transmission primaire / Ritzelfestigungsmutter des Primärantriebes Tuerca piñón transmisión primaria	M18x1	58,8÷64,7	6÷6,6	43,4÷47,7
Vite fiss. forcella comando valvola / Clamp screw for valve fork Vis de fixage fourche soupape / Feststellschraube Ventilgabel Tornillo tapa horquilla válvula	M4x0,7	1,9÷2,1	0,19÷0,21	1,4÷1,5
Vite fiss. piastrina cuscinetto alb. primario / Main shaft bearing plate screw Vis de fixage plaquette roulement arbre primaire / Feststellschraube Plättchen Lager Antriebswelle Tornillo placa cojinete eje primario	M6x1	7,8÷8,8	0,8÷0,9	5,8÷6,5
Vite fiss. perno avviamento / Starting pin screw Vis de fixage tourillon demarrage / Feststellschraube Anlassenbolzen Tornillo eje puesta en marcha	M6x1	7,8÷8,8	0,8÷0,9	5,8÷6,5
Vite fiss. piastrina cuscinetto alb. secondario / Counter shaft bearing plate screw Vis de fixage plaquette roulement arbre secondaire / Feststellschraube Plättchen Lager Nebenwelle Tornillo placa cojinete eje secundario	M6x1	7,8÷8,8	0,8÷0,9	5,8÷6,5
Prigioniero fiss. cilindro / Cylinder stud bolt Prisonniers cylindre / Zylinderstiftschrauben Prisionero cilindro	M10x1,5	19,6÷21,6	2,0÷2,2	14,4÷15,8
Perno fermo selettore / Lock selector pin Tourillon arrêt sélecteur / Bolzen Schaltwelle Fest Eje parada selector	M10x1,25	26÷29,4	2,65÷3	19,2÷21,7
Vite unione semicarters / Crankcase screw Vis de jonction demi-carters / Verbindungsschraube der Gehäusehälfte Tornillo unión semi-carter	M6x1	7,8÷8,8	0,8÷0,9	5,8÷6,5
Vite fiss. coperchio sinistro / Left cover screw Vis de fixage couvercle gauche / Feststellschraube Linksdeckel Tornillo tapa izquierdo	M6x1	7,8÷8,8	0,8÷0,9	5,8÷6,5
Vite fiss. coperchio frizione / Clutch cover screw Vis de fixage couvercle embrayage / Feststellschraube Kupplungsdeckel Tornillo tapa embrague	M6x1	5,8÷7,8	0,6÷0,8	4,3÷5,8

CARATTERISTICHE TECNICHE - TECHNICAL DATA
DONNEES TECHNIQUES - TECHNISCHE DATEN
CARACTERISTICAS TECNICAS

TAVOLA DRAWING TABLE BILD TABLA **25**

CR 250-360 / 93

COPPIE DI SERRAGGIO / TIGHTENNING TORQUES / COUPLES DE SERRAGE / ANZIEHDREHMOMENTE / PARES DE TORSION

APPLICAZIONE / APPLICATION APPLICATION / ANBRINGUNG APLICACION	FILETTATURA/THREADING FILETAGE/VERZIERUNG FILETEADO	NM	KGM	LB/FT (LIBBRA/PIEDE)
Vite fiss. coperchio volano / Flywheel cover screw Vis de fixage couvercle volant / Feststellschraube Schwungrad Deckel Tornillo tapa volante	M6x1	7,8÷8,8	0,8÷0,9	5,8÷6,5
Vite fiss. coperchio pignone / Sprocket cover screw Vis de fixage couvercle pignon / Feststellschraube Ritzeldeckel Tornillo tapa piñón	M6x1	6,8÷7,8	0,7÷0,8	5,0÷5,8
Dado fiss. rotore / Rotor nut Ecrou de fixage roteur / Festigungsmutter Schwungradläufer Tuerca rotor	M12x1,25	49÷53,9	5÷5,5	36,2÷39,8
Vite fiss.piastra statore / Stator plate clamp screw Vis de fixage plaque du stator / Feststellschraube Statorplatte Tornillo placa estator	M6X1	4,9÷5,8	0,5÷0,6	3,6÷4,3
Candela accensione / Spark plug Bougie d'allumage / Zündkerze Bujía de encendido	M14x1,25	20÷30	2÷3	15÷22
Vite fiss. bobina / Coil screw Vis de fixage bobine / Feststellschraube Zündspule Tornillo bobina	M6x1	8,8÷10,7	0,9÷1,1	6,5÷7,9
Tappo scarico o[illegible]rged oil Bouchon écoul[illegible] Entleerungsschraube Öl Tapón desc[illegible]ceite	M20x1,5	19,6÷23,5	2÷2,4	14,5÷17,3
Dado fiss. mo[illegible]rizione / Clamp nut for clutch hub Ecrou de fixage moyeu de l'embrayage / Festigungsmutter Nabe Kupplung Tuerca cubo embrague	M18x1	29,4÷32,4	3÷3,3	21,7÷23,5
Vite fiss. disco ritegno molle frizione / Clamp screw for clutch spring disc Vis de fixage disque d'arrêt ressorts de l'embrayage /Feststellschraube Rückhaltscheibe Kupplungsfedern Tornillo disco resorte fricción	M6x1	6,8÷7,8	0,7÷0,8	5÷5,8
Dado fiss. mozzo alb. avviamento / Starter shaft clamp nut Ecrou de fixage moyeu arbre demarrage / Festigungsmutter Nabe Kickstarterwelle Tuerca cubo eje arranque	M10x1,25	24,5÷26,5	2,5÷2,7	18,1÷19,5
Vite fiss. coperchio pompa acqua / Water pump cover screw Vis de fixage couvercle pompe eau / Feststellschraube Wasserpumpedekel Tornillo tapa bomba agua	M6x1	6,8÷7,8	0,7÷0,8	5÷5,8
Vite fiss. telaio post. / Frame rear screw Vis de fixage chassis post. / Feststellschraube Rahmen hinter Tornillo bastidor post.	M8x1,25	19,6÷23,5	2÷2,4	14,5÷17,3